ՃԱՆՆԱԽԱԳԻԾ

LIMITED LIABILITY COMPANY
INSTITUTE
"DORPROJECT"

ОБЩЕСТВО С ОГРАНИЧЕННОЙ
ОТВЕТСТВЕННОСТЬЮ
ИНСТИТУТ
"ДОРПРОЕКТ"

ՍԱՀՄԱՆԱՓԱԿ ՊԱՏԱՍԽԱՆԱՏՎՈՒԹՅԱՄԲ ԸՆԿԵՐՈՒԹՅՈՒՆ
«ՃԱՆՆԱԽԱԳԻԾ»
ԻՆՍՏԻՏՈՒՏ

Վաղարշապատ համայնքի Մրգաստան բնակավայրում պուրակի և բազմաֆունկցիոնալ ժամանցի վայրի կառուցում

Устройство сквера и многофункциональной зоны отдыха в населенном пункте Мргастан общины Вагаршапат

ՀԱՄԱՁԱՅՆԵՑՎԱԾ Է"

ՎԱՂԱՐՇԱՊԱՏ ՀԱՄԱՅՆՔԻ ՂԵԿԱՎԱՐԻՆ

ՓՈԽԱՐԻՆՈՂ՝ ԱՌԱՋԻՆ ՏԵՂԱԿԱԼ

____________ Լ. ՅԱՅԼՈՅԱՆ

ԱՇԽԱՏԱՆՔԱՅԻՆ ՆԱԽԱԳԻԾ
РАБОЧИЙ ПРОЕКТ

ԳԾԱԳՐԵՐ ԵՎ ԱՄՓՈՓԱԳՐԵՐ

ЧЕРТЕЖИ И ВЕДОМОСТИ

ԵՐԵՎԱՆ 2026 թ.

ЕРЕВАН 2026 г.

Scanned with CamScanner

LIMITED LIABILITY COMPANY
INSTITUTE
"DORPROJECT"

ОБЩЕСТВО С ОГРАНИЧЕННОЙ
ОТВЕТСТВЕННОСТЬЮ
ИНСТИТУТ
"ДОРПРОЕКТ"

ՍԱՀՄԱՆԱՓԱԿ ՊԱՏԱՍԽԱՆԱՏՎՈՒԹՅԱՄԲ ԸՆԿԵՐՈՒԹՅՈՒՆ
«ՃԱՆՆԱԽԱԳԻԾ»
ԻՆՍՏԻՏՈՒՏ

Վաղարշապատ համայնքի Մրգաստան բնակավայրում պուրակի և բազմաֆունկցիոնալ ժամանցի վայրի կառուցում

Устройство сквера и многофункциональной зоны отдыха в населенном пункте Мргастан общины Вагаршапат

ԱՇԽԱՏԱՆՔԱՅԻՆ ՆԱԽԱԳԻԾ

РАБОЧИЙ ПРОЕКТ

Տնօրեն	/ Դ. Քարտաշյան /
Директор	/ Д. Карташян /
Ն.Գ.Ի	/ Դ. Քարտաշյան /
Г.И.П	/ Д. Карташян /

ԵՐԵՎԱՆ 2026թ.

ЕРЕВАН 2026г.

ՀԱՅԱՍՏԱՆԻ ՀԱՆՐԱՊԵՏՈՒԹՅԱՆ ՔԱՂԱՔԱՇԻՆՈՒԹՅԱՆ ԿՈՄԻՏԵ

ԼԻՑԵՆԶԻԱ

ՔՊԼ-000011, 1-ին դաս

(սերիան, համարը, դասը)

ՔԱՂԱՔԱՇԻՆԱԿԱՆ ՓԱՍՏԱԹՂԹԵՐԻ ԿԱԶՄՈՒՄ՝ ԲԱՑԱՌՈՒԹՅԱՄԲ ԿՈՆՍՏՐՈՒԿՏՈՐԱԿԱՆ ԵՎ ՃԱՐՏԱՐԱՊԵՏԱԿԱՆ ՄԱՍԵՐԻ

(քաղաքաշինության բնագավառում գործունեության տեսակը)

ՏՐՎԱԾ Է

2024-05-31, «ՃԱՆՆԱԽԱԳԻԾ» ԻՆՍՏԻՏՈՒՏ ՍՊԸ

(լիցենզիան տալու տարեթիվը, ամիսը, օրը, քաղաքաշինության գործունեության սուբյեկտի անվանումը,

ՀՀ, ԵՐԵՎԱՆ, ԱՎԱՆ, ԱՃԱՌՅԱՆ 54Բ, -

գտնվելու վայրը՝ այդ թվում, անհատ ձեռնակատիրոջ դեպքում՝ անունը, ազգանունը և բնակության վայրը)

Գործողության ժամկետը՝ 31.05.2029թ.

(օրը, ամիսը, տարեթիվը)

ՀՍԿԻՉ ՀԱՄԱՐ՝ **UG62-FBFD-B545-2D68**

Սույն փաստաթուղթը տրված է բացառապես էլեկտրոնային եղանակով: Փաստաթղթի վավերականության ստուգումն ու էլեկտրոնային բնօրինակի ներբեռնումը հնարավոր է իրականացնել https://verify.e-gov.am Հայաստանի Հանրապետության պաշտոնական փաստաթղթերի վավերականության ստուգման միասնական համակարգի կայքում մուտքագրելով հսկիչ համարը կամ սքանավորելով արագ արձագանքման ծածկագիրը (QR Code):

Վերաձևակերպում

ՀԱՅԱՍՏԱՆԻ ՀԱՆՐԱՊԵՏՈՒԹՅԱՆ ՔԱՂԱՔԱՇԻՆՈՒԹՅԱՆ ԿՈՄԻՏԵ

ԼԻՑԵՆԶԻԱՅԻ ՆԵՐԴԻՐ

ՔՊՆ-000011-09

(ներդիրի սերիան, համարը)

«ՃԱՆՆԱԽԱԳԻԾ» ԻՆՍՏԻՏՈՒՏ ՍՊԸ

(լիցենզավորված քաղաքաշինության գործունեության սուբյեկտի անվանումը)

ՏՐԱՆՍՊՈՐՏԱՅԻՆ ՈՒՂԻՆԵՐ (ԱՎՏՈՄՈԲԻԼԱՅԻՆ ՃԱՆԱՊԱՐՀՆԵՐ, ԵՐԿԱԹՈՒՂԱՅԻՆ ԳԾԵՐ ԵՎ ՕԴԱՆԱՎԱԿԱՅԱՆՆԵՐ, ԱՐՀԵՍՏԱԿԱՆ ԿԱՌՈՒՑՎԱԾՔՆԵՐ՝ ԿԱՄՈՒՐՋՆԵՐ, ԹՈՒՆԵԼՆԵՐ, ՈՒՂԵԱՆՑՆԵՐ, ԷՍՏԱԿԱԴԱՆԵՐ, ՀԵՆԱՊԱՏԵՐ ԵՎ ԱՅԼՆ)

(քաղաքաշինության բնագավառում գործունեության ենթատեսակը)

07.03.2025թ.

(ներդիրը տալու օրը, ամիսը, տարեթիվը)

Գործողության ժամկետը՝ 31.05.2029թ.

(օրը, ամիսը, տարեթիվը)

Ներդիրը վավերական է լիցենզիայի առկայության դեպքում

ՀՍԿԻՉ ՀԱՄԱՐ՝ **UG63-B9D9-7EAD-A727**

Սույն փաստաթուղթը տրված է բացառապես էլեկտրոնային եղանակով: Փաստաթղթի վավերականության ստուգումն ու էլեկտրոնային բնօրինակի ներբեռնումը հնարավոր է իրականացնել https://verify.e-gov.am Հայաստանի Հանրապետության պաշտոնական փաստաթղթերի վավերականության ստուգման միասնական համակարգի կայքում մուտքագրելով հսկիչ համարը կամ սքանավորելով արագ արձագանքման ծածկագիրը (QR Code):

Պատասխանատու մասնագետի/ների անձնագրային տվյալներ	հավաստագրի սերիա	հավաստագրի համար	ստանալու օր, ամիս, տարեթիվ
ՌՈՒԲԵՆ ԱՌԱՔԵԼՅԱՆ	Հ	000035	2024-02-26
ԲԱԳՐԱՏ ԲԱԴԱԼՅԱՆ	Հ	000737	2024-07-15

ՀՍԿԻՉ ՀԱՄԱՐ՝ **UG63-B9D9-7EAD-A727**
Սույն փաստաթուղթը տրված է բացառապես էլեկտրոնային եղանակով: Փաստաթղթի վավերականության ստուգումն ու էլեկտրոնային բնօրինակի ներբեռնումը հնարավոր է իրականացնել https://verify.e-gov.am Հայաստանի Հանրապետության պաշտոնական փաստաթղթերի վավերականության ստուգման միասնական համակարգի կայքում մուտքագրելով հսկիչ համարը կամ սքանավորելով արագ արձագանքման ծածկագիրը (QR Code):

ՀԱՅԱՍՏԱՆԻ ՀԱՆՐԱՊԵՏՈՒԹՅԱՆ ՔԱՂԱՔԱՇԻՆՈՒԹՅԱՆ ԿՈՄԻՏԵ

ԼԻՑԵՆԶԻԱՅԻ ՆԵՐԴԻՐ

ՔՊՆ-000011-05

(ներդիրի սերիան, համարը)

«ՃԱՆՆԱԽԱԳԻԾ» ԻՆՍՏԻՏՈՒՏ ՍՊԸ

(լիցենզավորված քաղաքաշինության գործունեության սուբյեկտի անվանումը)

ԷԼԵԿՏՐԱՄԱՏԱԿԱՐԱՐՈՒՄ (ԷԼԵԿՏՐԱՄԱՏԱԿԱՐԱՐՄԱՆ, ԷԼԵԿՏՐԱԼՈՒՍԱՎՈՐՄԱՆ ՆԵՐՔԻՆ ԵՎ ԱՐՏԱՔԻՆ ՑԱՆՑԵՐ, ԷԼԵԿՏՐԱՄԱՏԱԿԱՐԱՐՄԱՆ ՀԱՄԱԿԱՐԳԵՐ, ՖՈՏՈՎՈԼՏԱՅԻՆ ԵՎ ՀՈՂՄԱԷՆԵՐԳԵՏԻԿ ԿԱՅԱՆՆԵՐ)

(քաղաքաշինության բնագավառում գործունեության ենթատեսակը)

11.10.2024թ.

(ներդիրը տալու օրը, ամիսը, տարեթիվը)

Գործողության ժամկետը՝ 31.05.2029թ.

(օրը, ամիսը, տարեթիվը)

Ներդիրը վավերական է լիցենզիայի առկայության դեպքում

ՀՍԿԻՉ ՀԱՄԱՐ՝ **UGB4-9E62-B1BA-C87F**

Սույն փաստաթուղթը տրված է բացառապես էլեկտրոնային եղանակով: Փաստաթղթի վավերականության ստուգումն ու էլեկտրոնային բնօրինակի ներբեռնումը հնարավոր է իրականացնել https://verify.e-gov.am Հայաստանի Հանրապետության պաշտոնական փաստաթղթերի վավերականության ստուգման միասնական համակարգի կայքում մուտքագրելով հսկիչ համարը կամ սքանավորելով արագ արձագանքման ծածկագիրը (QR Code):

Պատասխանատու մասնագետի/ների անձնագրային տվյալներ	հավաստագրի սերիա	հավաստագրի համար	ստանալու օր, ամիս, տարեթիվ
ԱՐԱՄ ԱՍՐԻՅԱՆ	Հ	001193	2024-08-22

ՀՍԿԻՉ ՀԱՄԱՐ՝ **UGB4-9E62-B1BA-C87F**
Սույն փաստաթուղթը տրված է բացառապես էլեկտրոնային եղանակով: Փաստաթղթի վավերականության ստուգումն ու էլեկտրոնային բնօրինակի ներբեռնումը հնարավոր է իրականացնել https://verify.e-gov.am Հայաստանի Հանրապետության պաշտոնական փաստաթղթերի վավերականության ստուգման միասնական համակարգի կայքում մուտքագրելով հսկիչ համարը կամ սքանավորելով արագ արձագանքման ծածկագիրը (QR Code):

ՀԱՅԱՍՏԱՆԻ ՀԱՆՐԱՊԵՏՈՒԹՅԱՆ ՔԱՂԱՔԱՇԻՆՈՒԹՅԱՆ ԿՈՄԻՏԵ

ԼԻՑԵՆԶԻԱ

ՔՊԼ-000187, 1-ին դաս

(սերիան, համարը, դասը)

ՔԱՂԱՔԱՇԻՆԱԿԱՆ ԳՈՐԾՈՒՆԵՈՒԹՅԱՆ ՕԲՅԵԿՏՆԵՐԻ ՀԵՏԱԽՈՒԶՄԱՆ ԵՎ ՀԵՏԱԶՆՆՄԱՆ ԾԱՌԱՅՈՒԹՅՈՒՆՆԵՐԻ ՄԱՍՈՒՑՈՒՄ

(քաղաքաշինության բնագավառում գործունեության տեսակը)

ՏՐՎԱԾ Է

2024-08-14, «ՃԱՆՆԱԽԱԳԻԾ» ԻՆՍՏԻՏՈՒՏ ՍՊԸ

(լիցենզիան տալու տարեթիվը, ամիսը, օրը, քաղաքաշինության գործունեության սուբյեկտի անվանումը,

ՀՀ, ԵՐԵՎԱՆ, ԱՎԱՆ, ԱՃԱՌՅԱՆ 54Բ, -

գտնվելու վայրը՝ այդ թվում, անհատ ձեռնակատիրոջ դեպքում՝ անունը, ազգանունը և բնակության վայրը)

Գործողության ժամկետը՝ 14.08.2029թ.

(օրը, ամիսը, տարեթիվը)

ՀՍԿԻՉ ՀԱՄԱՐ՝ **UGFE-9756-ED9F-8429**

Սույն փաստաթուղթը տրված է բացառապես էլեկտրոնային եղանակով: Փաստաթղթի վավերականության ստուգումն ու էլեկտրոնային բնօրինակի ներբեռնումը հնարավոր է իրականացնել https://verify.e-gov.am Հայաստանի Հանրապետության պաշտոնական փաստաթղթերի վավերականության ստուգման միասնական համակարգի կայքում մուտքագրելով հսկիչ համարը կամ սքանավորելով արագ արձագանքման ծածկագիրը (QR Code):

ՀԱՅԱՍՏԱՆԻ ՀԱՆՐԱՊԵՏՈՒԹՅԱՆ ՔԱՂԱՔԱՇԻՆՈՒԹՅԱՆ ԿՈՄԻՏԵ

ԼԻՑԵՆԶԻԱՅԻ ՆԵՐԴԻՐ

ՔՊՆ-000187-11

(ներդիրի սերիան, համարը)

«ՃԱՆՆԱԽԱԳԻԾ» ԻՆՍՏԻՏՈՒՏ ՍՊԸ

(լիցենզավորված քաղաքաշինության գործունեության սուբյեկտի անվանումը)

ԻՆԺԵՆԵՐԱԵՐԿՐԱԲԱՆԱԿԱՆ ՀԵՏԱԽՈՒԶՈՒՄ

(քաղաքաշինության բնագավառում գործունեության ենթատեսակը)

14.08.2024թ.

(ներդիրը տալու օրը, ամիսը, տարեթիվը)

Գործողության ժամկետը՝ 14.08.2029թ.

(օրը, ամիսը, տարեթիվը)

Ներդիրը վավերական է լիցենզիայի առկայության դեպքում

ՀՍԿԻՉ ՀԱՄԱՐ՝ **UG6D-F3E2-1318-AD15**

Սույն փաստաթուղթը տրված է բացառապես էլեկտրոնային եղանակով: Փաստաթղթի վավերականության ստուգումն ու էլեկտրոնային բնօրինակի ներբեռնումը հնարավոր է իրականացնել https://verify.e-gov.am Հայաստանի Հանրապետության պաշտոնական փաստաթղթերի վավերականության ստուգման միասնական համակարգի կայքում մուտքագրելով հսկիչ համարը կամ սքանավորելով արագ արձագանքման ծածկագիրը (QR Code):

Պատասխանատու մասնագետի/ների անձնագրային տվյալներ	հավաստագրի սերիա	հավաստագրի համար	ստանալու օր, ամիս, տարեթիվ
ԼԵՎՈՆ ԳՐԻԳՈՐՅԱՆ	Հ	000786	2024-07-18

ՀՍԿԻՉ ՀԱՄԱՐ՝ UG6D-F3E2-1318-AD15
Սույն փաստաթուղթը տրված է բացառապես էլեկտրոնային եղանակով: Փաստաթղթի վավերականության ստուգումն ու էլեկտրոնային բնօրինակի ներբեռնումը հնարավոր է իրականացնել https://verify.e-gov.am Հայաստանի Հանրապետության պաշտոնական փաստաթղթերի վավերականության ստուգման միասնական համակարգի կայքում մուտքագրելով հսկիչ համարը կամ սքանավորելով արագ արձագանքման ծածկագիրը (QR Code):

Հավելված N 1
«   » 2026 թ. կնքված
***ՀՀ ԱՄՎՀ ԳՀԾՁԲ 26/10** ծածկագրով պայմանագրի*

ՏԵԽՆԻԿԱԿԱՆ ԲՆՈՒԹԱԳԻՐ - ԳՆՄԱՆ ԺԱՄԱՆԱԿԱՑՈՒՅՑ*

ՏԵԽՆԻԿԱԿԱՆ ԱՌԱՋԱԴՐԱՆՔ

<u>ԳՆՄԱՆ ԱՌԱՐԿԱՅԻ ԱՆՎԱՆՈՒՄԸ</u> **– Վաղարշապատ համայնքի Մրգաստան բնակավայրում պուրակի և բազմաֆունկցիոնալ ժամանցի վայրի կառուցման** նախագծա-նախահաշվային փաստաթղթերի կազմման և հեղինակային հսկողության ծառայություններ:

1. ՆԵՐԱԾԱԿԱՆ

Սույն առաջադրանքով նախատեսվում է **Վաղարշապատ համայնքի Մրգաստան բնակավայրում պուրակի և բազմաֆունկցիոնալ ժամանցի վայրի** կառուցման նախագծա-նախահաշվային փատաթղթերի մշակման և հեղինակային հսկողության աշխատանքներ:

Նախագծողի կողմից մշակված գծագրերը և սույն առաջադրանքով սահմանված այլ շինարարական փաստաթղթերը ներառվելու են շինարարական կազմակերպության ընտրության մրցութային փաթեթի կազմի մեջ որպես մրցութային փաթեթի անբաժանելի մասեր: Տեխնիկական հատկորոշումները (սպեցիֆիկացիաները) և գծագրերը պետք է մշակված լինեն ամենայն մանրամասնությամբ Նախագծի կազմի մեջ ներառված բոլոր մասերի համար այն է՝

- երկրաբանական հանույթ և տարածքի գեոդեզիական չափագրում,
- գլխավոր հատակագիծ,
- հատակագծեր,
- լայնական և երկայնական հատույթներ,
- հանգույցներ, մանրամասներ
- աշխատանքային ծավալներ, մասնագրեր
- ինժեներական մաս,
- աշխատանքների կազմակերպման նախագծային մաս,
- նախահաշիվ.

ինչը հնարավորություն կտա շինարարություն իրականացնող կազմակերպության ընտրության մրցույթին մասնակցող բոլոր մասնակիցներին ունենալ պահանջվող ծավալների վերաբերյալ նույնատեսակ մոտեցումը: Նախագծի կազմի մեջ ներառման ենթակա ներկայացված մասերը հանդիսանում են նվազագույն պահանջ, սպառիչ չեն և Նախագծողը պարտավոր է լրացնել նախագծային փաստաթղթերը նոր մասերով, եթե դա անհրաժեշտ է: Սույն Տեխնիկական առաջադրանքը հանդիսանում է Պատվիրատուի կողմից տրվող Նախագծային առաջադրանք, որը պարտադիր է Նախագծողի կողմից կատարման համար:

2. ՆԱԽԱԳԾՈՂԻՑ ՊԱՀԱՆՋՎՈՂ ՓԱՍՏԱԹՂԹԵՐ ԵՎ ՄԱՍՆԱԳԵՏՆԵՐ

Առաջադրանքը կատարելու համար Նախագծողները պետք է ունենան որակավորման փաստաթղթեր.

- ՀՀ կառավարությանն առընթեր քաղաքաշինության պետական կոմիտեի կողմից տրված լիցենզիա «քաղաքացիական փաստաթղթերի ինժեներական բաժինների մշակման (բացառությամբ կոնստրուկտորական մասի ինչպես նաև շինարարության թույլտվություն չպահանջող աշխատանքների) գործունեության»․

1. արտոնագրեր՝ ճարտարապետ, ճարտարագետ-կոնստրուկտոր, էլեկտրաէներգետիկ ճարտարագետ նախագծող, Հիդրոտեխնի-կական կառույցների ճարտարագետ նախագծող, Ջրամատա-կարարման և ջրահեռացման ճարտարագետ նախագծող
2. լիցենզիայի ներդիր՝ «էլեկտրամատակարարում (էլեկտրամատակարարման, էլեկտրալուսավորման ներքին և արտաքին ցանցեր, էլեկտրամատակարարման համակարգեր, ֆոտովոլտային և հողմաէներգետիկ կայաններ/:
3. լիցենզիայի ներդիր՝ «բնակելի, հասարակական , արտադրական շենքերի և շինությունների նախագծային փաստաթղթերի կազմում»:
4. լիցենզիայի ներդիր՝ հիդրոտեխնիկական կառուցվածքներ (հիդրոտեխնիկական համակարգեր, հիդրոէներգետիկ կառույցներ)
5. լիցենզիայի ներդիր՝ ջրամատակարարում և ջրահեռացում (ջրամատակարարման և ջրահեռացման ներքին և արտաքին ցանցեր, հիդրոմելորացիա)

- Համապատասխան փործառու մասնագետներ վերը նշված առաջադրանքները կատարելու համար:

3. ԱՌԿԱ ԽՆԴԻՐՆԵՐԻ ԲԱՑԱՀԱՅՏՈՒՄ, ԻՐԱՎԻՃԱԿԻ ՆԿԱՐԱԳՐՈՒԹՅՈՒՆ

1.) Արմավիրի մարզի Վաղարշապատ համայնքի Մրգաստան բնակավայրը չունի կանաչապատ տարածք որտեղ կարող են իրենց հանգիստը ու ժամանցը անցկացնել տարբեր տարիքային խմբի երեխաները և երիտասարդները: Ընդհանուր հողամասը որտեղ նախատեսվում է կառուցել պուրակը և ժամանցի վայրը 0,74հա մակերեսով մասամբ կառուցապատված / առկա է մինի ֆուտբոլի դաշտ և օւտլետ մարզահրապարակ / հասարակական հողամաս է:

2.)

- Կատարվելիք աշխատանքների խոշորացված նկարագրություն:
  Անհաժեշտ է նախատեսել պուրակի կառուցում, կանաչապատում, մանկական խաղահրապարակի կառուցում բոլոր տարիքային խմբի երեխաների համար, առանձնացված ավտոկայանատեղի, բազմաֆունկցիոնալ երիտասարդական կենտրոն իր բեմահարթակով:
- Նախագծանախահաշվային փաստաթղթերը պետք է կազմվեն ՀՀ քաղաքաշինության նախարարի 2017 թվականի սեպտեմբերի 11-ի N128-Ն հրամանով սահմանված պահանջներին համապատասխան և պետք է ներառեն՝

1, Տարածքի գեոդեզիական հանույթի կազմակերպում, հորիզոնական և ուղղաձիգ չափագրում
2. Տարածքի ինժեներերկրաբանակն հետազոտում
3.Նախատեսել
. փողոցից առանձնացված մուտք ասֆալտբետոնե ծածկույթվ դեպի տարածք՝ ավտոկայանատեղիով
. բետոնից եզրաքարերով, հին քաղաք ոճի տոմետներով ճեմուղիների կառուցում /ներառյալ թեքահարթակներ
. ոռոգման կաթիլային ցանցի անցկացում
. մոտ 60քմ ներքին մակերեսով երիտասարդական կենտրոնի կառուցում
. տարածքի կանաչապատում
. արտաքին լուսավորության ցանցի անցկացում

. շինարարական աղբի և քանդման աշխատանքներից առաջացած պիտանի շին. նյութերի տեղափոխում (աղբը՝ աղբավայր, իսկ պիտանի շինանյութը պատվիրատուի կողմից նախանշված վայր),
. այլ պահանջվող աշխատանքների իրականացում՝ պատվիրատուի հետ համաձայնեցնելով, կամ պատվիրատուի հանձնարարությամբ, որոնք կարող են բացահայտվել քանդման, հետազոտման , ինչպես նաև շինարարական աշխատանքների ընթացքում:

4. ՆԱԽԱԳԾՈՂԻՑ ՊԱՀԱՆՋՎՈՂ ԾԱՌԱՅՈՒԹՅՈՒՆՆԵՐ

Սույն տեխնիկական առաջադրանքը կատարելիս, Նախագծողը պետք է ուղղորդվի ՀՀ տարածքում գործող նախագծային նորմատիվ փաստաթղթերով, ստանդարտներով և շինարարությունը կարգավորող այլ փաստաթղթերով: Տարածքում պետք է օգտագործվեն բարձրորակ շինարարական նյութեր՝ նախագծում պետք է նշվեն օգտագործվող շինարարական նյութերի նկատմամբ ՀՀ-ում գործող ԳՕՍՏ-երի պահանջները, պետք է լինի պահանջ շինարարության ընթացքում օգտագործվող շին. նյութերի ԳՕՍՏ-երին համապատասխանությունը հավաստող սերտեֆիկատների ներկայացման վերաբերյալ, օգտագործվող շինարարական նյութերի տեսակը, գույնը և որակի համապատասխանությունը պետք է համաձայնեցվի պատվիրատուի և հեղինակային հսկողի հետ:

Հատակագծային և տարածական լուծումների (արտաքին և ներքին տարածքների գոտիավորման) նախագծման համար պետք է հիմք հանդիսանա նմանատիպ կառույցների համար գոյություն ունեցող և կիրառվող միջազգային (հատկապես՝ եվրոպական) փորձը: Առաջադրանքը կատարելու ամբողջ ընթացքում Նախագծողը պարտավոր է սերտ համագործակցել Պատվիրատուի հետ անհրաժեշտ ուղեցույցներ ստանալու նպատակով: Միաժամանակ, առաջադրանքը կատարելիս Նախագծողը պարտավոր է առաջնորդվել ՀՀ կառավարության և ՀՀ կառավարությանն առընթեր քաղաքաշինության պետական կոմիտեի կողմից հաստատված նորմերով, փաստաթղթերով (ուղեցույցներով):

Համաձայնեցումներ՝

- համայնքի վարչական սահմաններում առաջարկվող նախագծային լուծումները համաձայնեցնել տեղական ինքնակառավարման մարմինների ղեկավարների հետ,
- տեղական ինքնակառավարման մարմինների ղեկավարների հետ համաձայնեցնել պահուստի, լցակույտի և շինարարական աղբի տեղերը,

Ամբողջ նախագծանախահաշվային փաստաթղթերի կազմումը պետք է կատարվի ըստ հետևյալ փուլերի՝

I-ին փուլ՝ Կոմպլեքսային նախագիծ,
II-րդ փուլ Հաստատում և փորձաքննություն
III-րդ փուլ՝ Մրցութային փաստաթղթերի պատրաստում,
IV-րդ փուլ՝ Հեղինակային հսկողության իրականացում:

Յուրաքանչյուր փուլը ներկայացնում է աշխատանքների կատարման առանձին բաժիններ/մասեր, որոնց հանդեպ հիմնական պահանջները ներկայացվում են ստորև.

<u>ՓՈՒԼ 1. Կոմպլեքսային Նախագիծ</u>

Նախագծման I-ին փուլը իրենից ներկայացնում է կոմպլեքսային նախագծի մշակումը և բաժանվում է հետևյալ ենթափուլերի՝

- տեխնիկական/շինարարական անձնագրի կազմում,

- տեխնիկական նախագծի մշակում,
- աշխատանքային նախագծի մշակում:

Ենթափուլ 1.1. Տեխնիկական/շինարարական անձնագիր

Նախքան նախագծային աշխատանքների սկսելը, Նախագծողը պարտավոր է կազմել տեխնիկական/շինարարական անձնագիրը:

Տեխնիկական/շինարարական անձնագրի մեջ պետք է ներառված լինեն.

- Տարածքի հորիզոնական և ուղղաձիգ գեոդեզիական հանույթները, Մ 1:1000 (գծերի ամբողջական կամ մասնակի համընկման դեպքում՝ համատեղ հանույթը Մ 1:500):
- հետազոտումների արդյունքները

Ենթափուլ 1.2. Տեխնիկական (էսքիզային) նախագիծ

Նախագծողը պարտավոր է համագործակցել Պատվիրատուի ներկայացուցիչների հետ: Նախընտրած այլընտրանքային լուծումը (լուծումները) Նախագծողը պարտավոր է համաձայնեցնել Պատվիրատուի ներկայացուցիչի հետ: Պատվիրատուի կողմից համաձայնեցված էսքիզային նախագիծը հիմք է հանդիսանալու հետագայում աշխատանքային նախագծի մշակման համար:

Ենթափուլ 1.3. Աշխատանքային Նախագիծ

- Աշխատանքային նախագիծը, այսինքն՝ աշխատանքային գծագրերի մշակումը, հանդիսանում է սույն փուլի հիմնական ենթափուլը: Նախագծողից պահանջվում է մշակել աշխատանքային գծագրեր՝ գլխավոր հատակագիծ, հատակագծեր, լայնական և երկայնական հատույթներ, հանգույցներ, մանրամասներ աշխատանքային ծավալներ, մասնագրեր, ինժեներական մաս, աշխատանքների կազմակերպման նախագծային մաս, նախահաշիվ.

Բոլոր աշխատանքային գծագրերը պետք է իրականացվեն AUTOCAD ծրագրային համակարգով և տրամադրվեն էլեկտրոնային տարբերակով և թղթային տարբերակով 5-ական օրինակով:

Պարտադիր՝ աշխատանքային գծագրերի ցանկը ըստ նախագծի բաժինների և առանձին ալբոմների բերվում է ստորև.

Բաժին 1. «Ճարտարապետաշինարարական մաս», «իժեներական մաս»

- Ընդհանուր տվյալներ և տեղեկություններ,
- ակսեոնոմետրիկ սխեմաներ, չափագրության և վերակառուցման հատակագծեր
  - երկայնական և լայնական կտրվածքներ,հանգույցներ
  - օգտագործվող սարքերի և սարքավորումների մանրամասն տեխնիկական բնութագրերը,
- մասնագրեր և նյութածախսի ամփոփագրեր,
- ըստ Նախագծողի հայեցողության այլ անհրաժեշտ գծագրերը, որոնք կապահովեն նախագծի ամբողջականությունը:

Բաժին 2. «Նախահաշիվ»

Ամփոփ նախահաշիվ, օբյեկտային նախահաշիվներ, լոկալ նախահաշիվներ, ծավալաթերթ:

Նախահաշիվը պետք է կազմվի ՀՀ տարածքում գործող ՀՀ ֆինանսների նախարարության կողմից հրատարակվող գնացուցակներով (բյուլետեններով, ինֆորմացիոն տեղեկագրով) և նորմերի հիման վրա: Հաշվարկը կատարվում է ՀՀ դրամով:

Բացի վերը նշված Նախահաշվից, Նախագծողը համակարգչային ֆայլով (ցանկացած ժամանակից կրիչով) պետք է ներկայացնի կատարվելիք աշխատանքների միավոր գների ցանկ և նախագծեր Պատվիրատուի կողմից ընդունելի ձևով:

<u>Բաժին 3. «Շինարարության կազմակերպման նախագիծ»</u>

- Շինարարական գլխավոր հատակագիծ,
- անհրաժեշտ մարդկային և նյութական ռեսուրսները,
- օրացուցային գրաֆիկ,
- ըստ Նախագծողի հայեցողության այլ անհրաժեշտ գծագրեր և փաստաթղթեր, որոնք կապահովեն նախագծի ամբողջականությունը:

Աշխատանքային նախագիծը պատրաստելիս, Նախագծողը պետք է նախագծում արտացոլի նաև հետևյալ խնդիրների լուծումները՝

- ✓ համալիր անվտանգությունն ապահովող պահանջները (ելնելով միջազգային պրակտիկայում ներկայումս օգտագործվող չափանիշներից),
- ✓ շրջակա միջավայրի պահպանման պահանջները,
- ✓ կոնստրուկցիաների հակահրդեհային պաշտպանության պահանջները,
- ✓ կոմունիկացիաների կոռոզիայից պաշտպանելու միջոցառումները:

<u>ՓՈՒԼ 2. Հաստատում և փորձաքննություն</u>

Նախագծի հաստատումը հանդիսանում է նախագծանախահաշվային փաստաթղթերի կազմման II-րդ փուլը և ներառում է նախագծի հաստատումը և փորձաքննությունը:

Նախագծի աշխատանքային գծագրերը՝ «Ճարտարապետաշինարարական մաս», ինժեներական մաս՝ աշխատանքների կազմակերպման օրացույցային գրաֆիկ և «Նախահաշիվ» մասերը պիտի համաձայնեցված լինեն պատվիրատուի, իսկ գլխավոր հատակագիծը նաև <Հայաստանի էլ. ցանցեր> ՓԲԸ և <ԳազպրոմԱրմենիա>ՓԲԸ, <<Վեոլիա ջուր ՓԲԸ>>, <<Վեոն Արմենիա >> ՓԲԸ-ի հետ:

Նախագծային աշխատանքների ավարտից հետո, Նախագծողը Աշխատանքային նախագիծը, այսինքն՝ Նախագիծը իր բոլոր բաժիններով, այդ թվում նաև՝ Նախահաշիվը, պարտադիր կերպով ներկայացնում է փորձաքննության: Դիտողություններով վերադարձված նախագծերում Նախագծողը իր հաշվին և հնարավորինս կարճ ժամկետներում պարտավոր է կատարել համապատասխան ուղղումները և կրկին ներկայացնել փորձաքննությանը: Ընդ որում՝ Նախագծով շինարարության իրականացման ընթացքում ցանկացած փոփոխություն Նախագծող կազմակերպության հաշվին պետք է անցնի նմանատիպ փորձաքննություն, եթե դրա պահանջը ամրագրված է ՀՀ օրենսդրությամբ:

Նախագիծը համարվում է Պատվիրատուի կողմից ընդունված միայն փորձաքննության դրական եզրակացությունը ստանալու դեպքում:

Նախագիծը եվ փորձաքննությունը համաձայն ՀՀ կառավարության 2015թ. Մարտի 19-ի 596-Ն որոշման անհրաժեշտ է նաև ներբեռնել urban.e-gov.am կայքով կառուցապատման թույտվությունների էլեկտրոնային համակարգով:

<u>ՓՈՒԼ 3. Մրցութային փաստաթղթերի պատրաստում</u>

Նախագծողի կողմից սույն Տեխնիկական Առաջադրանքի մրցութային փաստաթղթեր կազմում են «Գծագրեր» և «Տեխնիկական հատկորոշումներ/նորմեր և ստանդարտներ» բաժինները:
«Տեխնիկական հատկորոշումներ / նորմեր և ստանդարտներե բաժնում Նախագծողը պետք է ներկայացնի տվյալ ծրագրի հետ կապված շինարարական բոլոր արտաքին աշխատանքների կատարման նկարագրությունը, որտեղ պետք է արտացոլվեն շինարարության կատարման ժամկետների պահանջները, նյութերին և կոնստրուկցիաներին ներկայացվող պահանջները: Սույն բաժնում Նախագծողը Պատվիրատուի հետ համատեղ պետք է պատրաստի աշխատանքների կատարման ծավալաթերթը և այն բոլոր լրացուցիչ պահանջները, որոնք ներկայացվելու են շինարարական նյութերի/ապրանքների և աշխատանքների որակին, որը պիտի պարտադիր լինի Կապալառուի համար՝ շինարարությունը իրականացնելու ընթացքում:

ՓՈՒԼ 4. Հեղինակային հսկողություն

Համաձայն ՀՀ քաղաքաշինության կոմիտեի կողմից հաստատված «Հրահանգ շինարարության նկատմամբ հեղինակային հսկողության իրականացման» հրահանգի, Նախագծողը պարտավոր է ամբողջ շինարարության ընթացքում պատշաճ և ժամանակին իրականացնել հեղինակային հսկողությունը, ապահովելով շինարարության իրականացման համապատասխանատվությունը հաստատված Աշխատանքային նախագծի:

Նախագծողը պարտավոր է.

- հետևել կառուցվող օբյեկտի իրականացման համապատասխանությունը հաստատված նախագծի պահանջներին ու լուծումներին,
- եռօրյա, կամ առանձին դեպքերում Պատվիրատուի հետ համաձայնեցված այլ ժամկետներում, լուծել նախագծին վերաբերող՝ շինարարության ընթացքում ծագած հարցերը,
- գրանցել նախագծային լուծումներից կատարված շեղումները և այդ մասին տեղյակ պահել Պատվիրատուին,
- անհրաժեշտության դեպքում սահմանված կարգով կատարել նախագծային լուծումների փոփոխություններ և լրացումներ,
- այցելել կառուցվող օբյեկտ առնվազն շաբաթը երկու անգամ, ինչպես նաև Պատվիրատուի հատուկ կանչով նշված ժամկետում:

Պատվիրատուն պարտավորվում է իր իրավասության սահմաններում օժանդակել հեղինակին շինարարության նկատմամբ հեղինակային հսկողության լիարժեք ապահովման համար:

Հեղինակային հսկողությունն ավարտվում է շինարարական օբյեկտը շահագործման ընդունող հանձնաժողովի ակտը սահմանված կարգով ձևակերպելուց հետո:

ՓՈՒԼ 5. Կողմերին տրամադրվող փաստաթղթերը

Սույն առաջադրանքը կատարելու համար Պատվիրատուն տրամադրում է Նախագծողին հետևյալ փաստաթղթերը՝

- ❖ համայնքապետարանի կողմից տրված ճարտարապետահատակագծային առաջադրանքը:

Նախագծողը համաձայն սույն Տեխնիկական առաջադրանքի Պատվիրատուին է հանձնում առնվազն հայերեն լեզվով հետևյալ փաստաթղթերը նշված քանակությամբ՝

- ❖ տեխնիկական անձնագիրը՝ 3 օրինակից,
- ❖ համաձայնեցված աշխատանքային նախագիծը՝ 5 օրինակ և մեկ օրինակ էլեկտրոնային կրիչով,
- ❖ պարզ փորձաքննության դրական եզրակացությունը՝ 2 օրինակից,
- ❖ նախահաշիվը տպած՝ 2 օրինակից և մեկ օրինակ էլեկտրոնային կրիչով,
- ❖ շինարարության կազմակերպման նախագիծը ՝ 4 օրինակից,
- ❖ տեխնիկական հատկորոշիչները՝ 2 օրինակ տպագիր և մեկ օրինակ էլեկտրոնային կրիչով:

ՓՈՒԼ 6. Կատարման ժամկետներ և ներկայացվող նյութերը

Վաղարշապատ համայնքի Մրգաստան բնակավայրում պուրակի և բազմաֆունկցիոնալ ժամանցի վայրի կառուցման նախագծա-նախահաշվային փաստաթղթերի կազման , փորձաքննության և հեղինակային հսկողության աշխատանքների իրականացման առաջադրանքը պետք է կատարվի սույն տեխնիկական առաջադրանքով նախատեսված փուլերով և ենթափուլերով: Նախագծողի կողմից ներկայացվող նյութերը պետք է ընդունվեն Պատվիրատուի կողմից նշանակված աշխատանքների ղեկավարի կողմից սահմանված կարգով:

Նախագծանախահաշվային փաստաթղթերի մշակման և ներկայացման համար (առաջադրանքի I, II և III փուլեր) սահմանվում է ընդհանուր առմամբ առավելագույնը 40 օրացուցային օր, ընդ որում առաջարկվող լուծումները պետք է քննարկվեն պատվիրատուի հետ առնվազն 10-րդ օրը, էսքիզային գծագրերը համաձայնեցվեն պատվիրատուի հետ առնվազն 15-րդ օրը: Փորձաքննության կողմից առաջադրվող հնարավոր փոփոխությունների համար կտրամադրվի ևս 5 օրացուցային օր, ընդհանուր առաջադրանքը անհրաժեշտ է կատարվի և ներկայացման ենթակա նյութերը Պատվիրատուին պետք է տրամադրվեն առավելագույնը 45 օրացուցային օրվա ընթացքում: Հեղինակային հսկողությունը կիրականացվի շինարարության ընթացքում և ավարտ կսահմանվի շինարարական ավարտական ակտի սահմանված կարգով ձևակերպումից հետո:

LIMITED LIABILITY COMPANY
INSTITUTE
"DORPROJECT"

ОБЩЕСТВО С ОГРАНИЧЕННОЙ
ОТВЕТСТВЕННОСТЬЮ
ИНСТИТУТ
"ДОРПРОЕКТ"

ՍԱՀՄԱՆԱՓԱԿ ՊԱՏԱՍԽԱՆԱՏՎՈՒԹՅԱՄԲ ԸՆԿԵՐՈՒԹՅՈՒՆ
«ՃԱՆՆԱԽԱԳԻԾ»
ԻՆՍՏԻՏՈՒՏ

No 05/18-3

“_18_” ___05___ 2026 թ.

Վաղարշապատ համայնքի ղեկավար

Պրն Ա. Մեխակյանին,

Հարգելի պարոն Մեխակյան,

«Ճաննախագիծ» ինստիտուտի կողմից իրականացվում է **Վաղարշապատ համայնքի Մրգաստան բնակավայրում պուրակի և բազմաֆունկցիոնալ ժամանցի վայրի կառուցման** նախագծա-նախահաշվային փաստաթղթերի կազմման և հեղինակային հսկողության ծառայություններ:

Խնդրում ենք տվյալ հատվածների համար տալ նախագծով նախատեսված շինարարական աղբի համար որպես լցակույտ նախատեսված վայրի տեղեկություն:

Տնօրեն՝ Դ. Քարտաշյան

Yerevan 375 040, 54B Acharian St
Երևան 375 040, Աճառյան 54Բ
Ереван 375 040, ул. Ачаряна 54Б

+374 10 75 75 00
www.dorproject.am

llcdorproject@mail.ru
info@dorproject.am

LIMITED LIABILITY COMPANY
INSTITUTE
"DORPROJECT"

ОБЩЕСТВО С ОГРАНИЧЕННОЙ
ОТВЕТСТВЕННОСТЬЮ
ИНСТИТУТ
"ДОРПРОЕКТ"

ՍԱՀՄԱՆԱՓԱԿ ՊԱՏԱՍԽԱՆԱՏՎՈՒԹՅԱՄԲ ԸՆԿԵՐՈՒԹՅՈՒՆ
«ՃԱՆՆԱԽԱԳԻԾ»
ԻՆՍՏԻՏՈՒՏ

No 05/18-4

"_18_" ___05___ 2026 թ.

«ՀԱՅԱՍՏԱՆԻ ԷԼԵԿՏՐԱԿԱՆ ՑԱՆՑԵՐ» ՓԲԸ ժամանակավոր կառավարիչ
Պրն Ռ.Պետրոսյանին

«ԳԱԶՊՐՈՄ ԱՐՄԵՆԻԱ» ՓԲԸ
Վարչության նախագահ-Գլխավոր տնօրեն
Պրն Ա.Հակոբյանին

«ՏԵԼԵԿՈՄ ԱՐՄԵՆԻԱ» ԲԲԸ տնօրեն
Պրն Հ.Եսայանին

«ՎԵՈԼԻԱ ՋՈՒՐ» ՓԲԸ տնօրեն
Տիկին Մ.Շահինյանին

«ՋԻԷՆՍԻ-ԱԼՖԱ» ՓԲԸ գլխավոր տնօրեն
Պրն Հ.Ֆարամազյանին

«Բարձրավոլտ էլեկտրացանցեր» ՓԲԸ գլխավոր տնօրենի
պարտականությունները կատարող
Պրն Հ. Հայրապետյանին

Հարգելի պարոն/տիկին

«Ճաննախագիծ» ինստիտուտի կողմից իրականացվում է **Վաղարշապատ համայնքի Մրգաստան բնակավայրում պուրակի և բազմաֆունկցիոնալ ժամանցի վայրի կառուցման** նախագծա-նախահաշվային փաստաթղթերի կազմման և հեղինակային հսկողության ծառայություններ:

Խնդրում ենք տվյալ հատվածի համար տրամադրել ստորգետնյա և վերգետնյա հաղորդակցուղիների (մալուխների, ջրագծերի, խողովակաշարերի) վերաբերյալ տեղեկություն:

Առդիր 1 էջ

Տնօրեն՝ Դ. Քարտաշյան

Yerevan 375 040, 54B Acharian St
Երևան 375 040, Աճառյան 54Բ
Ереван 375 040, ул. Ачаряна 54Б
+374 10 75 75 00
www.dorproject.am
llcdorproject@mail.ru
info@dorproject.am

МИНИСТЕРСТВО ТЕРРИТОРИАЛЬНОГО УПРАВЛЕНИЯ И ИНФРАСТРУКТУР РЕСПУБЛИКИ АРМЕНИЯ
ЗАО "ВЫСОКОВОЛЬТНЫЕ ЭЛЕКТРОСЕТИ"
ГЕНЕРАЛЬНЫЙ ДИРЕКТОР

MINISTRY OF TERRITORIAL ADMINISTRATION AND INFRASTRUCTURES OF THE REPUBLIC OF ARMENIA
"HIGH VOLTAGE ELECTRIC NETWORKS" CJSC
GENERAL DIRECTOR

0084 Армения, Ереван, ул. З. Андраника 1
Тел. 060 38 00 01

0084 Armenia, Z. Andranik st.1, Yerevan
Tel: 060 38 00 01

ՀՀ ՏԱՐԱԾՔԱՅԻՆ ԿԱՌԱՎԱՐՄԱՆ
ԵՎ ԵՆԹԱԿԱՌՈՒՑՎԱԾՔՆԵՐԻ ՆԱԽԱՐԱՐՈՒԹՅՈՒՆ
«ԲԱՐՁՐԱՎՈԼՏ ԷԼԵԿՏՐԱՑԱՆՑԵՐ» ՓԲԸ
ԳԼԽԱՎՈՐ ՏՆՕՐԵՆ
0084, Հայաստան, Երևան, Զ. Անդրանիկի 1,
Հեռ. 060 38 00 01
Էլ. հասցե: hven@hven.am, www.hven.am

No. 03/26.14/3004-2026
«27» 05 2026թ.

«ՃԱՆՆԱԽԱԳԻԾ» ԻՆՍՏԻՏՈՒՏ ՍՊԸ-Ի ՏՆՕՐԵՆ
ԴԱՎԻԹ ՔԱՐՏԱՇՅԱՆԻՆ
(հեռ. 010 75-75-00)

Հարգելի պարոն Քարտաշյան

Ի պատասխան Ձեր 2026 թվականի մայիսի 18-ի № 05/18-4 գրության, որը «Բարձրավոլտ էլեկտրացանցեր» ՓԲ ընկերություն մուտքագրվել է 2026 թվականի մայիսի 21-ին «Ճաննախագիծ» ինստիտուտ ՍՊԸ-ի կողմից իրականացվող Վաղարշապատ համայնքի Մրգաստան բնակավայրում պուրակի և բազմաֆունկցիոնալ ժամանցի վայրի կառուցման նախագծա-նախահաշվային փաստաթղթերի կազմման և հեղինակային հսկողության ծառայությունների կատարման համար, ստորգետնյա և վերգետնյա հաղորդակցուղիների (մալուխների) վերաբերյալ տեղեկատվություն տրամադրելու վերաբերյալ հայտնում եմ, որ նշված տարածքում «Բարձրավոլտ էլեկտրացանցեր» ՓԲ ընկերության հաշվեկշռում հաշվառված ենթակառուցվածքներ չկան:

Ստորագրող
ՀԱՅԿ ՀԱՅՐԱՊԵՏՅԱՆ
2703870612

2026-05-27 14:59:45 GMT+4
Հավաստված է ԷԿԵՆԳ-ի կողմից
mID

Հարգանքով՝.
ԳԼԽԱՎՈՐ ՏՆՕՐԵՆԻ
ՊԱՐՏԱԿԱՆՈՒԹՅՈՒՆՆԵՐԸ ԿԱՏԱՐՈՂ ՀԱՅԿ ՀԱՅՐԱՊԵՏՅԱՆ

Կատարող՝ ՇԾ և ՕԳ գծով ճարտարագետ
Նարեկ Ղարաքեշիշյան, հեռ. (060) 380-051

МИНИСТЕРСТВО ТЕРРИТОРИАЛЬНОГО УПРАВЛЕНИЯ И ИНФРАСТРУКТУР РЕСПУБЛИКИ АРМЕНИЯ
ЗАО “ВЫСОКОВОЛЬТНЫЕ ЭЛЕКТРОСЕТИ”
ГЕНЕРАЛЬНЫЙ ДИРЕКТОР

MINISTRY OF TERRITORIAL ADMINISTRATION AND INFRASTRUCTURES OF THE REPUBLIC OF ARMENIA
“HIGH VOLTAGE ELECTRIC NETWORKS” CJSC
GENERAL DIRECTOR

0084 Армения, Ереван, ул. З. Андраника 1
Тел. 060 38 00 01

0084 Armenia, Z. Andranik st.1, Yerevan
Tel: 060 38 00 01

ՀՀ ՏԱՐԱԾՔԱՅԻՆ ԿԱՌԱՎԱՐՄԱՆ
ԵՎ ԵՆԹԱԿԱՌՈՒՑՎԱԾՔՆԵՐԻ ՆԱԽԱՐԱՐՈՒԹՅՈՒՆ
«ԲԱՐՁՐԱՎՈԼՏ ԷԼԵԿՏՐԱՑԱՆՑԵՐ» ՓԲԸ
ԳԼԽԱՎՈՐ ՏՆՕՐԵՆ
0084, Հայաստան, Երևան, Զ. Անդրանիկի 1,
Հեռ. 060 38 00 01
Էլ. հասցե: hven@hven.am, www.hven.am

No. 03/10.3/2977-2026
«26» 05 2026թ.

«ՃԱՆՆԱԽԱԳԻԾ» ԻՆՍՏԻՏՈՒՏ ՍՊԸ-Ի ՏՆՕՐԵՆ
ԴԱՎԻԹ ՔԱՐՏԱՇՅԱՆԻՆ
(հեռ. 010 75-75-00)

Հարգելի պարոն Քարտաշյան

Ի պատասխան Ձեր 2026 թվականի մայիսի 18-ի № 05/18-4 գրության՝ «Ճաննախագիծ» ինստիտուտ ՍՊԸ-ի կողմից իրականացվող ՀՀ Արմավիրի մարզի Վաղարշապատ համայնքի Մրգաստան բնակավայրում պուրակի և բազմաֆունկցիոնալ ժամանցի վայրի կառուցման նախագծա-նախահաշվային փաստաթղթերի կազմման և հեղինակային հսկողության ծառայությունների համար ստորգետնյա և վերգետնյա հաղորդակցուղիների (մալուխների) մասին տեղեկատվություն տրամադրելու վերաբերյալ, հայտնում եմ, որ նշված տարածքում «Բարձրավոլտ էլեկտրացանցեր» ՓԲ ընկերության հաշվեկշռում հաշվառված ենթակառուցվածքներ չկան:

Ստորագրող
ՀԱՅԿ ՀԱՅՐԱՊԵՏՅԱՆ
2703870612

2026-05-26 12:35:35 GMT+4
Հավաստված է ԷԿԵՆԳ-ի կողմից
mID

Հարգանքով՝
ԳԼԽԱՎՈՐ ՏՆՕՐԵՆԻ
ՊԱՐՏԱԿԱՆՈՒԹՅՈՒՆՆԵՐԸ ԿԱՏԱՐՈՂ

ՀԱՅԿ ՀԱՅՐԱՊԵՏՅԱՆ

Կատարող՝ ՏՀ և ԱԱ բաժնի առաջատար ճարտարագետ
Արման Օհանյան, հեռ. (060) 380-051

ՀԱՅԱՍՏԱՆԻ ԷԼԵԿՏՐԱԿԱՆ ՑԱՆՑԵՐ

ՀՀ, ք. Երևան, 0047, Ա. Արմենակյան 127, հեռ.՝ +374 (10) 65 00 86, Էլ.-հասցե՝ office@ena.am

№ 08-129-02/1163
«27» 05 2026թ.

Ձեր

«Ճաննախագիծ» ինստիտուտ ՍՊԸ
տնօրեն պարոն Դ. Քարտաշյանին
ք. Երևան, Աճառյան 54Բ

Ի պատասխան Ձեր թիվ 05/18-4
առ 18.05.2026թ. գրության

Հարգելի՛ պարոն Քարտաշյան,

ՀՀ Արմավիրի մարզի Վաղարշապատ համայնքի Մրգաստան բնակավայրում պուրակի և բազմաֆունկցիոնալ ժամանցի վայրի կառուցման նախագծերի կազմման վերաբերյալ՝ հայտնում եմ, որ նշված բնակավայրի տեղադիրքի վերաբերյալ տեղեկատվություն ստանալու համար անհրաժեշտ է, որ Ձեր ներկայացուցիչը համապատասխան տեղանքի հատակագծով մոտենա «ՀԷՑ» ՓԲ ընկերության «Մուսալեռ» մասնաճյուղի «Էջմիածին» էլեկտրական ցանց (գլխավոր ճարտարագետ՝ Արթուր Ալեքսանյան, հեռ.՝ 077-987-434)՝ հատակագծի վրա կոմունիկացիաների նշագրումներ կատարելու համար:

Ժամանակավոր կառավարիչ **Ռ. Պետրոսյան**

Կատ. Հ. Ավագյան
հեռ. 011-59-12-30

661-A-26

Закрытое акционерное общество
«Газпром Армения»
(ЗАО «Газпром Армения»)

ГЛАВНЫЙ ИНЖЕНЕР
ПЕРВЫЙ ЗАМЕСТИТЕЛЬ
ГЕНЕРАЛЬНОГО ДИРЕКТОРА

Тбилисское шоссе, 43, Ереван, Республика Армения, 0091
тел.: (374 10) 294-888, 294-753, факс: (374 10) 294-728
e-mail: inbox@gazpromarmenia.am, gazpromarmenia.am

«Գազպրոմ Արմենիա»
փակ բաժնետիրական ընկերություն
(«Գազպրոմ Արմենիա» ՓԲԸ)

ԳԼԽԱՎՈՐ ՃԱՐՏԱՐԱԳԵՏ
ԳԼԽԱՎՈՐ ՏՆՕՐԵՆԻ
ԱՌԱՋԻՆ ՏԵՂԱԿԱԼ

0091, ՀՀ, Երևան, Թբիլիսյան խճուղի 43
հեռ.՝ (374 10) 294-888, 294-753, ֆաքս՝ (374 10) 294-728
էլ.փոստ՝ inbox@gazpromarmenia.am, gazpromarmenia.am

«27» 05 2026 г.   № 01/18.1/3609-2026

«Ճաննախագիծ»
ինստիտուտ ՍՊԸ տնօրեն
պարոն Դ. Քարտաշյանին

Ձեր 18.05.2026թ. №05/18-4
գրության վերաբերյալ

Հարգելի պարոն Քարտաշյան

Տեղեկացնում ենք, որ Վաղարշապատ համայնքի Մրգաստան բնակավայրի պուրակի և բազմաֆունկցիոնալ ժամանցի վայրի տարածքում «Գազպրոմ Արմենիա» ՓԲԸ կողմից շահագործվող էներգատեղակայանքներ չկան:

Հարգանքով՝   **Ա. Գաբրիելյան**

Ս.Պետրոսյան
+374 (10) 294-796

«ՋԻԷՆՍԻ-ԱԼՖԱ» ՓԲԸ

Խաղաղության փող. 1,
ք. Աբովյան, 2201, ՀՀ
հեռ.՝ (374 60) 46 46 46
էլ. փոստ՝ info@ovio.am

www.ovio.am

0306-05/22 25.05.2026

«ՃԱՆՆԱԽԱԳԻԾ» ԻՆՍՏԻՏՈՒՏ ՍՊԸ

տնօրեն Դ. Քարտաշյանին

Հարգելի՛ պարոն Քարտաշյան,

Ի պատասխան թիվ ***05/20-1, 05/18-4, 05/15-2, 05/13-6 և 05/08-1*** Ձեր գրությունների՝ տեղեկացնում ենք, որ գրություններում ներկայացված տարածքներում «ՋԻԷՆՍԻ-ԱԼՖԱ» փակ բաժնետիրական ընկերությունը չունի կապի ենթակառուցվածքներ:

Հարգանքով՝

Հայկ Ֆարամազյան

Գլխավոր տնօրեն

կատարող՝ Գագիկ Այվազյան
Հեռ.՝ +374 94 200614

«Տելեկոմ Արմենիա» ԲԲԸ, ՀՀ, ք. Երևան, Ազատության պող. 24/1, 0014 Հեռ.՝ 010 41 04 10
"Telecom Armenia" OJSC, 24/1, Azatutyan ave., Yerevan 0014, RA Tel.: 010 41 04 10

«ՏԵԼԵԿՈՄ ԱՐՄԵՆԻԱ» ԲԲԸ
ՓԱՍՏԱԹՂԹԱՇՐՋԱՆԱՌՈՒԹՅԱՆ ԲԱԺԻՆ
ԵԼՔ N 7348/26-1
«26» 05 2026 թ.

Ք.Երևան
Ճանապարհագիծ ՍՊԸ ինստիտուտ
տնօրեն Պ-ն Դ.Քարտաշյանին
Dorproject LLC <llcdorproject@mail.ru>

Հարգելի պարոն Քարտաշյան ,

Ի պատասխան Ձեր թիվ 05/18-4 առ 18.05.26թ. գրության, տեղեկացնում ենք, որ Վաղարշապատ համայնքի Մրգաստան բնակավայրի նշված հատվածում «Տելեկոմ Արմենիա» ԲԲԸ-ին պատկանող ենթակառուցվածքներ չկան:

Հարգանքով՝

Գ.Գևորգյան

Տեխնիկական տնօրեն

կատարող՝ Մ. Հայրապետյան

Հեռ 010414161

VEOLIA

«27» 05 2026թ.

N ԱՏ/17768

«Ճանապարհագիծ ինստիտուտ» ՍՊԸ
տնօրեն Դ.Քարտաշյանին
/ էլ.հասցեն՝ info@dorproject.am/

Առարկան՝ Պարզաբանում գրության վերաբերյալ

Հարգելի պարոն Քարտաշյան,

Ի պատասխան Ձեր 18.05.2026թ. N05/18-4 գրության՝ հայտնում եմ, որ ՀՀ Արմավիրի մարզի Մրգաստան գյուղում գտնվող քննարկվող հասցեի տարածքով «Վեոլիա Ջուր» ՓԲԸ կողմից շահագործվող կոմունիկացիաներ չեն անցնում:

Կից ներկայացված սխեմայի վրա նշագծված է հասցեի հարևանությամբ անցնող «Վեոլիա Ջուր» ՓԲԸ կողմից շահագործվող կոմունիկացիան /d=100մմ ջրագիծ/:

Առդիր՝ 1 էջ:

Հարգանքով՝

Գլխավոր տնօրեն
Մ. Շահինյան

Պատասխանատու՝
Լ. Բարեյան

ՀՀ ԵՐԵՎԱՆ, «ՎԵՈԼԻԱ ՋՈՒՐ» ՓԲԸ
ԵԼԻՑ 17768
27 05 2026

ՀՀ, ք. Երևան, 0025,Աբովյան 66ա
Հեռ.՝ 1-85, 0-800-00-185, 011-300-185
Էլ. փոստ՝ am.water.office.all@veolia.com
Վեբ-էջ՝ www.veolia.am

RA, Yerevan, 0025, Str. Abovyan 66a
Tel.: 1-85, 0-800-00-185, 011-300-185
E-mail: am.water.office.all@veolia.com
Web site: www.veolia.am

«Հաստատում եմ»

«Հարավ» ՇՏ տնօրեն

_______________ Ս. Մկրտչյան

«21» «05» 2026թ.

Տարածքի կոմունիկացիա

Արմավիրի մարզ, հ. Վաղարշապատ
գ. Մրգաստան
Ծածկագիրը
/Տարածքի հասցե/

ՃԱՆՆԱԽԱԳԻԾ ԻՆՍՏԻՏՈՒՏ ՄՊԸ
/Անուն, Ազգանուն/

/Հեռախոսահամար/

Նշագրված տարածքով անցնում եմ կոմունիկացիաներ	☐ Այո ☒ Ոչ
Տարածքով անցնում է	☐ Ջրագիծ ___ մմ ☐ Կոյուղագիծ ___ մմ
Տարածքի հարևանությամբ անցնում է	☑ Ջրագիծ D- 100 մմ · L- 30 գծմ ☐ Կոյուղագիծ D- ___ մմ L- ___ գծմ

Պատասխանատու՝ Արմավիր տ/մ Էջմիածին ենթատեղամասի պետ _______ Հ. Եղիազարյան

«21» «05» 2026թ

Գործ-3041

Untitled Map
Write a description for your map.
Legend
Mrgastan
Google Earth
Image © 2026 Airbus
N
200 ft

Проект финансируется	
	Վաղարշապատ համայնքի Մրգաստան բնակավայրում պուրակի և բազմաֆունկցիոնալ ժամանցի վայրի կառուցում **Устройство сквера и многофункциональной зоны отдыха в населенном пункте Мргастан общины Вагаршапат**
Заказчик	**Նախագծային աշխատանքներ/Проектные работы**
Code No.	**Վերնագիր/Заглавие**
1_1_'01ПД_ЛД000_Р_0001_00	**Փաստաթղթերի ցանկ/Список документов**
Дата 06/2026	

Վաղարշապատ համայնքի Մրգաստան բնակավայրում պուրակի և բազմաֆունկցիոնալ ժամանցի վայրի կառուցում
Устройство сквера и многофункциональной зоны отдыха в населенном пункте Мргастан общины Вагаршапат

Фаза	Раздел	Նախագիծ Проект	Կառուցվածքներ/Թեմա Структуры	Տեսակը тип	Համարը Номер	Վերանայում Пересмотр	Փաստաթղթի անվանումը/Название документов					Մասշտաբ Масштаб	Ամսաթիվ Дата
							Փաստաթղթի անվանումը 1 Название документов 1	Ենթաբաժին 1 подзаголовок 1	Ենթաբաժին 2 подзаголовок 2	Ենթաբաժին 3 подзаголовок 3	Ենթաբաժին 4 подзаголовок 4		
1	Վերջնական հանձնում/Окончательная сдача												
	01	Устройство сквера и многофункциональной зоны отдыха в населенном пункте Мргастан общины Вагаршапат											
		01ПД	Բակերի նախագիծ / Проект двора										
			ПД000	Բակերի նախագիծ / Проект двора									
				П	Հատակագիծ / План								
1	01	01ПД	ПД000	П	0001	00	Устройство сквера и многофункциональной зоны отдыха в населенном пункте Мргастан общины Вагаршапат	Բակերի նախագիծ / Проект двора	Բակերի նախագիծ / Проект двора	Հատակագիծ / План	էջ/стр. 01 - 01	A1-1:250 A3-1:500	06/2026
			ЛП000	Ոռոգման ջրագիծ / Линия поливной воды									
				П	Հատակագիծ / План								
1	01	01ПД	ЛП000	П	0002	00	Устройство сквера и многофункциональной зоны отдыха в населенном пункте Мргастан общины Вагаршапат	Բակերի նախագիծ / Проект двора	Բակերի նախագիծ / Проект двора	Հատակագիծ / План	էջ/стр. 01 - 01	A1-1:250 A3-1:500	06/2026
				ТЧ	Տիպային գծագրեր / Типовые чертежи								
1	01	01ПД	ПД000	ТЧ	0001	00	Устройство сквера и многофункциональной зоны отдыха в населенном пункте Мргастан общины Вагаршапат	Բակերի նախագիծ / Проект двора	Բակերի նախագիծ / Проект двора	Տիպային գծագրեր / Типовые чертежи	Երիտասարդական կենտրոն / Молодёжный центр (հատակագիծ/план) էջ. / стр. 1 - 3		06/2026
1	01	01ПД	ПД000	ТЧ	0002	00	Устройство сквера и многофункциональной зоны отдыха в населенном пункте Мргастан общины Вагаршапат	Բակերի նախագիծ / Проект двора	Բակերի նախագիծ / Проект двора	Տիպային գծագրեր / Типовые чертежи	Երիտասարդական կենտրոն / Молодёжный центр (ճակատներ / фасады) էջ. / стр. 2 - 3		06/2026
1	01	01ПД	ПД000	ТЧ	0003	00	Устройство сквера и многофункциональной зоны отдыха в населенном пункте Мргастан общины Вагаршапат	Բակերի նախագիծ / Проект двора	Բակերի նախագիծ / Проект двора	Տիպային գծագրեր / Типовые чертежи	Երիտասարդական կենտրոն / Молодёжный центр (կտրվածք / разрез) էջ. / стр. 3 - 3		06/2026
1	01	01ПД	ПД000	ТЧ	0004	00	Устройство сквера и многофункциональной зоны отдыха в населенном пункте Мргастан общины Вагаршапат	Բակերի նախագիծ / Проект двора	Բակերի նախագիծ / Проект двора	Տիպային գծագրեր / Типовые чертежи	Պատուհանների և դռների մասնագրեր / Спецификации окон и дверей		06/2026
1	01	01ПД	ПД000	ТЧ	0005	00	Устройство сквера и многофункциональной зоны отдыха в населенном пункте Мргастан общины Вагаршапат	Բակերի նախագիծ / Проект двора	Բակերի նախագիծ / Проект двора	Տիպային գծագրեր / Типовые чертежи	Երիտասարդական կենտրոն / Молодёжный центр (անվանացանկ / ведомость)		06/2026
1	01	01ПД	ПД000	ТЧ	0006	00	Устройство сквера и многофункциональной зоны отдыха в населенном пункте Мргастан общины Вагаршапат	Բակերի նախագիծ / Проект двора	Բակերի նախագիծ / Проект двора	Տիպային գծագրեր / Типовые чертежи	Ժապավենային հիմքի հատակագիծ, հատույթներ/План фундаментов, разрезы и сечения էջ. / стр 1 - 2		06/2026

Фаза	Раздел	Նախագիծ Проект	Կառուցվածքներ Ծեմա Структуры	Տեսակը тип	Համարը Номер	Վերանայում Пересмотр	Փաստաթղթի անվանումը/Название документов				Մասշտաբ Масштаб	Ամսաթիվ Дата
							Փաստաթղթի անվանումը 1 Название документов 1	Ենթաբաժին 1 подзаголовок 1	Ենթաբաժին 2 подзаголовок 2	Ենթաբաժին 3 подзаголовок 3	Ենթաբաժին 4 подзаголовок 4		
1	01	01ПД	ПД000	ТЧ	0007	00	Устройство сквера и многофункциональной зоны отдыха в населенном пункте Мргастан общины Вагаршапат	Բակերի նախագիծ / Проект двора	Բակերի նախագիծ / Проект двора	Տիպային գծագրեր / Типовые чертежи	Ժապավենային հիմքի հատակագիծ, հատույթներ/План фундаментов, разрезы и сечения էջ. / стр 2 - 2		06/2026
1	01	01ПД	ПД000	ТЧ	0008	00	Устройство сквера и многофункциональной зоны отдыха в населенном пункте Мргастан общины Вагаршапат	Բակերի նախագիծ / Проект двора	Բակերի նախագիծ / Проект двора	Տիպային գծագրեր / Типовые чертежи	Լայնական շրջանակներ / Поперечные рамы էջ. / стр 1 - 2		06/2026
1	01	01ПД	ПД000	ТЧ	0009	00	Устройство сквера и многофункциональной зоны отдыха в населенном пункте Мргастан общины Вагаршапат	Բակերի նախագիծ / Проект двора	Բակերի նախագիծ / Проект двора	Տիպային գծագրեր / Типовые чертежи	Լայնական շրջանակներ / Поперечные рамы էջ. / стр 2 - 2		06/2026
1	01	01ПД	ПД000	ТЧ	0010	00	Устройство сквера и многофункциональной зоны отдыха в населенном пункте Мргастан общины Вагаршапат	Բակերի նախագիծ / Проект двора	Բակերի նախագիծ / Проект двора	Տիպային գծագրեր / Типовые чертежи	Երկայանական շրջանակներ / Продольные рамы էջ. / стр 1 - 4		06/2026
1	01	01ПД	ПД000	ТЧ	0011	00	Устройство сквера и многофункциональной зоны отдыха в населенном пункте Мргастан общины Вагаршапат	Բակերի նախագիծ / Проект двора	Բակերի նախագիծ / Проект двора	Տիպային գծագրեր / Типовые чертежи	Երկայանական շրջանակներ / Продольные рамы էջ. / стр 2 - 4		06/2026
1	01	01ПД	ПД000	ТЧ	0012	00	Устройство сквера и многофункциональной зоны отдыха в населенном пункте Мргастан общины Вагаршапат	Բակերի նախագիծ / Проект двора	Բակերի նախագիծ / Проект двора	Տիպային գծագրեր / Типовые чертежи	Երկայանական շրջանակներ / Продольные рамы էջ. / стр 2 - 4		06/2026
1	01	01ПД	ПД000	ТЧ	0013	00	Устройство сквера и многофункциональной зоны отдыха в населенном пункте Мргастан общины Вагаршапат	Բակերի նախագիծ / Проект двора	Բակերի նախագիծ / Проект двора	Տիպային գծագրեր / Типовые чертежи	Երկայանական շրջանակներ / Продольные рамы էջ. / стр 4 - 4		06/2026
1	01	01ПД	ПД000	ТЧ	0014	00	Устройство сквера и многофункциональной зоны отдыха в населенном пункте Мргастан общины Вагаршапат	Բակերի նախագիծ / Проект двора	Բակերի նախագիծ / Проект двора	Տիպային գծագրեր / Типовые чертежи	Ծածկի սալեր / Плиты перекрытия		06/2026
1	01	01ПД	ПД000	ТЧ	0015	00	Устройство сквера и многофункциональной зоны отдыха в населенном пункте Мргастан общины Вагаршапат	Բակերի նախագիծ / Проект двора	Բակերի նախագիծ / Проект двора	Տիպային գծագրեր / Типовые чертежи	Տանիք / Крыша		06/2026
1	01	01ПД	ПД000	ТЧ	0016	00	Устройство сквера и многофункциональной зоны отдыха в населенном пункте Мргастан общины Вагаршапат	Բակերի նախագիծ / Проект двора	Բակերի նախագիծ / Проект двора	Տիպային գծագրեր / Типовые чертежи	Արտաքին պատ / Внешняя стена		06/2026
1	01	01ПД	ПД000	ТЧ	0017	00	Устройство сквера и многофункциональной зоны отдыха в населенном пункте Мргастан общины Вагаршапат	Բակերի նախագիծ / Проект двора	Բակերի նախագիծ / Проект двора	Տիպային գծագրեր / Типовые чертежи	Բեմի հատակագիծ, ամրանավորումը և կտրվածքը План сцены, схема армирования и разрезы		06/2026
1	01	01ПД	ПД000	ТЧ	0018	00	Устройство сквера и многофункциональной зоны отдыха в населенном пункте Мргастан общины Вагаршапат	Բակերի նախագիծ / Проект двора	Բակերի նախագիծ / Проект двора	Տիպային գծագրեր / Типовые чертежи	Ոռոգման ջրագիծ / Оросительный водопровод		06/2026
1	01	01ПД	ПД000	ТЧ	0019	00	Устройство сквера и многофункциональной зоны отдыха в населенном пункте Мргастан общины Вагаршапат	Բակերի նախագիծ / Проект двора	Բակերի նախագիծ / Проект двора	Տիպային գծագրեր / Типовые чертежи	Վիզուալիզացիա / Визуализация		06/2026
			ИГ000 Ինժեներական երկրաբանություն / Инженерная геология									
				ИГПП Ինժեներաերկրաբանական երկայնական կտրվածք/Инженерно-геологический продольный профиль								
1	01	01ПД	ИГ000	ИГПП	0001	00	Устройство сквера и многофункциональной зоны отдыха в населенном пункте Мргастан общины Вагаршапат	Բակերի նախագիծ / Проект двора	Ինժեներական երկրաբանություն / Инженерная геология	Ինժեներաերկրաբանական երկայնական կտրվածք/Инженерно-геологический продольный профиль	Ինժեներաերկրաբանական երկայնական կտրվածք Инженерно-геологический продольный профиль էջ/стр. 01 - 01	A1-1:1000 A3-1:2000	06/2026

Фаза	Раздел	Նախագիծ Проект	Կառուցվածքներ/Ծենմա Структуры	Տեսակը тип	Համարը Номер	Վերանայում Пересмотр	Փաստաթղթի անվանումը/Название документов					Մասշտաբ Масштаб	Ամսաթիվ Дата
							Փաստաթղթի անվանումը 1 Название документов 1	Ենթաբաժին 1 подзаголовок 1	Ենթաբաժին 2 подзаголовок 2	Ենթաբաժին 3 подзаголовок 3	Ենթաբաժին 4 подзаголовок 4		
		03HC	փոքր կառուցվածքներ/небольшие структуры										
			BO001	Ջրահեռացում/ Водоотвод									
				ДК	Սեպտիկ հոր / Дренажный колодец								
1	01	03HC	BO001	ДК	0001	00	Устройство сквера и многофункциональной зоны отдыха в населенном пункте Мргастан общины Вагаршапат	փոքր կառուցվածքներ/небольшие структуры	Ջրահեռացում/ Водоотвод	Սեպտիկ հոր / Дренажный колодец	Սեպտիկ հոր / Дренажный колодец	A3-1:40	06/2026
		02HO	Լուսավորության ցանցի կառուցում / Строительство сети освещения										
			HO000	Լուսավորություն / Освещения									
				П	Հատակագիծ / План								
1	01	02HO	HO000	П	0001	00	Устройство сквера и многофункциональной зоны отдыха в населенном пункте Мргастан общины Вагаршапат	Լուսավորության ցանցի կառուցում / Строительство сети освещения	Լուսավորություն / Освещения	Հատակագիծ / План	էջ/стр. 01 - 01	A1-1:250 A3-1:500	06/2026
				ТЧ	Տիպային գծագրեր / Типовые чертежи								
1	01	01ПД	ПД000	ТЧ	0001	00	Устройство сквера и многофункциональной зоны отдыха в населенном пункте Мргастан общины Вагаршапат	Устройство сквера и многофункциональной зоны отдыха в населенном пункте Мргастан общины Вагаршапат	Լուսավորություն / Освещения	Տիպային գծագրեր / Типовые чертежи	Բաշխիչ ցանցի սկզբունքային սխեմա / Схема распределительной сети		06/2026
1	01	01ПД	ПД000	ТЧ	0002	00	Устройство сквера и многофункциональной зоны отдыха в населенном пункте Мргастан общины Вагаршапат	Устройство сквера и многофункциональной зоны отдыха в населенном пункте Мргастан общины Вагаршапат	Լուսավորություն / Освещения	Տիպային գծագրեր / Типовые чертежи	Մալուխների հենասյան մեջ ներանցման հանգույցներ / Узлы кабельного ввода на опоре		06/2026
1	01	01ПД	ПД000	ТЧ	0003	00	Устройство сквера и многофункциональной зоны отдыха в населенном пункте Мргастан общины Вагаршапат	Устройство сквера и многофункциональной зоны отдыха в населенном пункте Мргастан общины Вагаршапат	Լուսավորություն / Освещения	Տիպային գծագրեր / Типовые чертежи	3-մետրանոց պուրակային հենասյան հիմք / Основание 3-метровой парковой опоры		06/2026
1	01	01ПД	ПД000	ТЧ	0004	00	Устройство сквера и многофункциональной зоны отдыха в населенном пункте Мргастан общины Вагаршапат	Устройство сквера и многофункциональной зоны отдыха в населенном пункте Мргастан общины Вагаршапат	Լուսավորություն / Освещения	Տիպային գծագրեր / Типовые чертежи	Տարածքի լուսավորության սյուներ / Столбы освещения территории		06/2026
		05BE	Ամփոփագրեր/Ведомости										
			BE000	Ամփոփագրեր/Ведомости									
				BE	Ամփոփագրեր/Ведомости								
1	01	05BE	BE000	BE	0001	00	Устройство сквера и многофункциональной зоны отдыха в населенном пункте Мргастан общины Вагаршапат	Ամփոփագրեր/Ведомости	Ամփոփագրեր/Ведомости	Ամփոփագրեր/Ведомости	Համահավաք ամփոփագիր / Сводная ведомость		06/2026
1	01	05BE	BE000	BE	0002	00	Устройство сквера и многофункциональной зоны отдыха в населенном пункте Мргастан общины Вагаршапат	Ամփոփագրեր/Ведомости	Ամփոփագրեր/Ведомости	Ամփոփագրեր/Ведомости	Սեպտիկ հորի տեղադրում / Установка дренажного колодца		06/2026

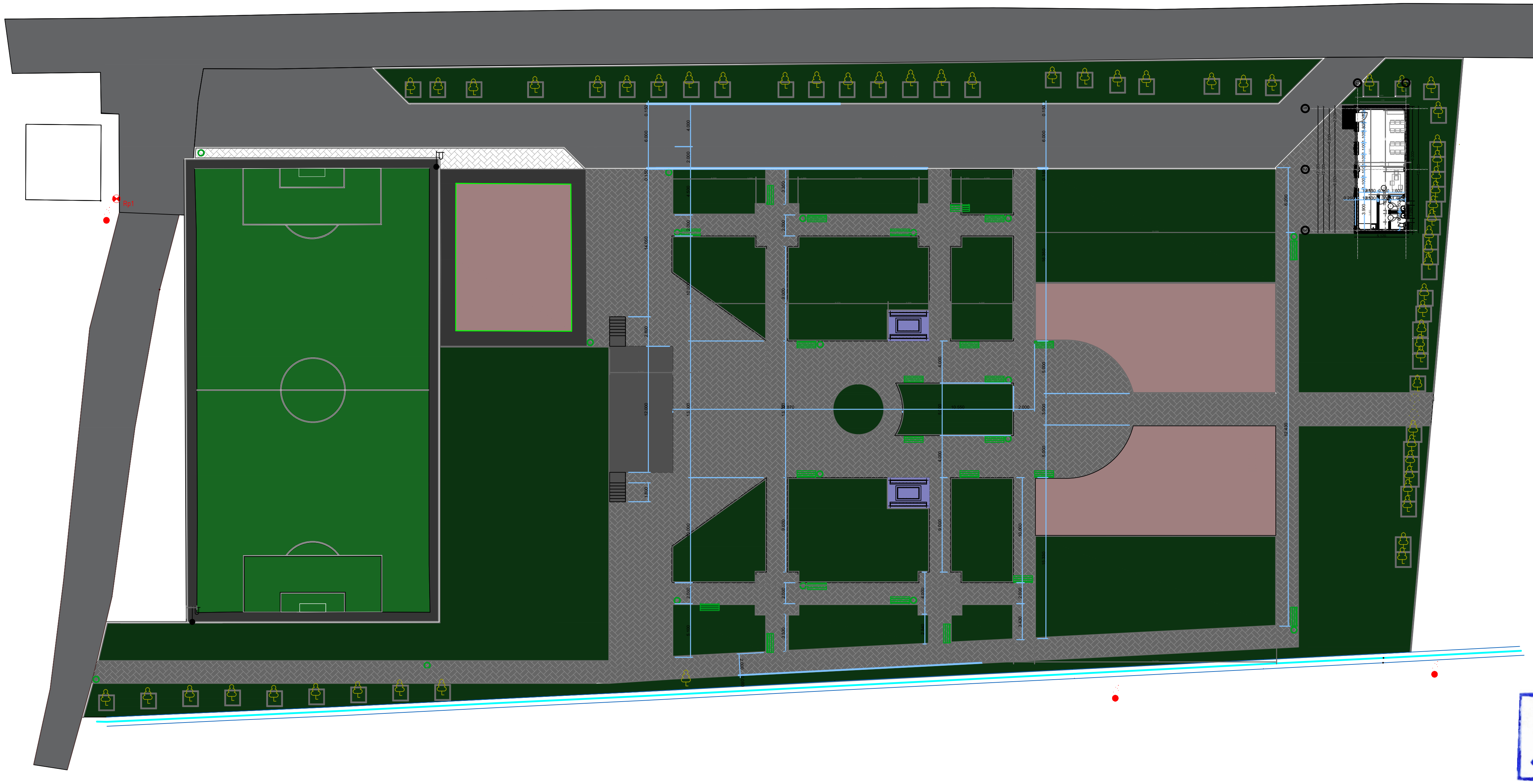

- Խաղահրապարակ
- Ջրուցարան
- Կանաչապատում
- Սալապատում
- Ասֆալտապատում
- Բեմ
- Շատրվան

«ԱՐԽԻՏԵԿՏ» ՍՊԸ
ՓՈՐՁԱՔՆՆՈՒԹՅՈՒՆ
«__»________20 թ.

Проект финансируется	Заказчик	Проектировщик	Նախագծի անվանումը / Название проекта	Գծագիր / Чертеж
			Վաղարշապատ համայնքի Մրգաստան բնակավայրում պուրակի և բազմաֆունկցիոնալ ժամանցի վայրի կառուցում **Устройство сквера и многофункциональной зоны отдыха в населенном пункте Мргастан общины Вагаршапат**	Մրգաստան բնակավայրում պուրակի կառուցում / Устройство сквера в населенном пункте Мргастан Բակերի նախագիծ / Проект двора Բակերի նախագիծ / Проект двора Հատակագիծ / План 01 - 01

Код документа													Գծագրի մասշտաբ Масштаб чертежа
Фаза	Раздел	Проект	Структуры	Тип	Номер	Пересмотр							
1	01	01ПД	ПД000	П	0001	00							A1-1:250 A3-1:500
Контактный номер	Գծագիր N / Номер документа.						00	06.2026	Окончательная сдача	НД	ДК		Վերստուգում Пересмотр
N ՀՀ ԱՄՎՀ ԳՀԾԱԲ 26/10	1-01-01ПД-ПД000-П-0001_00						Վերստուգում Пересмотр	Ամսաթիվ Дата	Նկարագրություն Описание	Ում կողմից Подготовленный	Ստուգված է Проверено	Հաստատված է Одобренный	00

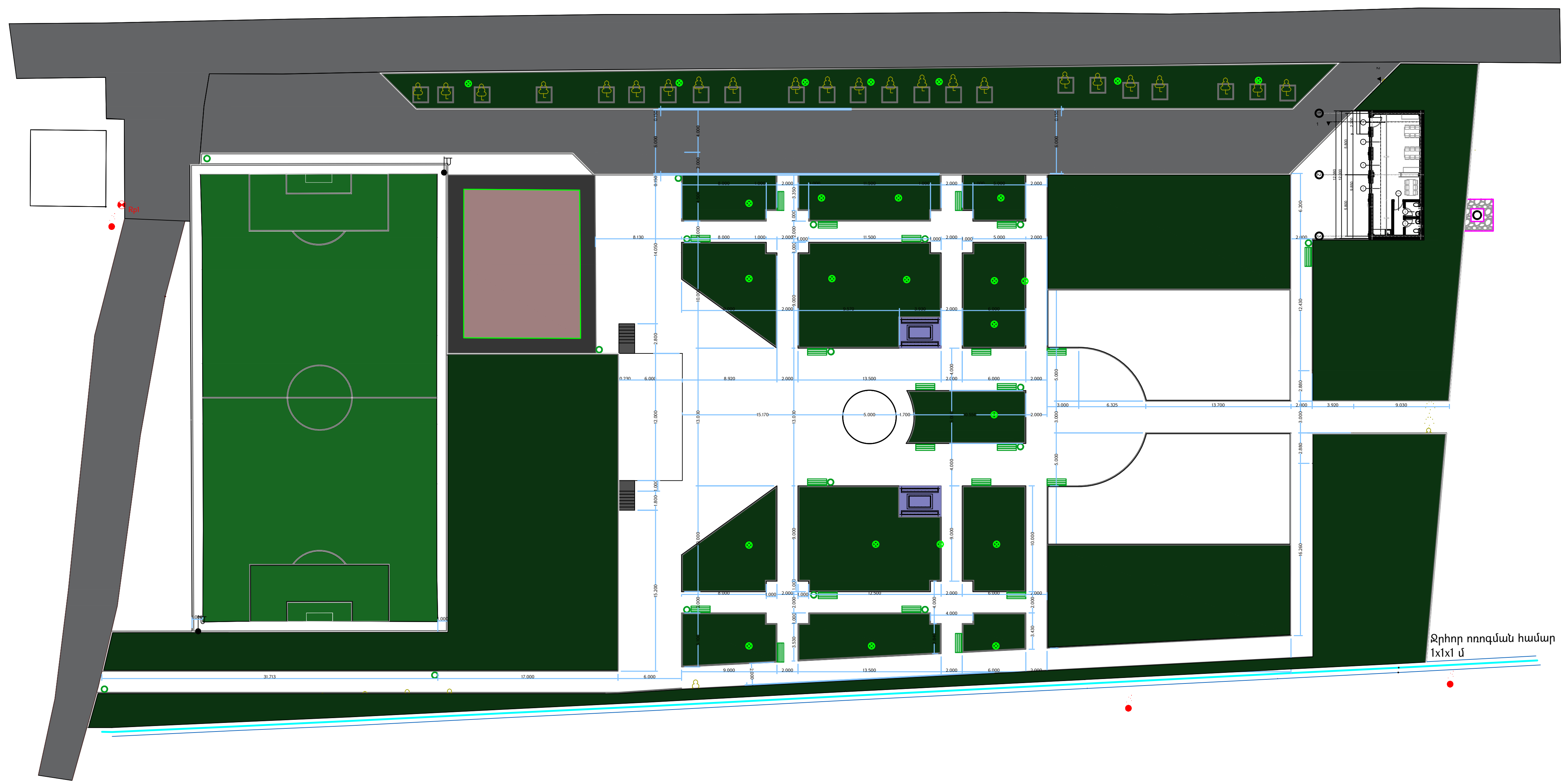

—	Ոռոգման ջրագիծ / Линия поливной воды
⊗	Ոռոգման ջրագծի փական d=20մմ /Винтил линии полива d=20мм
▣	Կեղտաջրերի հոր /Канализационный колодец

«ԱՐԽԻՏԵԿՏ» ՍՊԸ
ՓՈՐՁԱՔՆՆՈՒԹՅՈՒՆ
«___»__________20 թ.

Проект финансируется	Заказчик	Проектировщик	Նախագծի անվանումը / Название проекта	Գծագիր / Чертеж
			Վաղարշապատ համայնքի Մրգաստան բնակավայրում պուրակի և բազմաֆունկցիոնալ ժամանցի վայրի կառուցում **Устройство сквера и многофункциональной зоны отдыха в населенном пункте Мргастан общины Вагаршапат**	Մրգաստան բնակավայրում պուրակի կառուցում / Устройство сквера в населенном пункте Мргастан Բակերի նախագիծ / Проект двора Ոռոգման ջրագիծ / Линия поливной воды Հատակագիծ / План 01 - 01

Код документа													Գծագրի մասշտաբ Масштаб чертежа
Фаза	Раздел	Проект	Структуры	Тип	Номер	Пересмотр							
1	01	01ПД	ЛП000	П	0001	00							A1-1:250 A3-1:500
Контактный номер	Գծագիր N / Номер документа.						00	06.2026	Окончательная сдача	НД	ДК		Վերստուգում Пересмотр
N ՀՀ ԱՄՎՀ ԳՀԾՁԲ 26/10	1-01-01ПД-ЛП000-П-0001_00						Վերստուգում Пересмотр	Ամսաթիվ Дата	Նկարագրություն Описание	Ում կողմից Подготовленный	Ստուգված է Проверено	Հաստատված է Одобренный	00

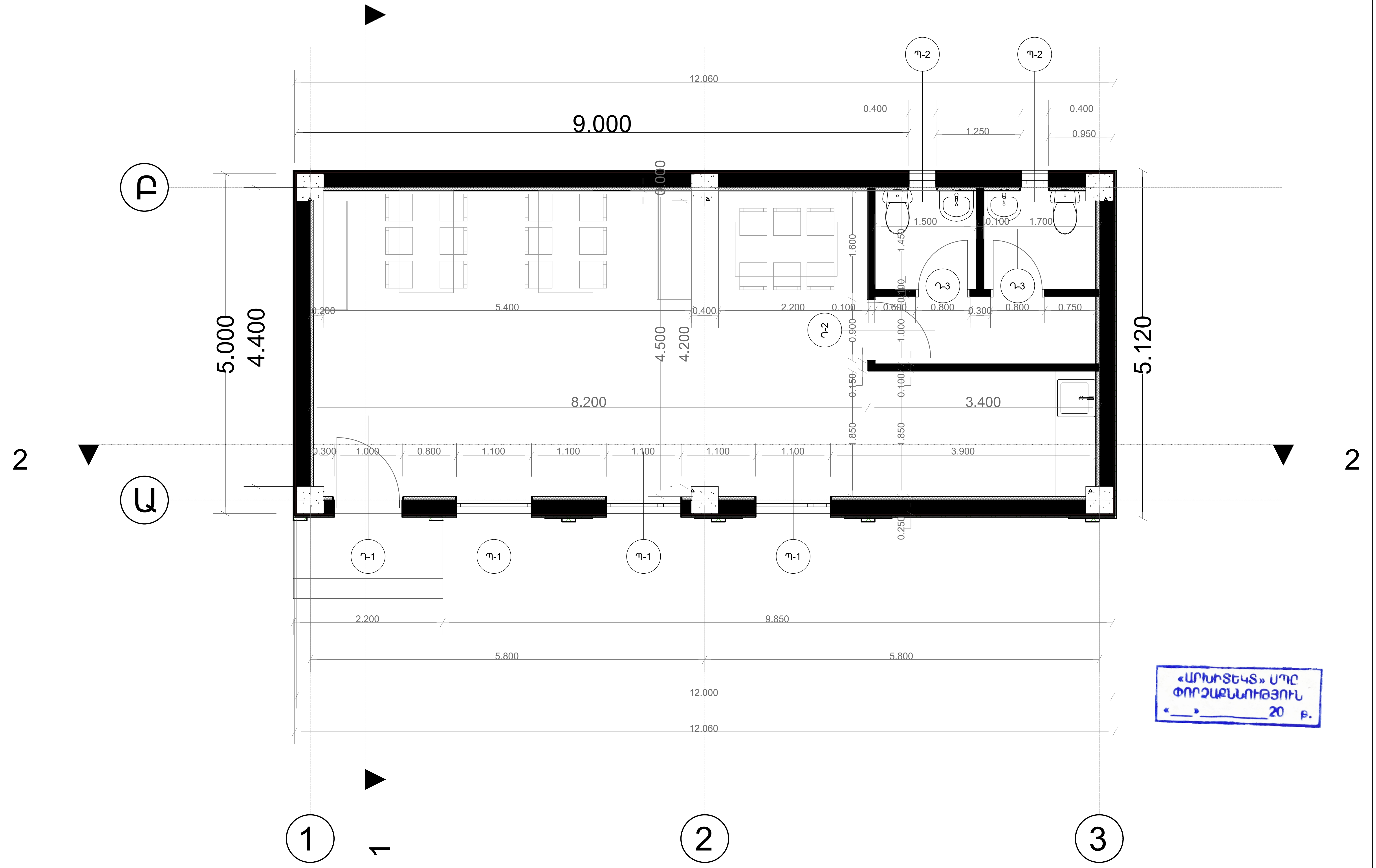

«ԱՐԽԻՏԵԿՏ» ՍՊԸ
ՓՈՐՁԱՔՆՆՈՒԹՅՈՒՆ
«___»__________20 թ.

Проект финансируется	Заказчик	Проектировщик	Նախագծի անվանումը / Название проекта	Գծագիր / Чертеж
			Վաղարշապատ համայնքի Մրգաստան բնակավայրում պուրակի և բազմաֆունկցիոնալ ժամանցի վայրի կառուցում **Устройство сквера и многофункциональной зоны отдыха в населенном пункте Мргастан общины Вагаршапат**	Մրգաստան բնակավայրում պուրակի կառուցում / Устройство сквера в населенном пункте Мргастан Բակերի նախագիծ / Проект двора Տիպային գծագրեր / Типовые чертежи Երիտասարդական կենտրոն / Молодёжный центр (հատակագիծ / план) 1 - 3

Код документа						
Фаза	Раздел	Проект	Структуры	Тип	Номер	Пересмотр
1	1	01ПД	ПД000	ТЧ	0001	00

Контактный номер	Գծագիր N / Номер документа.
N ՀՀ ԱՄՎՀ ԳՀԾԹՊ 26/10	1-1-01ПД-ПД000-ТЧ-0001_00

Վերստուգում Пересмотр	Ամսաթիվ Дата	Նկարագրություն Описание	Ով կողմից Подготовленный	Ստուգված է Проверено	Հաստատված է Одобренный
00	06.2026	Окончательная сдача	НД	ДК	

Գծագրի մասշտաբ
Масштаб чертежа

Վերստուգում
Пересмотр
00

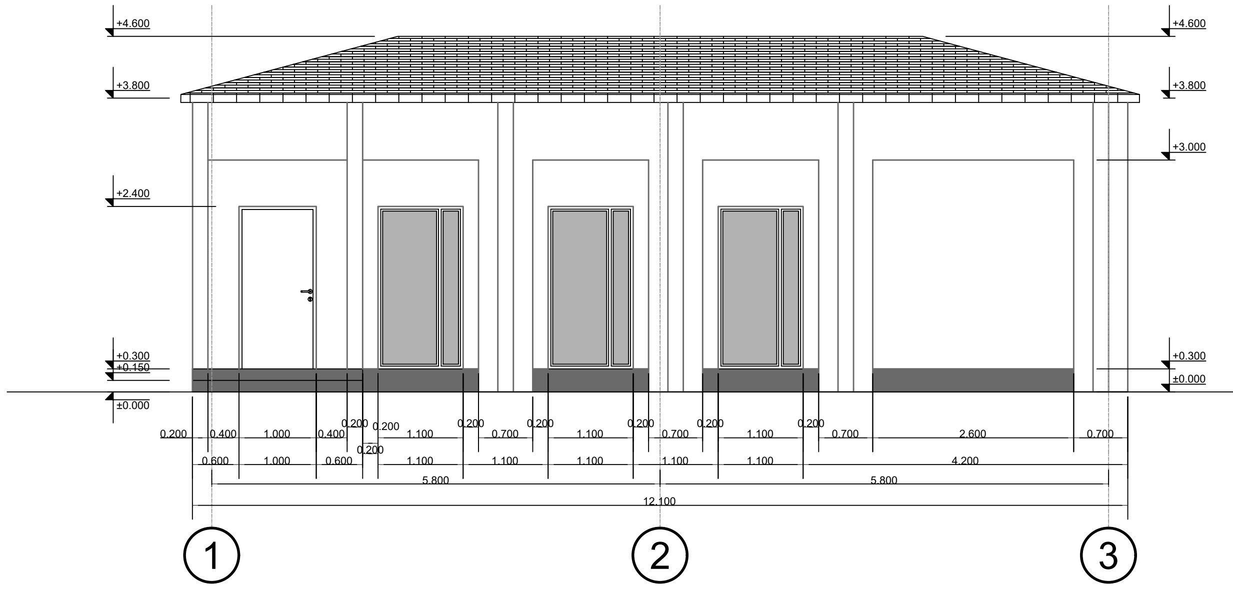

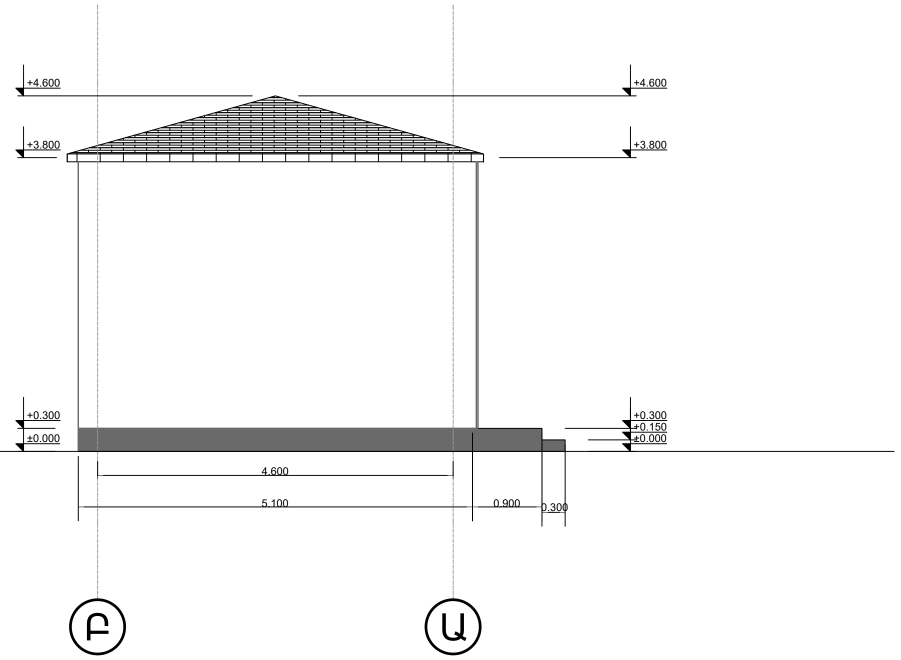

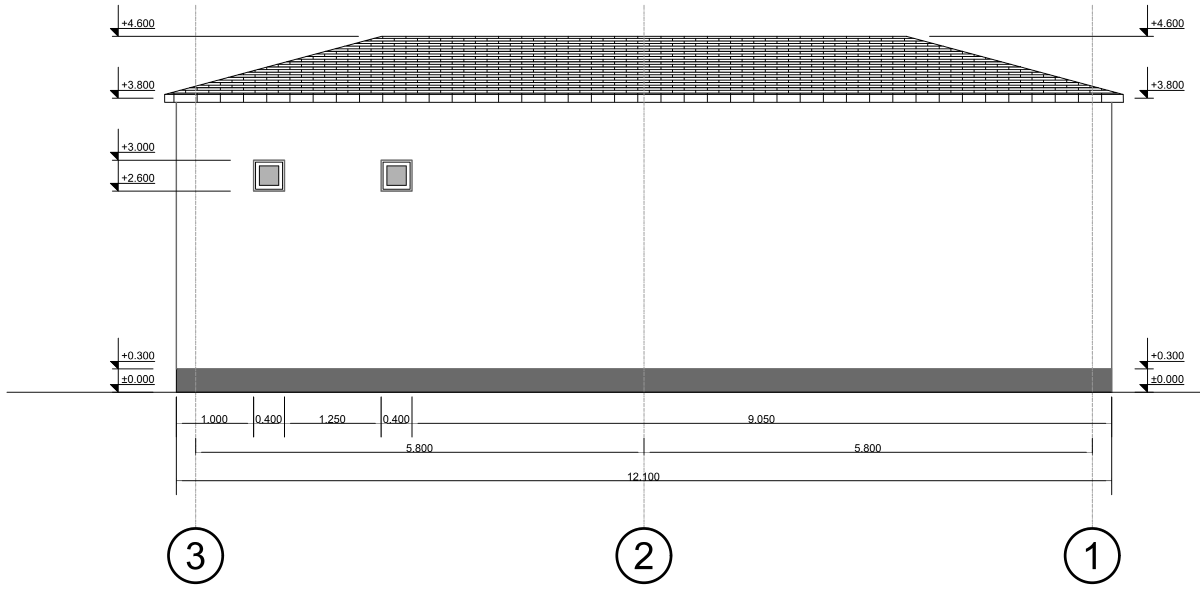

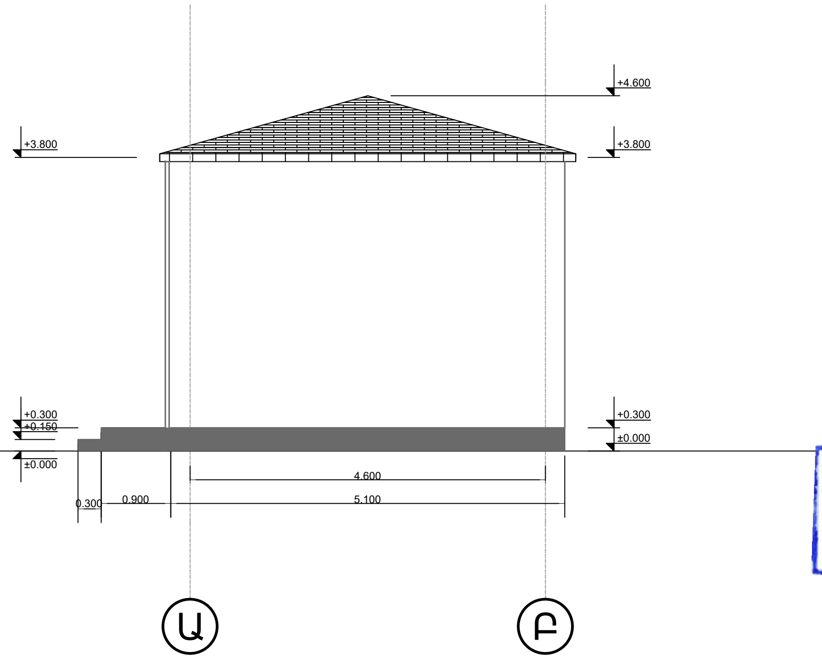

«ԱՐԽԻՏԵԿՏ» ՍՊԸ
ՓՈՐՁԱՔՆՆՈՒԹՅՈՒՆ
«___»________20 թ.

Проект финансируется	Заказчик	Проектировщик	Նախագծի անվանումը / Название проекта	Գծագիր / Чертеж
			Վաղարշապատ համայնքի Մրգաստան բնակավայրում պուրակի և բազմաֆունկցիոնալ ժամանցի վայրի կառուցում **Устройство сквера и многофункциональной зоны отдыха в населенном пункте Мргастан общины Вагаршапат**	Մրգաստան բնակավայրում պուրակի կառուցում / Устройство сквера в населенном пункте Мргастан Բակերի նախագիծ / Проект двора Տիպային գծագրեր / Типовые чертежи Երիտասարդական կենտրոն / Молодёжный центр (ճակատներ / фасады) 2 - 3

Код документа						
Фаза	Раздел	Проект	Структуры	Тип	Номер	Пересмотр
1	1	01ПД	ПД000	ТЧ	0002	00

Контактный номер	Գծագիր N / Номер документа.							
N ՀՀ ԱՄՎՀ ԳՀԾԱՔ 26/10	1-1-01ПД-ПД000-ТЧ-0002_00	00	06.2026	Окончательная сдача	НД	ДК		
		Վերստուգում Пересмотр	Ամսաթիվ Дата	Նկարագրություն Описание	Ում կողմից Подготовленный	Ստուգված է Проверено	Հաստատված է Одобренный	

Գծագրի մասշտաբ
Масштаб чертежа

Վերստուգում
Пересмотр
00

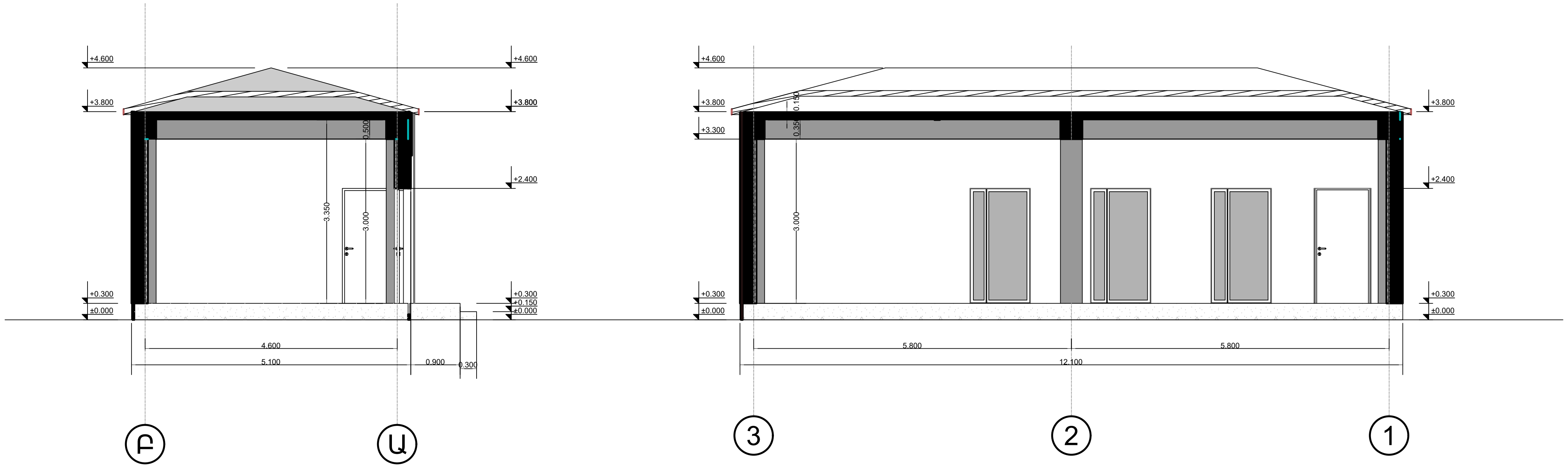

«ԱՐԽԻՏԵԿՏ» ՍՊԸ
ՓՈՐՁԱՔՆՆՈՒԹՅՈՒՆ
«____» __________ 20 թ.

Проект финансируется	Заказчик	Проектировщик	Նախագծի անվանումը / Название проекта	Գծագիր / Чертеж
			Վաղարշապատ համայնքի Մրգաստան բնակավայրում պուրակի և բազմաֆունկցիոնալ ժամանցի վայրի կառուցում **Устройство сквера и многофункциональной зоны отдыха в населенном пункте Мргастан общины Вагаршапат**	Մրգաստան բնակավայրում պուրակի կառուցում / Устройство сквера в населенном пункте Мргастан Բակերի նախագիծ / Проект двора Տիպային գծագրեր / Типовые чертежи Երիտասարդական կենտրոն / Молодёжный центр (կտրվածք / разрез) 3 - 3

Код документа						
Фаза	Раздел	Проект	Структуры	Тип	Номер	Пересмотр
1	1	01ПД	ПД000	ТЧ	0003	00

Контактный номер	Գծագիր N / Номер документа.
N ՀՀ ՍՄՎՀ ԳՀԾԱԲ 26/10	1-1-01ПД-ПД000-ТЧ-0003_00

Վերստուգում Пересмотр	Ամսաթիվ Дата	Նկարագրություն Описание	Ում կողմից Подготовленный	Ստուգված է Проверено	Հաստատված է Одобренный
00	06.2026	Окончательная сдача	НД	ДК	

Գծագրի մասշտաբ
Масштаб чертежа

Վերստուգում
Пересмотр
00

Պատուհանների մասնագիր		
Անվանում	Պ-1	Պ-2
Քանակ	3	2
Չափսեր	1.100×2.100	0.400×0.400
Հատակագծային տեսք	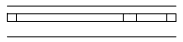	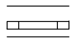
Եռաչափ տեսք	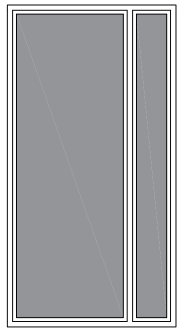	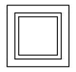

Դռների մասնագիր				
Անվանում	Դ-1	Դ-2	Դ-3	Դ-3
Քանակ	1	1	1	1
Չափսեր	1.000×2.100	0.900×2.100	0.800×2.100	0.800×2.100
Հատակագծային տեսք	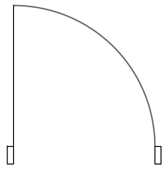	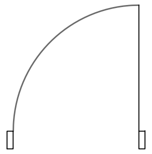	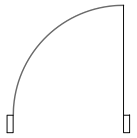	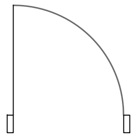
Եռաչափ տեսք	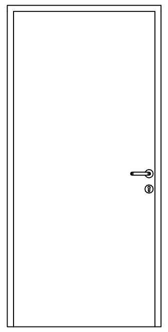	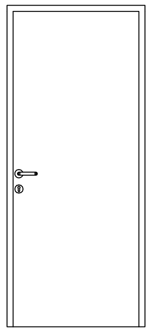	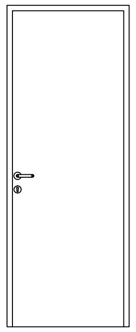	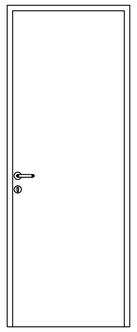

«ԱՐԽԻՏԵԿՏ» ՍՊԸ
ՓՈՐՁԱՔՆՆՈՒԹՅՈՒՆ
«___»__________20 թ.

Проект финансируется	Заказчик	Проектировщик	Նախագծի անվանումը / Название проекта	Գծագիր / Чертеж
			Վաղարշապատ համայնքի Մրգաստան բնակավայրում պուրակի և բազմաֆունկցիոնալ ժամանցի վայրի կառուցում Устройство сквера и многофункциональной зоны отдыха в населенном пункте Мргастан общины Вагаршапат	Մրգաստան բնակավայրում պուրակի կառուցում / Устройство сквера в населенном пункте Мргастан Բակերի նախագիծ / Проект двора Տիպային գծագրեր / Типовые чертежи Պատուհանների և դռների մասնագրեր / Спецификации окон и дверей

Код документа						
Фаза	Раздел	Проект	Структуры	Тип	Номер	Пересмотр
1	1	01ПД	ПД000	ТЧ	0004	00

Контактный номер	Գծագիր N / Номер документа.	Վերստուգում Пересмотр	Ամսաթիվ Дата	Նկարագրություն Описание	Ում կողմից Подготовленный	Ստուգված է Проверено	Հաստատված է Одобренный
N ՀՀ ԱՄՎՀ ԳՀԾԶԲ 26/10	1-1-01ПД-ПД000-ТЧ-0004_00	00	06.2026	Окончательная сдача	НД	ДК	

Գծագրի մասշտաբ
Масштаб чертежа

Վերստուգում
Пересмотр
00

Անվանում	N
Գծագրերի անվանացանկ, բացատրագիր	ԵԿ-1
Ժապավենային հիմքի հատակագիծ, հատույթներ	ԵԿ-2
Ժապավենային հիմքի հատույթներ, մասնագրեր	ԵԿ-3
Շրջանակ «1» և «3» առանցքներով, հատույթներ, հագույցներ, մասնագրեր	ԵԿ-4
Շրջանակ «2» առանցքով, հատույթներ, հագույցներ, մասնագրեր	ԵԿ-5
Շրջանակ «Ա» առանցքով, հատույթներ	ԵԿ-6
Շրջանակ «Ա» առանցքով, հատույթներ, մասնագրեր	ԵԿ-7
Շրջանակ «Բ» առանցքով, հատույթներ	ԵԿ-8
Շրջանակ «Բ» առանցքով, հատույթներ, մասնագրեր	ԵԿ-9
+3.800 նիշում ծածկի սալի ամրանավորում, հատույթներ, մասնագրեր	ԵԿ-10
Տանիքի հատակագիծ, հատույթներ, մասնագրեր	ԵԿ-11
Արտաքին պատերի ամրանավորում, մասնագրեր	ԵԿ-12

ԲԱՑԱՏՐԱԳԻՐ

Նախագծի կոնստրուկտորական մասը մշակված է ճարտարապետա-հատակագծային լուծումներին համապատասխան: Կառույցը հաշվարկված և նախագծված է, համաձայն ՀՀ-ում ներկայումս գործող շինարարական նորմերի:

Շենքերի տարածական կոշտությունը ապահովում են միաձույլ երկաթբետոնե շրջանակները և միաձույլ երկաթբետոնե ծածկի սալերը: Շենքի հիմքերը նախագծված են որպես խաչահատվող երկաթբետոնե ժապավենային հեծաններ: Հիմնակմախքը նախագծված է միաձույլ ե/բետոնից, տանիքը միալանջ:

Երկաթբետոնե կոնստրուկցիաների համար ընդունված են հետևյալ բնութագրերը՝

- ծանր բետոն B25 դասի, $\gamma = 2.50$ տ/մ^3 ծավալային կշռով,
- երկայնական ամրանները - A500C դասի,
- լայնական ամրանները - A240 դասի:

Հիմնատակի նիշը ճշտել փոսորակի փորումից հետո երկրաբանի հսկողությամբ, քանի որ նախագծում հիմքի ստորին նիշը ընտրված է պայմանականորեն: Անհրաժեշտության դեպքում իրականացնել լրացուցիչ միջոցառումներ, դրանք նախագծի ճարտարագետ կոնստրուկտորի հետ հաստատելուց հետո, համապատասխան գծագրերի առկայությամբ:

«ԱՐԽԻՏԵԿՏ» ՍՊԸ
ՓՈՐՁԱՔՆՆՈՒԹՅՈՒՆ
«___»_________20 թ.

Գծագրերի անվանացանկ,
բացատրագիր

Проект финансируется | Заказчик | Проектировщик

Նախագծի անվանումը / Название проекта
Վաղարշապատ համայնքի Մրգաստան բնակավայրում պուրակի և բազմաֆունկցիոնալ ժամանցի վայրի կառուցում
Устройство сквера и многофункциональной зоны отдыха в населенном пункте Мргастан общины Вагаршапат

Գծագիր / Чертеж
Մրգաստան բնակավայրում պուրակի կառուցում / Устройство сквера в населенном пункте Мргастан
Բակերի նախագիծ / Проект двора
Տիպային գծագրեր / Типовые чертежи
Երիտասարդական կենտրոն / Молодёжный центр (անվանացանկ / ведомость)

Код документа						
Фаза	Раздел	Проект	Структуры	Тип	Номер	Пересмотр
1	1	01ПД	ПД000	ТЧ	0005	00

Контактный номер: N ՀՀ ԱՄԿՀ ԳՀԾԱԲ 26/10
Գծագիր N / Номер документа.: 1-1-01ПД-ПД000-ТЧ-0005_00

Վերստուգում Пересмотр	Ամսաթիվ Дата	Նկարագրություն Описание	Ում կողմից Подготовленный	Ստուգված է Проверено	Հաստատված է Одобренный
00	06.2026	Окончательная сдача	НД	ДК	

Գծագրի մասշտաբ / Масштаб чертежа

Վերստուգում / Пересмотр: 00

Ժապավենային հիմքի հատակագիծ Մ 1:100

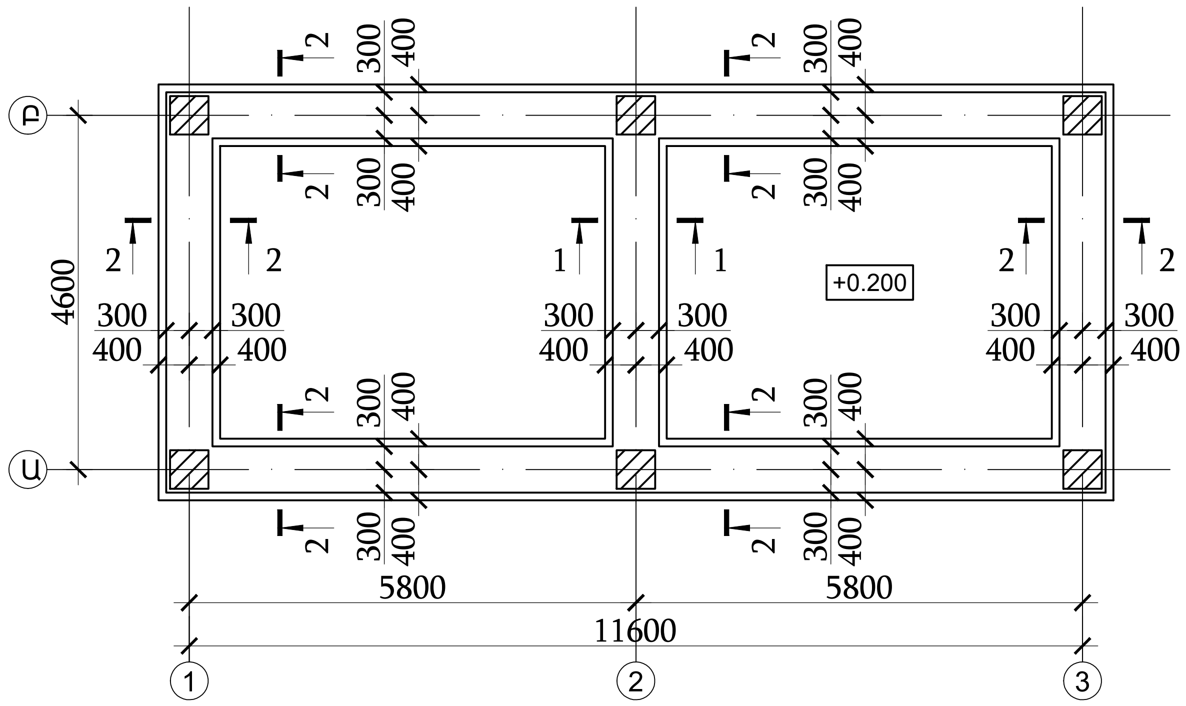

Հատույթ 1-1 Մ 1:20

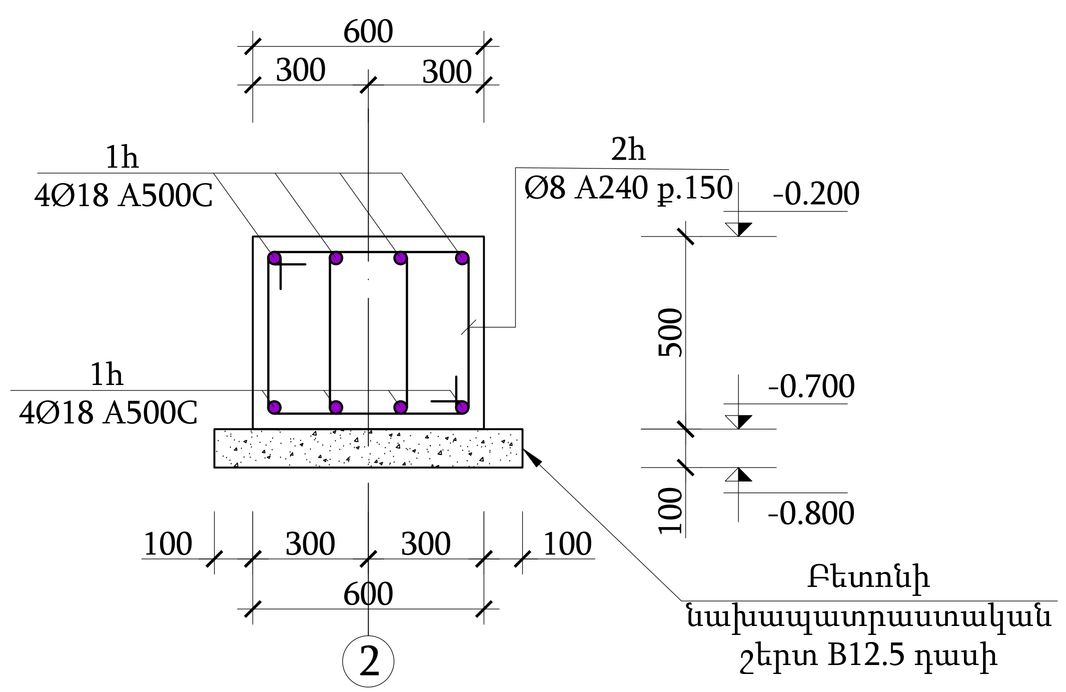

«ԱՐԽԻՏԵԿՏ» ՍՊԸ
ՓՈՐՁԱՔՆՆՈՒԹՅՈՒՆ
«___»__________20 թ.

Ժապավենային հիմքի եզրային հանգույց Մ 1:20

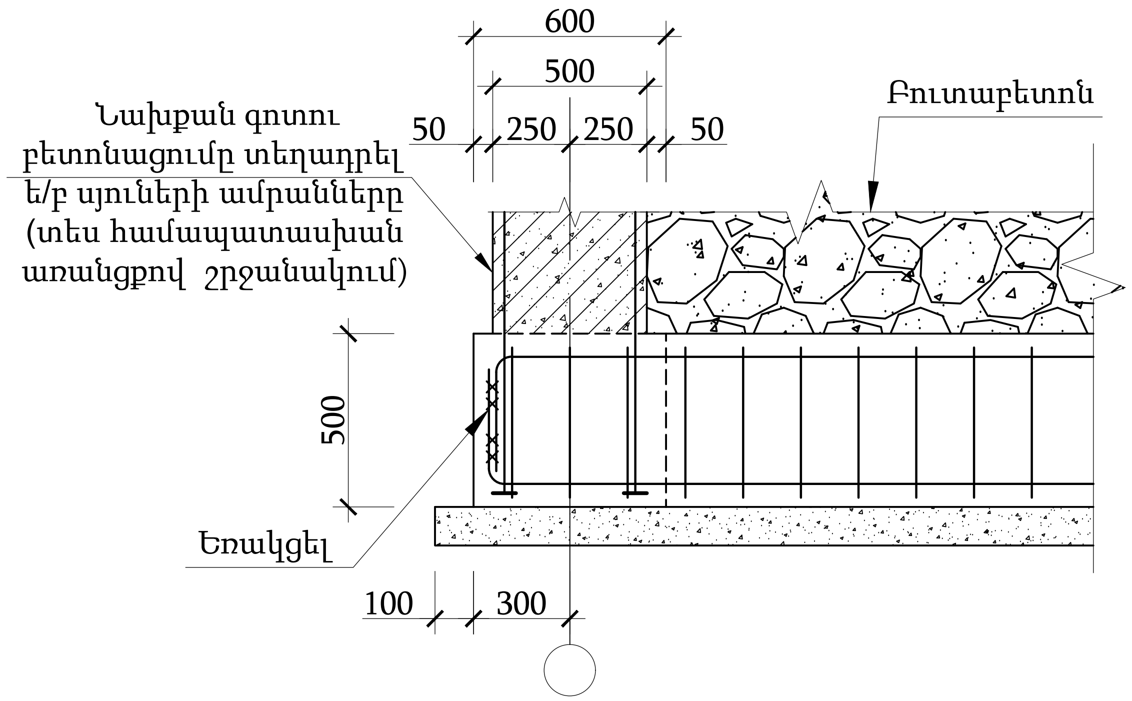

ԾԱՆՈԹՈՒԹՅՈՒՆ

1. Տվյալ թերթը դիտարկել մնացած թերթերի հետ համատեղ:
2. Էլեմենտների մասնագրերը տես թերթ 3-ում:
3. Բետոնի պաշտպանիչ շերտը երկաթբետոնե հիմնային հեծանի համար ընդունել 40 մմ:
4. Գրունտի հետ հպվող հիմքի և պատերի բոլոր մակերևույթները պատել բիտումային քսուքով (2 շերտ):
5. Հիմնատակի նիշը (կրող գրունտի նիշը) ճշտել փոսորակի քանդումից հետո երկրաբանի հսկողությամբ, քանի որ նախագծում հիմքի ստորին նիշը ընտրված է պայմանականորեն: Անհրաժեշտության դեպքում իրականացնել լրացուցիչ միջոցառումներ, դրանք նախագծի ճարտարագետ կոնստրուկտորի հետ համաձայնեցնելուց հետո, համապատասխան գծագրերի առկայությամբ:
6. Նախքան հիմքերի բետոնացումը տեղադրել ե/բ սյուների երկայնական ամրանները, որոնց դիրքերը և չափերը բերված են համապատասխան առանցքներով շրջանակներում:
7. Գրունտի հետլիցքը իրականացնել աստիճանաբար: Պարտադիր իրականացնել տոփանում խճով, որից հետո նոր իրականացնել բետոնե հատակը (Ø8 A240 ք.200x200 ամրանացանցով, 150 մմ հաստությամբ) և մնացած շերտերը:

Проект финансируется	Заказчик	Проектировщик	Նախագծի անվանումը / Название проекта	Գծագիր / Чертеж
			Վաղարշապատ համայնքի Մրգաստան բնակավայրում պուրակի և բազմաֆունկցիոնալ ժամանցի վայրի կառուցում **Устройство сквера и многофункциональной зоны отдыха в населенном пункте Мргастан общины Вагаршапат**	Մրգաստան բնակավայրում պուրակի կառուցում / Устройство сквера в населенном пункте Мргастан Բակերի նախագիծ / Проект двора Տիպային գծագրեր / Типовые чертежи Ժապավենային հիմքի հատակագիծ, հատույթներ/План фундаментов, разрезы и сечения 1 - 2

Код документа														Գծագրի մասշտաբ Масштаб чертежа
Фаза	Раздел	Проект	Структуры	Тип	Номер	Пересмотр								
1	1	01ПД	ПД000	ТЧ	0006	00								
Контактный номер	Գծագիր N / Номер документа.						00	06.2026	Окончательная сдача	НД	ДК			Վերստուգում Пересмотр
N ՀՀ ԱՄՎՀ ԳՀԾԶԲ 26/10	1-1-01ПД-ПД000-ТЧ-0006_00						Վերստուգում Пересмотр	Ամսաթիվ Дата	Նկարագրություն Описание	Ում կողմից Подготовленный	Ստուգված է Проверено	Հաստատված է Одобренный		00

Հատույթ 2-2 Մ 1:20

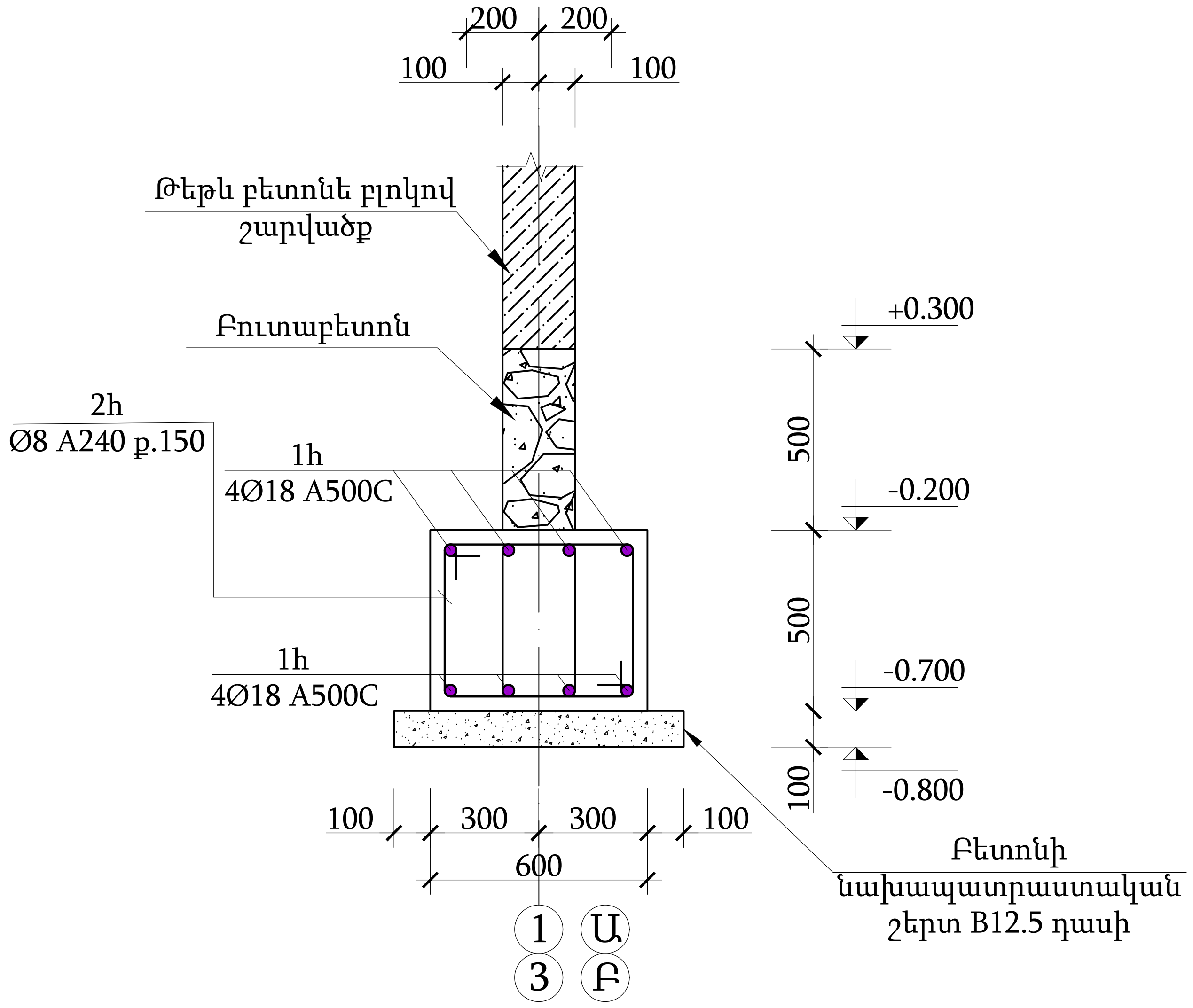

ԱՄՐԱՆԻ ԵՎ ԲԵՏՈՆԻ ՄԱՍՆԱԳԻՐ						
N	Նշանակում	Անվանումը		Քա-նակ	1 էլեմենտի քաշը (կգ)	Ընդհանուր քաշը
ԺԱՊԱՎԵՆԱՅԻՆ ՀԻՄՔ						896.2
1հ	ГОСТ Р 52544-2006	Ø 18 A500C L = 355.0 մ		-	-	708.8
2հ*	ГОСТ 5781-82	Ø 8 A240 L = 1760 մմ		270	0.69	187.4
		Նյութեր				
		Բետոն B25 դասի				12.0 մ^3
		Բետոն B12.5 դասի				3.2 մ^3
		Բուտաբետոն				3.5 մ^3
+0.200 ՆԻՇՈՒՄ Ե/Բ ԾԱԾԿ ԳՐՈՒՆՏԻ ՎՐԱ						
1ծ	ГОСТ Р 52544-2006	Ø 8 A240	L = 1270.0 մ	-	-	500.9
		Նյութեր				
		Բետոն B25 դասի				6.5 մ^3

«ԱՐԽԻՏԵԿՏ» ՍՊԸ
ՓՈՐՁԱՔՆՆՈՒԹՅՈՒՆ
«___»________20 թ.

Դիրք	Էսքիզ
2հ	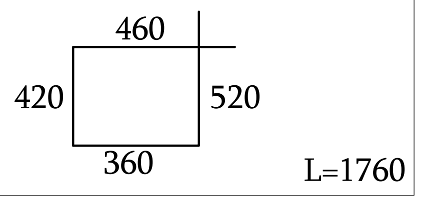

Проект финансируется	Заказчик	Проектировщик	Նախագծի անվանումը / Название проекта	Գծագիր / Чертеж
			Վաղարշապատ համայնքի Մրգաստան բնակավայրում պուրակի և բազմաֆունկցիոնալ ժամանցի վայրի կառուցում **Устройство сквера и многофункциональной зоны отдыха в населенном пункте Мргастан общины Вагаршапат**	Մրգաստան բնակավայրում պուրակի կառուցում / Устройство сквера в населенном пункте Мргастан Բակերի նախագիծ / Проект двора Տիպային գծագրեր / Типовые чертежи Ժապավենային հիմքի հատակագիծ, հատույթներ/План фундаментов, разрезы и сечения 2 - 2

Код документа													Գծագրի մասշտաբ Масштаб чертежа
Фаза	Раздел	Проект	Структуры	Тип	Номер	Пересмотр							
1	1	01ПД	ПД000	ТЧ	0007	00							
Контактный номер	Գծագիր N / Номер документа.						00	06.2026	Окончательная сдача	НД	ДК		Վերստուգում Пересмотр
N ՀՀ ԱՄԿՀ ԳՀԾԹԲ 26/10	1-1-01ПД-ПД000-ТЧ-0007_00						Վերստուգում Пересмотр	Ամսաթիվ Дата	Նկարագրություն Описание	Ում կողմից Подготовленный	Ստուգված է Проверено	Հաստատված է Одобренный	00

Շրջանակ «1» և «3» առանցքներով Մ 1:50

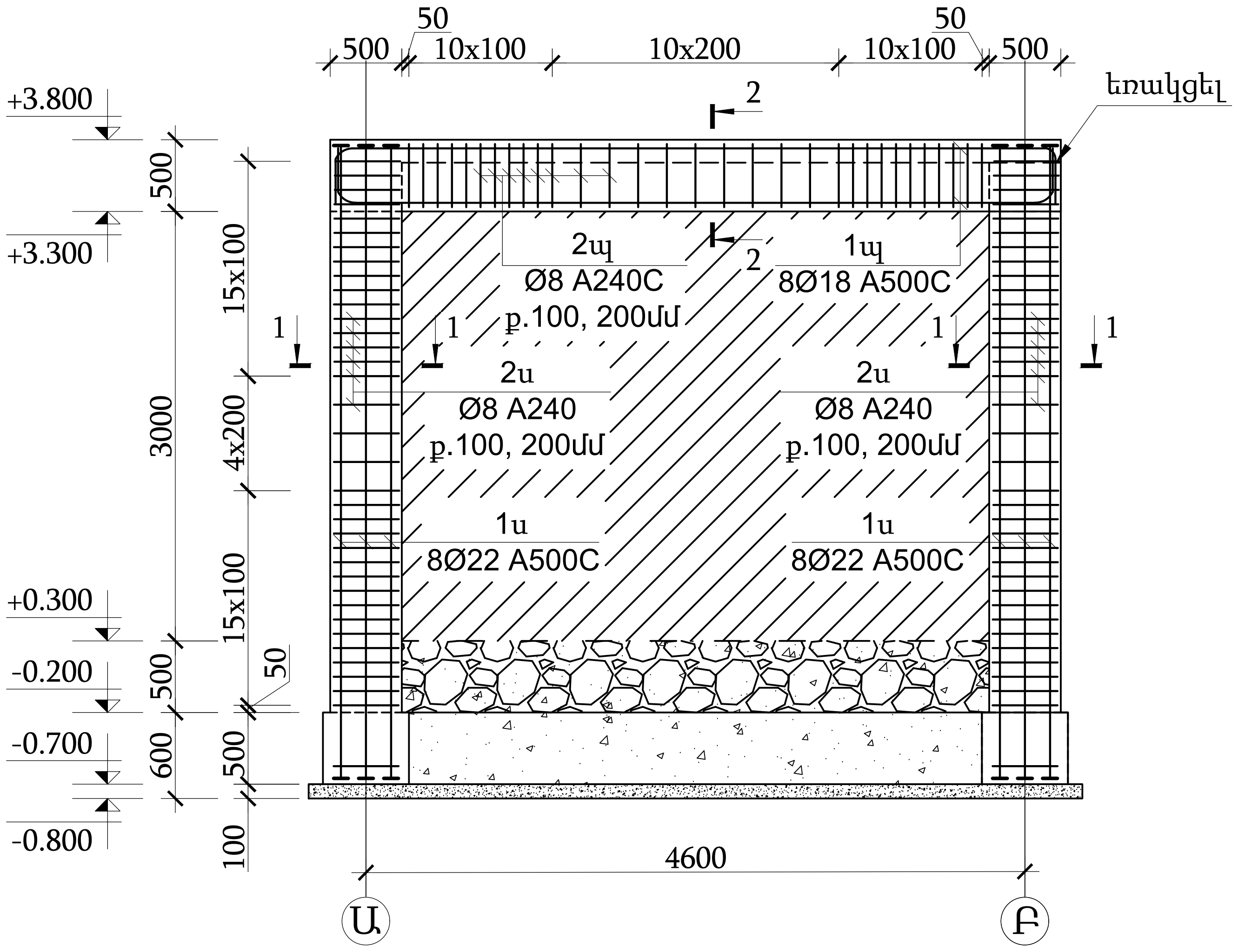

Հատույթ 1-1 Մ 1:20

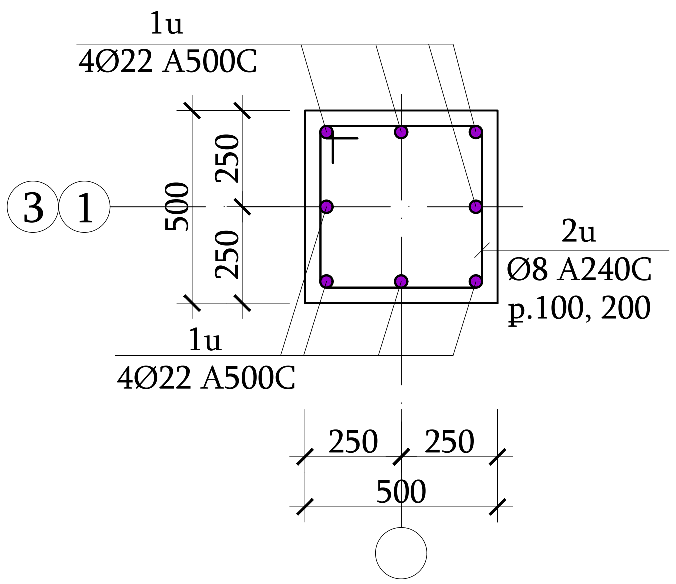

Հատույթ 2-2 Մ 1:20

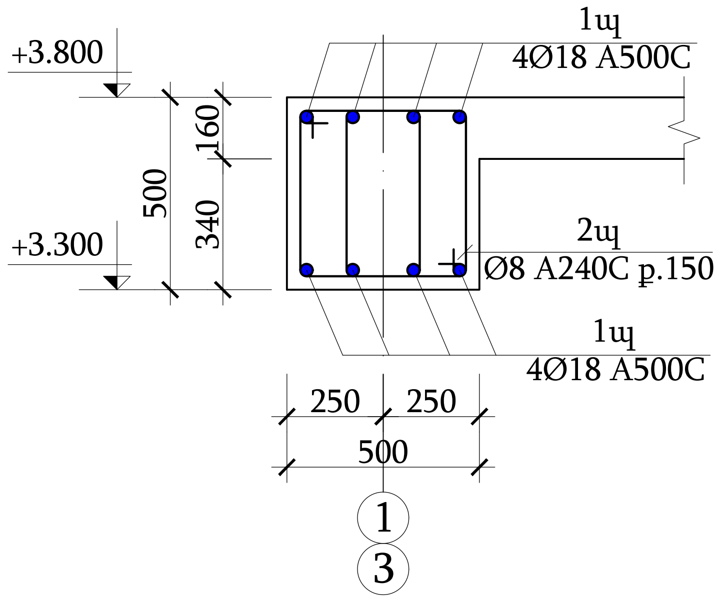

Տափօղակի միջոցով ամրանային ձողերի խարսխման հանգույց

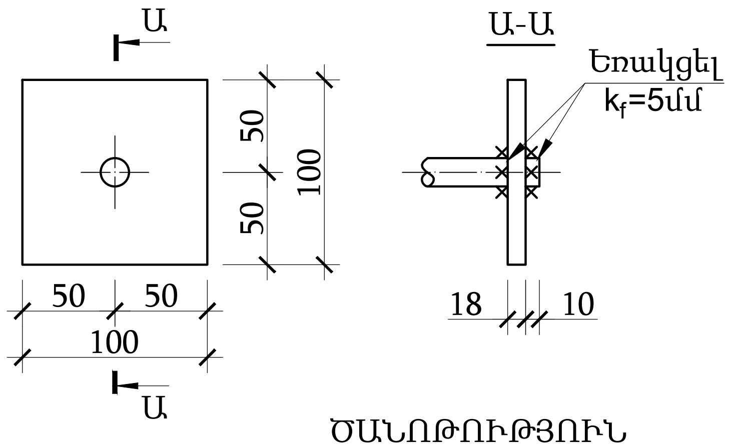

ԾԱՆՈԹՈՒԹՅՈՒՆ

Դիրք	Էսքիզ
2ս	530, 430, 530, 430; L=1920
2պ	410, 440, 540, 310; L=1700

ԱՄՐԱՆԻ ԵՎ ԲԵՏՈՆԻ ՄԱՍՆԱԳԻՐ							
N	Նշանակում	Անվանումը		Քա-նակ	1 էլեմենտի քաշը (կգ)	Ընդհանուր քաշը	Ընդհամենը
ՍՅՈՒՆԵՐ						338.3	676.7
1ս	ГОСТ Р 52544-2006	Ø 22 A500C L = 80.0	մ	-	-	238.6	477.2
2ս*	ГОСТ 5781-82	Ø 8 A240 L = 1920	մմ	72	0.76	54.5	109.0
3ս*	ГОСТ 19909-74	- 18 x100 L = 100	մմ	32	1.41	45.2	90.4
		Նյութեր					
		Բետոն B25 դասի				2.0 մ^3	4.0 մ^3
ՊԱՐՋՈՒՆԱԿՆԵՐ						133.4	266.8
1պ	ГОСТ Р 52544-2006	Ø 18 A500C L = 46.0	մ	-	-	91.8	183.7
2պ*	ГОСТ 5781-82	Ø 8 A240 L = 1700	մմ	62	0.67	41.6	83.1
		Նյութեր					
		Բետոն B25 դասի				1.02 մ^3	2.04 մ^3

1. Տվյալ թերթը դիտարկել մնացած թերթերի հետ համատեղ:
2. Բետոնի պաշտպանիչ շերտը սյուների համար ընդունել 35 մմ:
3. Բետոնի պաշտպանիչ շերտը պարզունակների համար ընդունել 30 մմ:
4. Հատույթներում բետոնե բլոկով շարվածքները և պարապետը պայմանականորեն ցույց տրված չեն:

«ԱՐԽԻՏԵԿՏ» ՍՊԸ
ՓՈՐՁԱՔՆՆՈՒԹՅՈՒՆ
«___»__________20 թ.

Շրջանակ «1» և «3» առանցքներով,
հատույթներ, հագույցներ, մասնագրեր

Проект финансируется	Заказчик	Проектировщик	Նախագծի անվանումը / Название проекта	Գծագիր / Чертеж
			Վաղարշապատ համայնքի Մրգաստան բնակավայրում պուրակի և բազմաֆունկցիոնալ ժամանցի վայրի կառուցում Устройство сквера и многофункциональной зоны отдыха в населенном пункте Мргастан общины Вагаршапат	Մրգաստան բնակավայրում պուրակի կառուցում / Устройство сквера в населенном пункте Мргастан Բակերի նախագիծ / Проект двора Տիպային գծագրեր / Типовые чертежи Լայնական շրջանակներ / Поперечные рамы 1 - 2

Код документа						
Фаза	Раздел	Проект	Структуры	Тип	Номер	Пересмотр
1	1	01ПД	ПД000	ТЧ	0008	00

Контактный номер	Գծագիր N / Номер документа.	Վերստուգում Пересмотр	Ամսաթիվ Дата	Նկարագրություն Описание	Ում կողմից Подготовленный	Ստուգված է Проверено	Հաստատված է Одобренный
N ՀՀ ԱՄԿՀ ԳՀԾԹՔ 26/10	1-1-01ПД-ПД000-ТЧ-0008_00	00	06.2026	Окончательная сдача	НД	ДК	

Գծագրի մասշտաբ
Масштаб чертежа

Վերստուգում
Пересмотр
00

Հատույթ 2-2 Մ 1:20

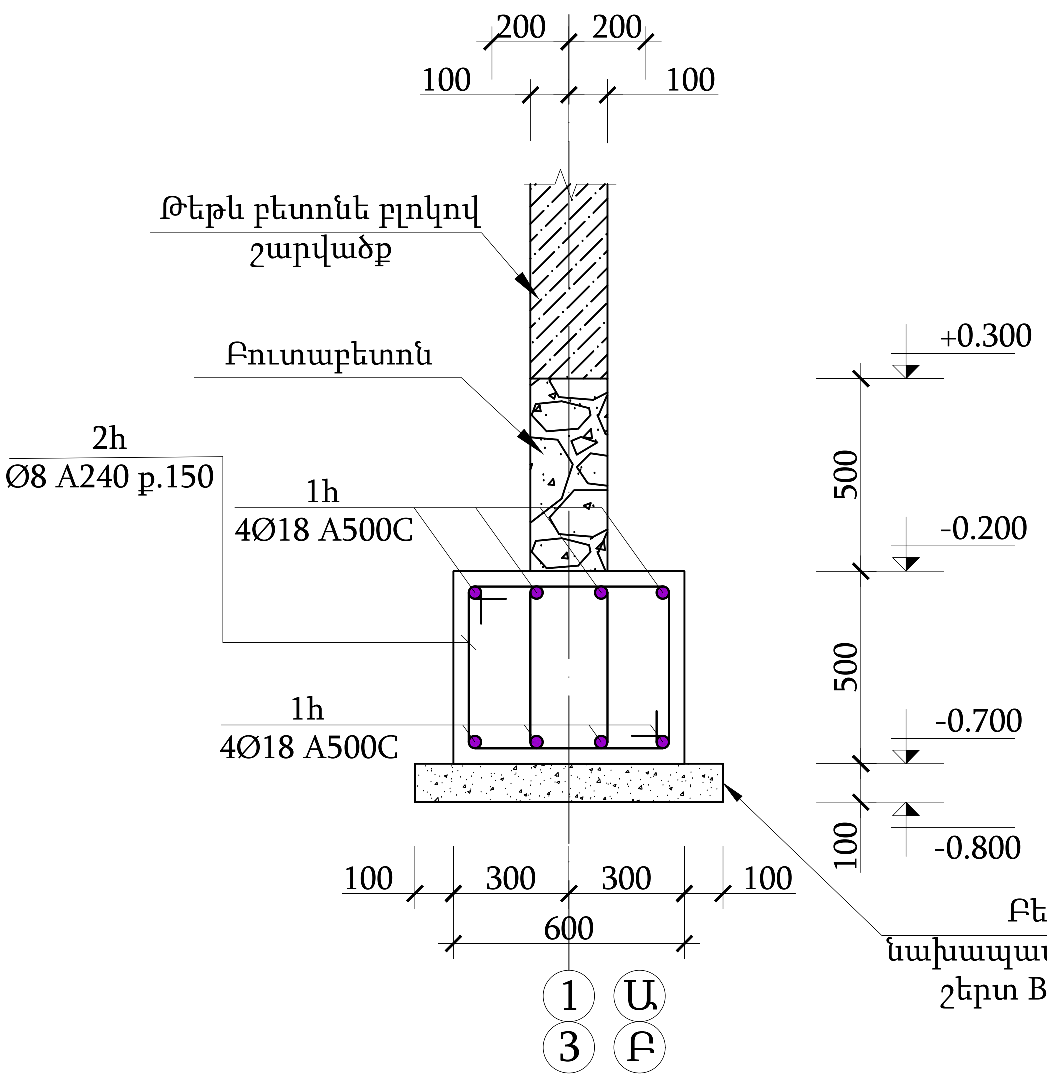

ԱՄՐԱՆԻ ԵՎ ԲԵՏՈՆԻ ՄԱՍՆԱԳԻՐ						
N	Նշանակում	Անվանումը		Քա-նակ	1 էլեմենտի քաշը (կգ)	Ընդհանուր քաշը
ԺԱՊԱՎԵՆԱՅԻՆ ՀԻՄՔ						896.2
1հ	ГОСТ Р 52544-2006	Ø 18 A500C	L = 355.0 մ	-	-	708.8
2հ*	ГОСТ 5781-82	Ø 8 A240	L = 1760 մմ	270	0.69	187.4
		Նյութեր				
		Բետոն B25 դասի				12.0 $մ^3$
		Բետոն B12.5 դասի				3.2 $մ^3$
		Բուտաբետոն				3.5 $մ^3$
+0.200 ՆԻՇՈՒՄ Ե/Բ ԾԱԾԿ ԳՐՈՒՆՏԻ ՎՐԱ						
1ծ	ГОСТ Р 52544-2006	Ø 8 A240	L = 1270.0 մ	-	-	500.9
		Նյութեր				
		Բետոն B25 դասի				6.5 $մ^3$

Դիրք	Էսքիզ
2հ	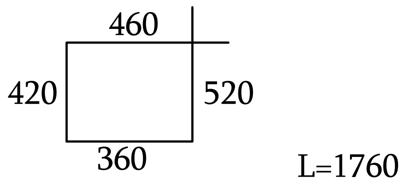

«ԱՐԽԻՏԵԿՏ» ՍՊԸ
ՓՈՐՁԱՔՆՆՈՒԹՅՈՒՆ
«___»__________20 թ.

Проект финансируется	Заказчик	Проектировщик	Նախագծի անվանումը / Название проекта	Գծագիր / Чертеж
			Վաղարշապատ համայնքի Մրգաստան բնակավայրում պուրակի և բազմաֆունկցիոնալ ժամանցի վայրի կառուցում **Устройство сквера и многофункциональной зоны отдыха в населенном пункте Мргастан общины Вагаршапат**	Մրգաստան բնակավայրում պուրակի կառուցում / Устройство сквера в населенном пункте Мргастан Բակերի նախագիծ / Проект двора Տիպային գծագրեր / Типовые чертежи Լայնական շրջանակներ / Поперечные рамы 2 - 2

Код документа						
Фаза	Раздел	Проект	Структуры	Тип	Номер	Пересмотр
1	1	01ПД	ПД000	ТЧ	0009	00

Контактный номер: N ՀՀ ԱՄԿՀ ԳՀԾԶԲ 26/10

Գծագիր N / Номер документа.: 1-1-01ПД-ПД000-ТЧ-0009_00

Վերստուգում Пересмотр	Ամսաթիվ Дата	Նկարագրություն Описание	Ում կողմից Подготовленный	Ստուգված է Проверено	Հաստատված է Одобренный
00	06.2026	Окончательная сдача	НД	ДК	

Գծագրի մասշտաբ / Масштаб чертежа

Վերստուգում / Пересмотр: 00

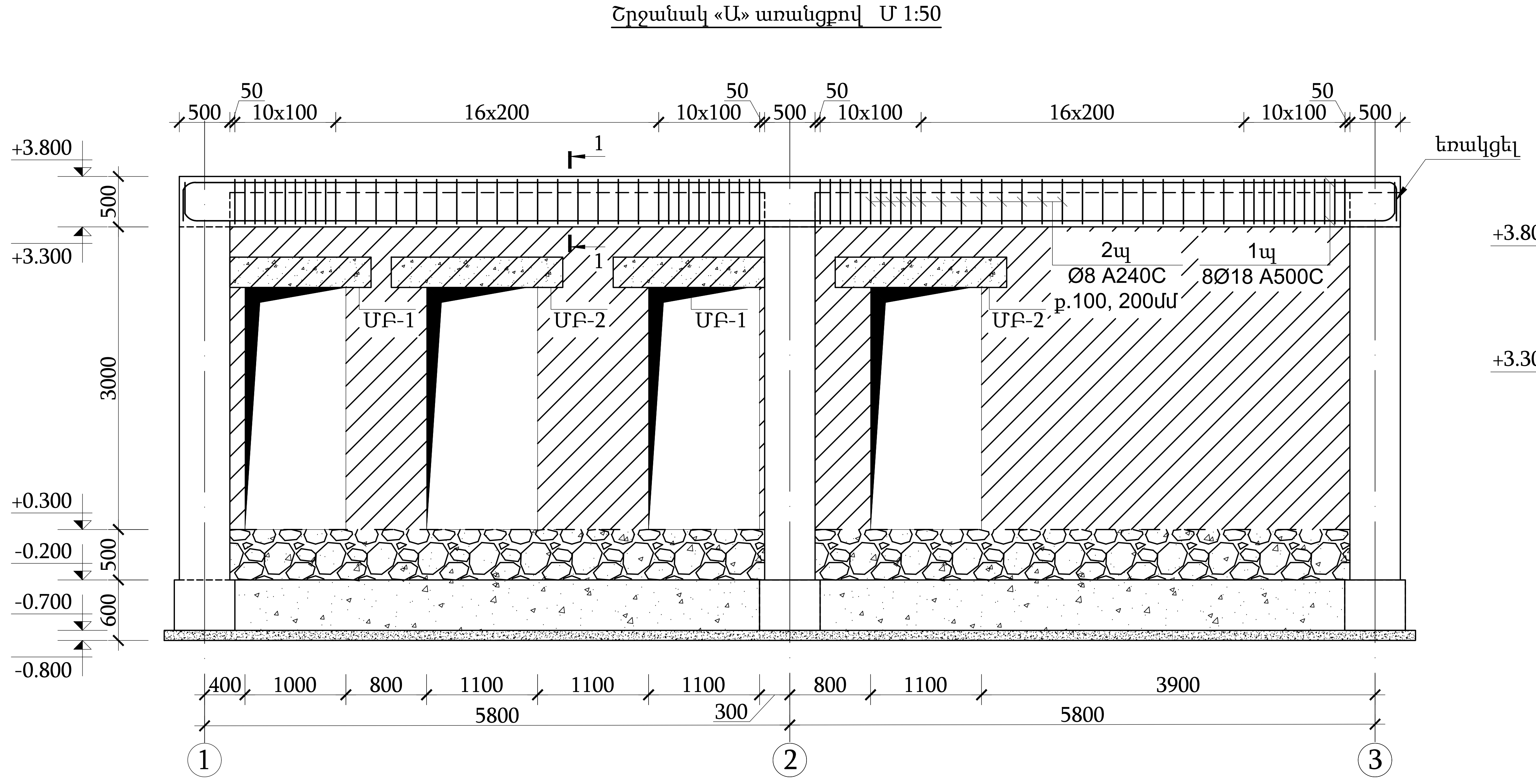

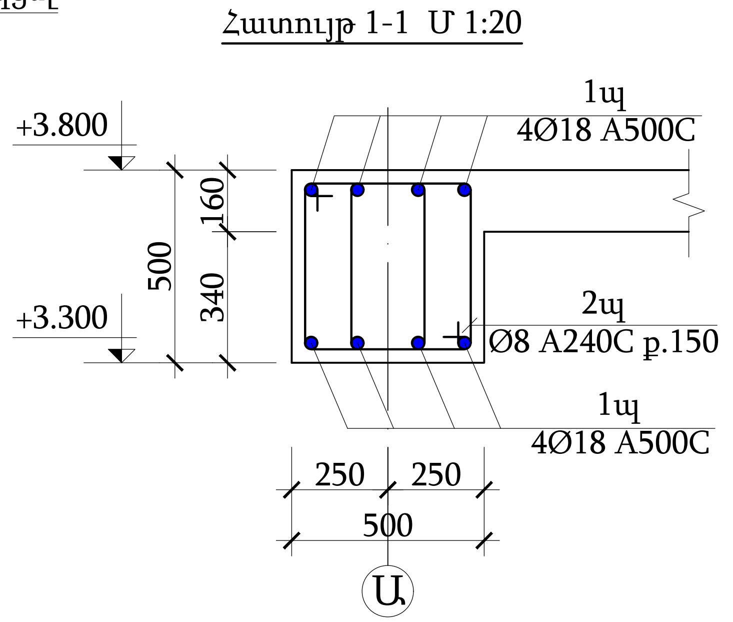

«ԱՐԽԻՏԵԿՏ» ՍՊԸ
ՓՈՐՁԱՔՆՆՈՒԹՅՈՒՆ
«___»__________20 թ.

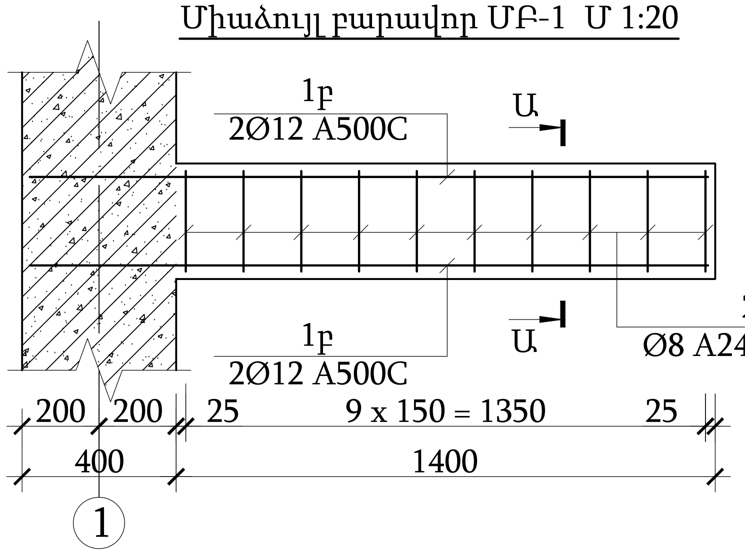

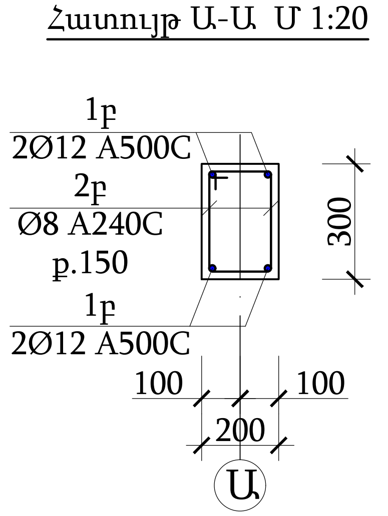

ԾԱՆՈԹՈՒԹՅՈՒՆ

1. Տվյալ թերթը դիտարկել մնացած թերթերի հետ համատեղ:
2. Բետոնի պաշտպանիչ շերտը սյուների համար ընդունել 35 մմ:
3. Բետոնի պաշտպանիչ շերտը պարզունակների համար ընդունել 30 մմ:
4. Հատույթներում բետոնե բլոկով շարվածքները և պարապետը պայմանականորեն ցույց տրված չեն:

Շրջանակ «Ա» առանցքով,
հատույթներ

Проект финансируется	Заказчик	Проектировщик	Նախագծի անվանումը / Название проекта	Գծագիր / Чертеж
			Վաղարշապատ համայնքի Մրգաստան բնակավայրում պուրակի և բազմաֆունկցիոնալ ժամանցի վայրի կառուցում **Устройство сквера и многофункциональной зоны отдыха в населенном пункте Мргастан общины Вагаршапат**	Մրգաստան բնակավայրում պուրակի կառուցում / Устройство сквера в населенном пункте Мргастан Բակերի նախագիծ / Проект двора Տիպային գծագրեր / Типовые чертежи Երկայնական շրջանակներ / Продольные рамы 1 - 4

Код документа						
Фаза	Раздел	Проект	Структуры	Тип	Номер	Пересмотр
1	1	01ПД	ПД000	ТЧ	0010	00

Контактный номер	Գծագիր N / Номер документа.	Վերստուգում Пересмотр	Ամսաթիվ Дата	Նկարագրություն Описание	Ում կողմից Подготовленный	Ստուգված է Проверено	Հաստատված է Одобренный
N ՀՀ ԱՄՎՀ ԳՀԾԱԲ 26/10	1-1-01ПД-ПД000-ТЧ-0010_00	00	06.2026	Окончательная сдача	НД	ДК	

Գծագրի մասշտաբ
Масштаб чертежа

Վերստուգում
Пересмотр
00

Միաձույլ բարավոր ՄԲ-2 Մ 1:20

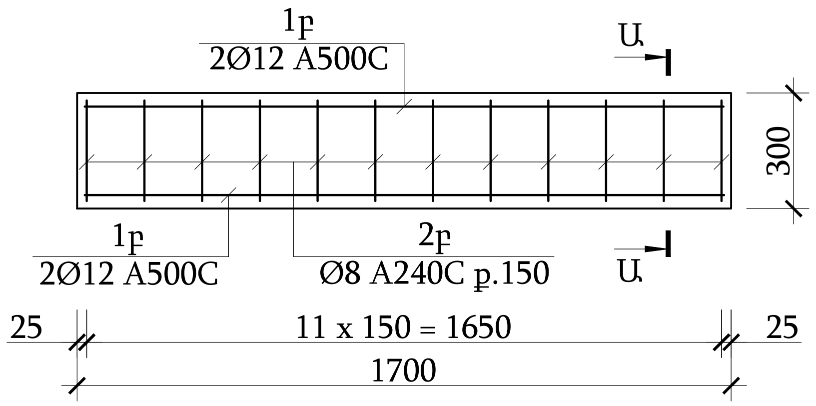

Հատույթ Ա-Ա Մ 1:20

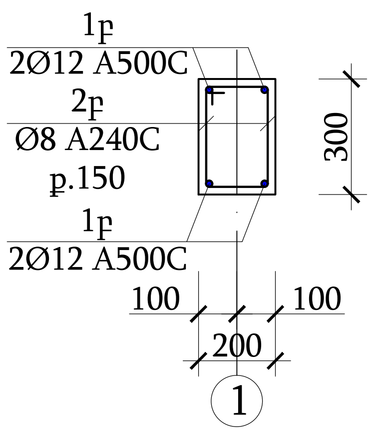

Դիրք	Էսքիզ
2պ	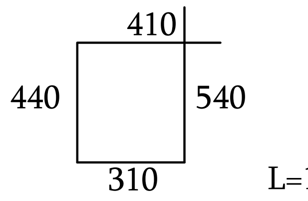

ԱՄՐԱՆԻ ԵՎ ԲԵՏՈՆԻ ՄԱՍՆԱԳԻՐ

N	Նշանակում	Անվանումը	Քա-նակ	1 էլեմենտի քաշը (կգ)	Ընդհանուր քաշը
		ՊԱՐԶՈՒՆԱԿՆԵՐ			316.2
1պ	ГОСТ Р 52544-2006	Ø 18 A500C L = 108.0 մ	-	-	215.6
2պ*	ГОСТ 5781-82	Ø 8 A240 L = 1700 մմ	150	0.67	100.6
		Նյութեր			
		Բետոն B25 դասի			3.0 մ^3
		Միաձույլ բարավոր ՄԲ-1			
1բ	ГОСТ Р 52544-2006	Ø 12 A500C L = 1800	4	1.60	6.4
2բ*	ГОСТ 5781-82	Ø 8 A240C L = 920	10	0.36	3.6
		Նյութեր			
		Բետոն B25 դասի			0.09 մ^3
		Միաձույլ բարավոր ՄԲ-2			
1բ	ГОСТ Р 52544-2006	Ø 12 A500C L = 1700	4	1.51	6.0
2բ*	ГОСТ 5781-82	Ø 8 A240C L = 920	12	0.36	4.4
		Նյութեր			
		Բետոն B25 դասի			0.1 մ^3

«ԱՐԽԻՏԵԿՏ» ՍՊԸ
ՓՈՐՁԱՔՆՆՈՒԹՅՈՒՆ
«___» ________ 20 թ.

ԾԱՆՈԹՈՒԹՅՈՒՆ

1. Տվյալ թերթը դիտարկել մնացած թերթերի հետ համատեղ:
2. Բետոնի պաշտպանիչ շերտը սյուների համար ընդունել 35 մմ:
3. Բետոնի պաշտպանիչ շերտը պարզունակների համար ընդունել 30 մմ:
4. Հատույթներում բետոնե բլոկով շարվածքները և պարապետը պայմանականորեն ցույց տրված չեն:

Շրջանակ «Ա» առանցքով, հատույթներ, մասնագրեր

Проект финансируется	Заказчик	Проектировщик	Նախագծի անվանումը / Название проекта	Գծագիր / Чертеж
			Վաղարշապատ համայնքի Մրգաստան բնակավայրում պուրակի և բազմաֆունկցիոնալ ժամանցի վայրի կառուցում Устройство сквера и многофункциональной зоны отдыха в населенном пункте Мргастан общины Вагаршапат	Մրգաստան բնակավայրում պուրակի կառուցում / Устройство сквера в населенном пункте Мргастан Բակերի նախագիծ / Проект двора Տիպային գծագրեր / Типовые чертежи Երկայնական շրջանակներ / Продольные рамы 2 - 4

Код документа

Фаза	Раздел	Проект	Структуры	Тип	Номер	Пересмотр
1	1	01ПД	ПД000	ТЧ	0011	00

Контактный номер	Գծագիր N / Номер документа.	Վերստուգում Пересмотр	Ամսաթիվ Дата	Նկարագրություն Описание	Ում կողմից Подготовленный	Ստուգված է Проверено	Հաստատված է Одобренный
N ՀՀ ԱՄՎՀ ԳՀԾԶԲ 26/10	1-1-01ПД-ПД000-ТЧ-0011_00	00	06.2026	Окончательная сдача	НД	ДК	

Գծագրի մասշտաբ
Масштаб чертежа

Վերստուգում
Пересмотр
00

Շրջանակ «Բ» առանցքով Մ 1:50

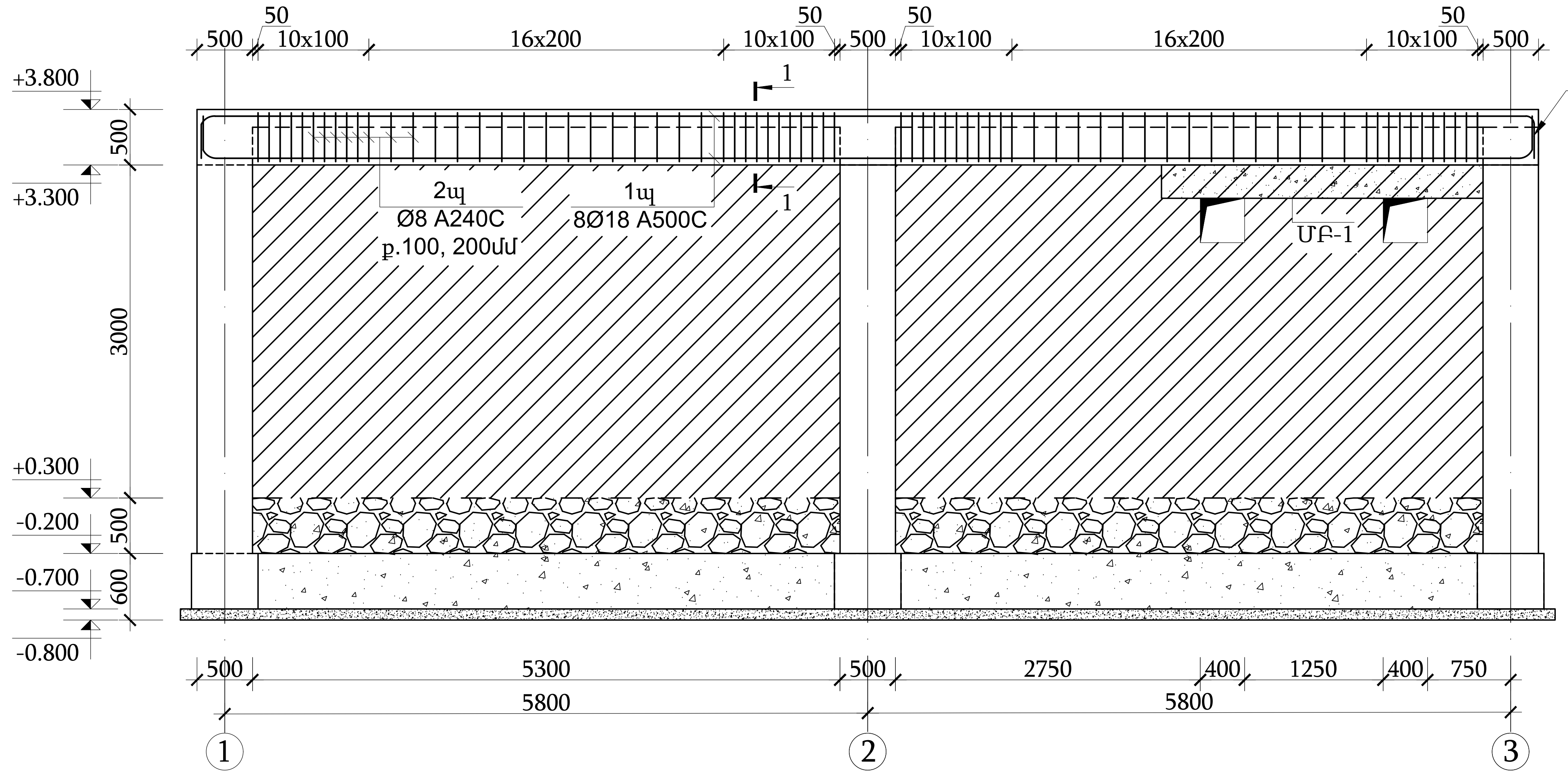

Հատույթ 1-1 Մ 1:20

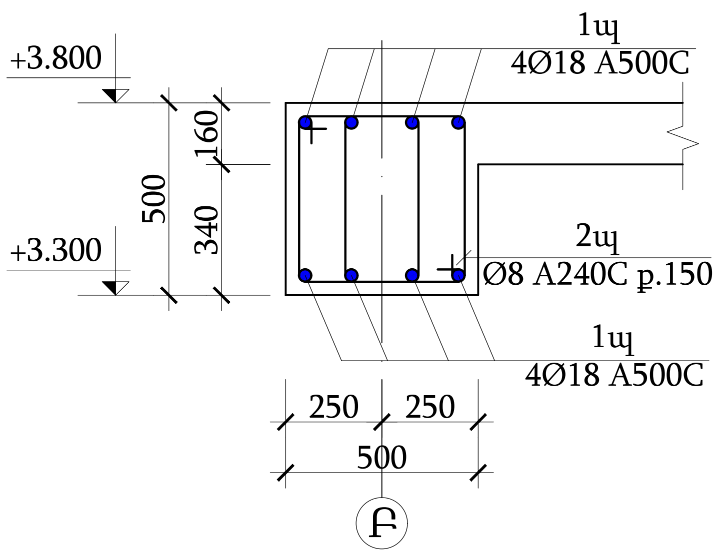

«ԱՐԽԻՏԵԿՏ» ՍՊԸ
ՓՈՐՁԱՔՆՆՈՒԹՅՈՒՆ
«___» _________ 20 թ.

Միաձույլ քարավոր ՄԲ-1 Մ 1:20

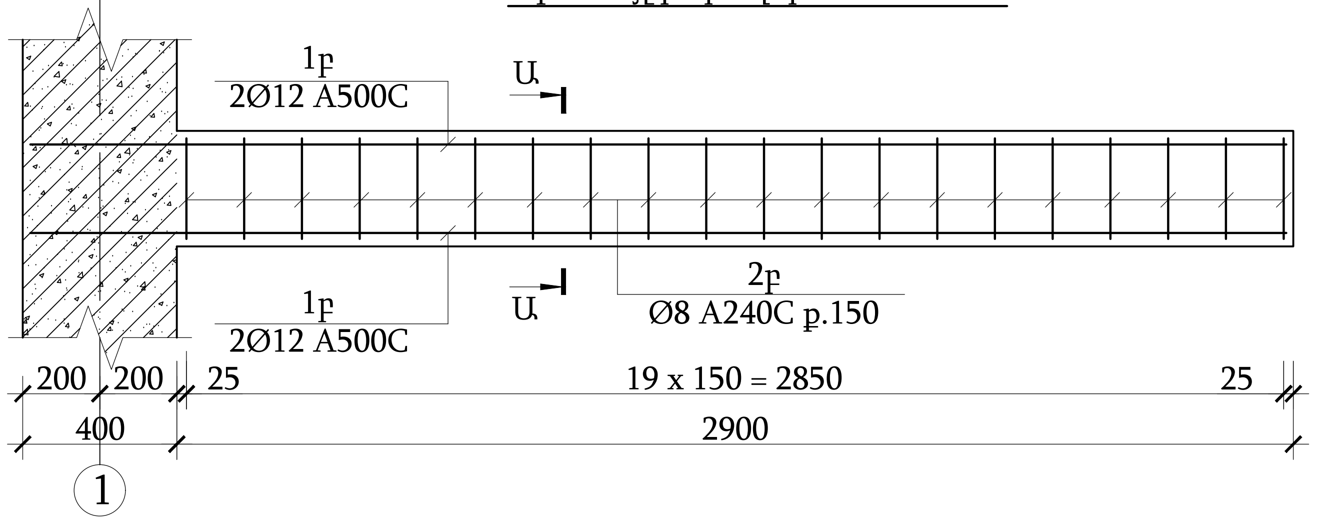

Հատույթ Ա-Ա Մ 1:20

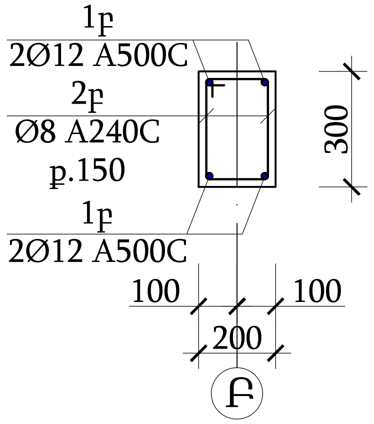

ԾԱՆՈԹՈՒԹՅՈՒՆ

1. Տվյալ թերթը դիտարկել մնացած թերթերի հետ համատեղ:
2. Բետոնի պաշտպանիչ շերտը սյուների համար ընդունել 35 մմ:
3. Բետոնի պաշտպանիչ շերտը պարգունակների համար ընդունել 30 մմ:
4. Հատույթներում բետոնե բլոկով շարվածքները և պարապետը պայմանականորեն ցույց տրված չեն:

Շրջանակ «Բ» առանցքով,
հատույթներ

Проект финансируется	Заказчик	Проектировщик	Նախագծի անվանումը / Название проекта	Գծագիր / Чертеж
			Վաղարշապատ համայնքի Մրգաստան բնակավայրում պուրակի և բազմաֆունկցիոնալ ժամանցի վայրի կառուցում **Устройство сквера и многофункциональной зоны отдыха в населенном пункте Мргастан общины Вагаршапат**	Մրգաստան բնակավայրում պուրակի կառուցում / Устройство сквера в населенном пункте Мргастан Բակերի նախագիծ / Проект двора Տիպային գծագրեր / Типовые чертежи Երկայնական շրջանակներ / Продольные рамы 3 - 4

Код документа						
Фаза	Раздел	Проект	Структуры	Тип	Номер	Пересмотр
1	1	01ПД	ПД000	ТЧ	0012	00

Контактный номер	Գծագիր N / Номер документа.	Վերստուգում Пересмотр	Ամսաթիվ Дата	Նկարագրություն Описание	Ում կողմից Подготовленный	Ստուգված է Проверено	Հաստատված է Одобренный
N ՀՀ ԱՄՎՀ ԳՀԾԶԲ 26/10	1-1-01ПД-ПД000-ТЧ-0012_00	00	06.2026	Окончательная сдача	НД	ДК	

Գծագրի մասշտաբ
Масштаб чертежа

Վերստուգում
Пересмотр
00

ԱՄՐԱՆԻ ԵՎ ԲԵՏՈՆԻ ՄԱՍՆԱԳԻՐ					
N	Նշանակում	Անվանումը	Քա-նակ	1 էլեմենտի քաշը (կգ)	Ընդհանուր քաշը
ՊԱՐԶՈՒՆԱԿՆԵՐ					316.2
1պ	ГОСТ Р 52544-2006	Ø 18 A500C L = 108.0 մ	-	-	215.6
2պ*	ГОСТ 5781-82	Ø 8 A240 L = 1700 մմ	150	0.67	100.6
		Նյութեր			
		Բետոն B25 դասի			3.0 մ³
Միաձույլ քարավոր ՄԲ-1					
1բ	ГОСТ Р 52544-2006	Ø 12 A500C L = 3300	4	2.93	11.7
2բ*	ГОСТ 5781-82	Ø 8 A240C L = 920	20	0.36	7.3
		Նյութեր			
		Բետոն B25 դասի			0.18 մ³

«ԱՐԽԻՏԵԿՏ» ՍՊԸ
ՓՈՐՁԱՔՆՆՈՒԹՅՈՒՆ
«___»__________20 թ.

Դիրք	Էսքիզ
2պ	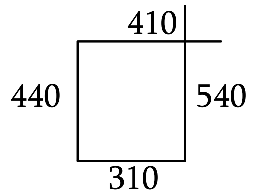

ԾԱՆՈԹՈՒԹՅՈՒՆ

1. Տվյալ թերթը դիտարկել մնացած թերթերի հետ համատեղ:
2. Բետոնի պաշտպանիչ շերտը սյուների համար ընդունել 35 մմ:
3. Բետոնի պաշտպանիչ շերտը պարզունակների համար ընդունել 30 մմ:
4. Հատույթներում բետոնե բլոկով շարվածքները և պարապետը պայմանականորեն ցույց տրված չեն:

Շրջանակ «Բ» առանցքով,
հատույթներ, մասնագրեր

Проект финансируется	Заказчик	Проектировщик	Նախագծի անվանումը / Название проекта	Գծագիր / Чертеж
			Վաղարշապատ համայնքի Մրգաստան բնակավայրում պուրակի և բազմաֆունկցիոնալ ժամանցի վայրի կառուցում **Устройство сквера и многофункциональной зоны отдыха в населенном пункте Мргастан общины Вагаршапат**	Մրգաստան բնակավայրում պուրակի կառուցում / Устройство сквера в населенном пункте Мргастан Բակերի նախագիծ / Проект двора Տիպային գծագրեր / Типовые чертежи Երկայանական շրջանակներ / Продольные рамы 4 - 4

Код документа													Գծագրի մասշտաբ Масштаб чертежа
Фаза	Раздел	Проект	Структуры	Тип	Номер	Пересмотр							
1	1	01ПД	ПД000	ТЧ	0013	00							
Контактный номер	Գծագիր N / Номер документа.						00	06.2026	Окончательная сдача	НД	ДК		Վերստուգում Пересмотр
N ՀՀ ԱՄՎՀ ԳՀԾԱԲ 26/10	1-1-01ПД-ПД000-ТЧ-0013_00						Վերստուգում Пересмотр	Ամսաթիվ Дата	Նկարագրություն Описание	Ում կողմից Подготовленный	Ստուգված է Проверено	Հաստատված է Одобренный	00

+ 3.800 նիշում գտնվող ծածկի սալի հատակագիծ Մ 1:100

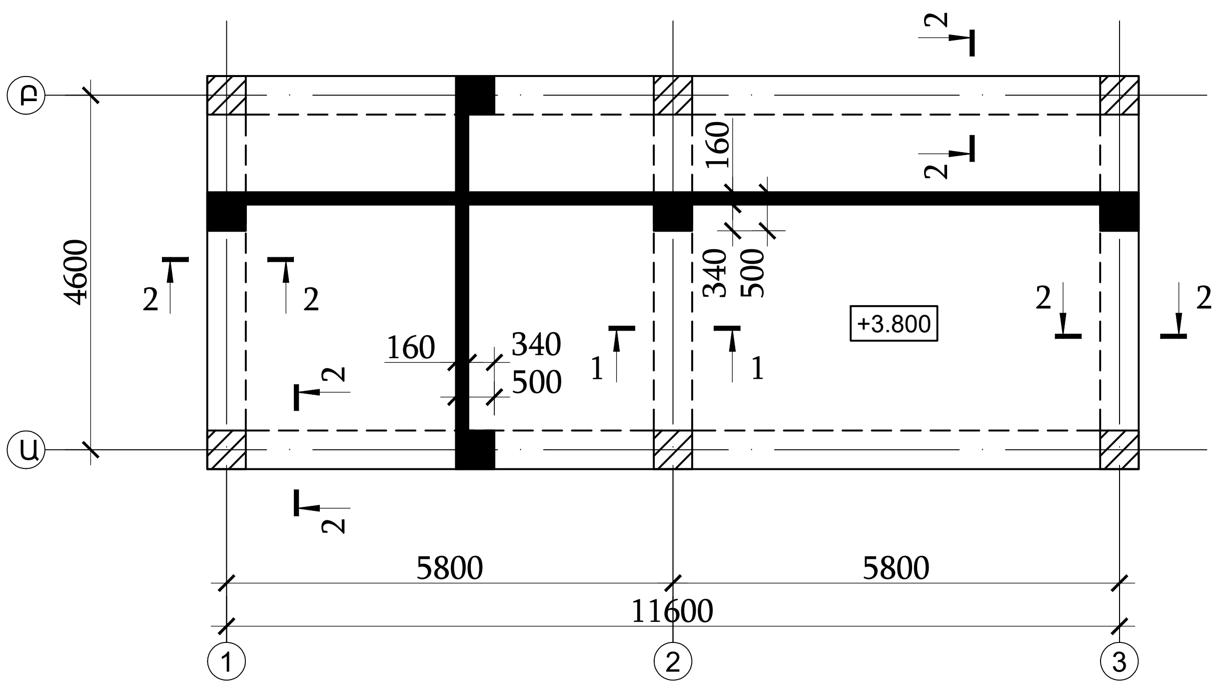

ԱՄՐԱՆԻ ԵՎ ԲԵՏՈՆԻ ՄԱՍՆԱԳԻՐ					
N	Նշանակում	Անվանումը	Քա-նակ	1 էլեմենտի քաշը (կգ)	Ընդհանուր քաշը
+3.800 ՆԻՇՈՒՄ ԾԱԾԿԻ ՍԱԼԻ ԱՄՐԱՆԱՎՈՐՈՒՄ					393.4
1ձ	ГОСТ Р 52544-2006	Ø 10 A500C L = 608.0 մ	-	-	374.7
2ձ*	ГОСТ 5781-82	Ø 8 A240 L = 790 մմ	60	0.31	18.7
		Նյութեր			
		Բետոն B25 դասի			7.3 մ³

Հատույթ 1-1 Մ 1:20

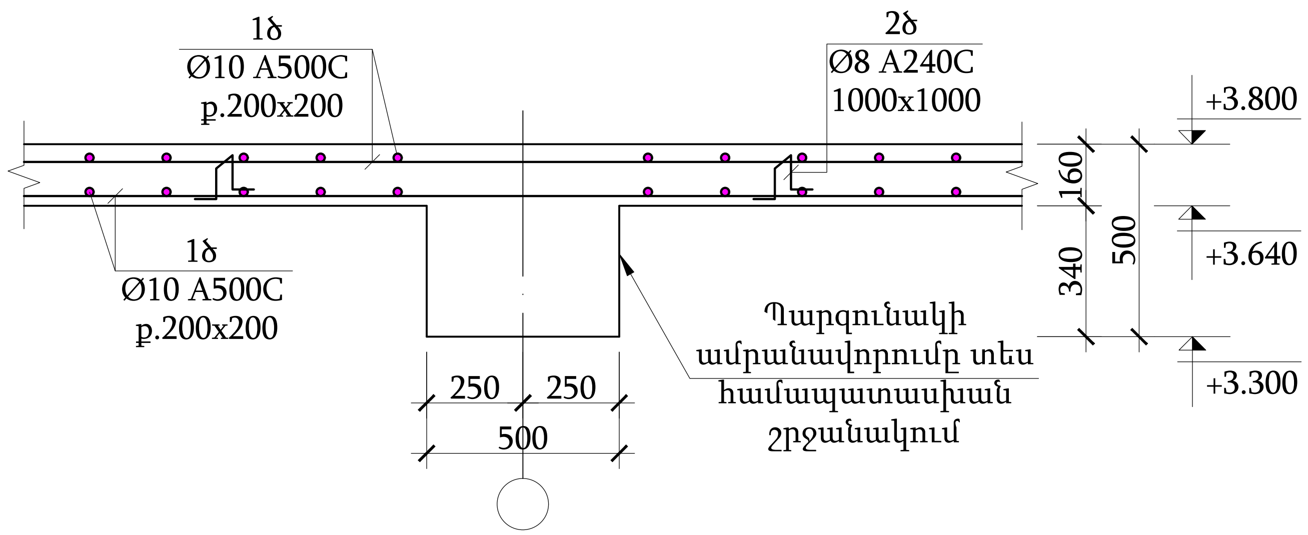

Ամրանային ձողերի երկարության աճեցման կցվանք

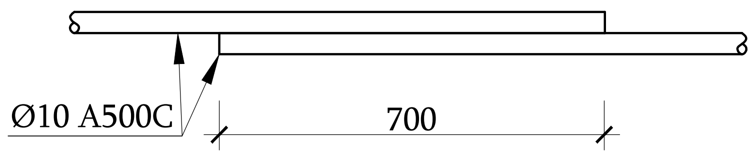

Դիրք	Էսքիզ
2ձ	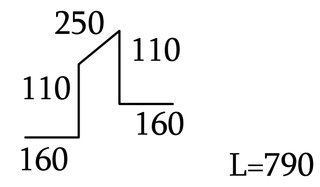

«ԱՐԽԻՏԵԿՏ» ՍՊԸ
ՓՈՐՁԱՔՆՆՈՒԹՅՈՒՆ
«___»__________20 թ.

Հատույթ 2-2 Մ 1:20

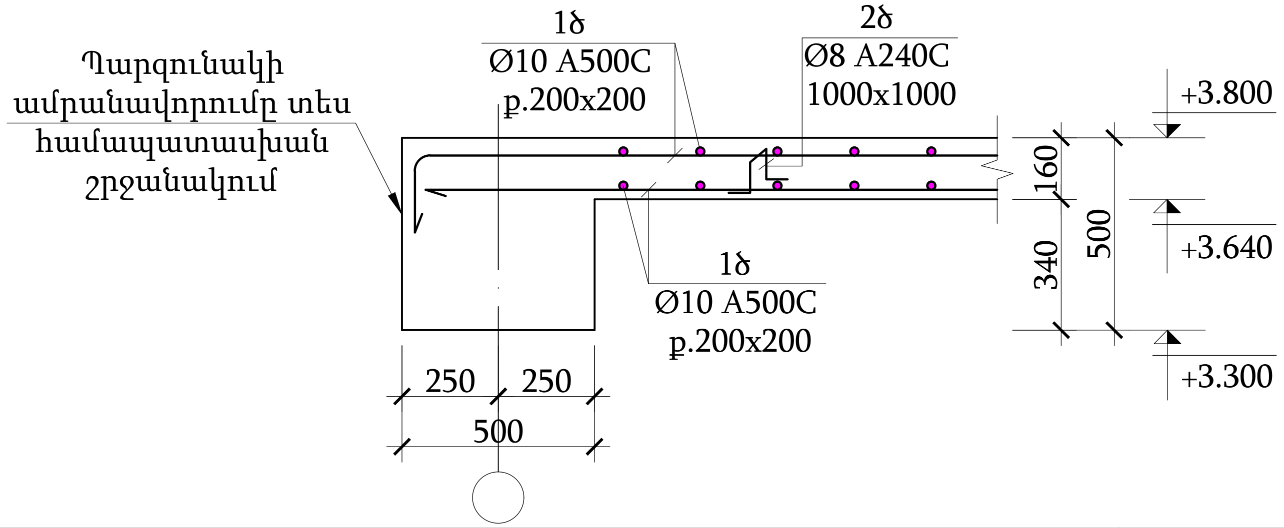

ԾԱՆՈԹՈՒԹՅՈՒՆ

1. Տվյալ թերթը դիտարկել մնացած թերթերի հետ համատեղ:
2. Ծածկի սալի ստորին ձողերի միացումը (աճեցումը) իրականացնել առանցքների հատվածում, իսկ վերին ձողերինը՝ առանցքների միջև գտնվող թռիչքի մեջտեղում: Աճեցումն իրականացնել հանգույցին համապատասխան:
3. Բետոնի պաշտպանիչ շերտը ծածկի սալերի համար ընդունել 25 մմ:
4. Հատույթներում բետոնե բլոկով շարվածքները և պարապետը պայմանականորեն ցույց տրված չեն:

+3.800 նիշում ծածկի սալի ամրանավորում, հատույթներ, մասնագրեր

Проект финансируется	Заказчик	Проектировщик	Նախագծի անվանումը / Название проекта	Գծագիր / Чертеж
			Վաղարշապատ համայնքի Մրգաստան բնակավայրում պուրակի և բազմաֆունկցիոնալ ժամանցի վայրի կառուցում **Устройство сквера и многофункциональной зоны отдыха в населенном пункте Мргастан общины Вагаршапат**	Մրգաստան բնակավայրում պուրակի կառուցում / Устройство сквера в населенном пункте Мргастан Բակերի նախագիծ / Проект двора Տիպային գծագրեր / Типовые чертежи Ծածկի սալեր / Плиты перекрытия

Код документа													Գծագրի մասշտաբ Масштаб чертежа
Фаза	Раздел	Проект	Структуры	Тип	Номер	Пересмотр							
1	1	01ПД	ПД000	ТЧ	0014	00							
Контактный номер	Գծագիր N / Номер документа.						00	06.2026	Окончательная сдача	НД	ДК		Վերստուգում Пересмотр
N ՀՀ ԱՄՎՀ ԳՀԾԶԲ 26/10	1-1-01ПД-ПД000-ТЧ-0014_00						Վերստուգում Пересмотр	Ամսաթիվ Дата	Նկարագրություն Описание	Ում կողմից Подготовленный	Ստուգված է Проверено	Հաստատված է Одобренный	00

Տանիքի հատակագիծ Մ 1:100

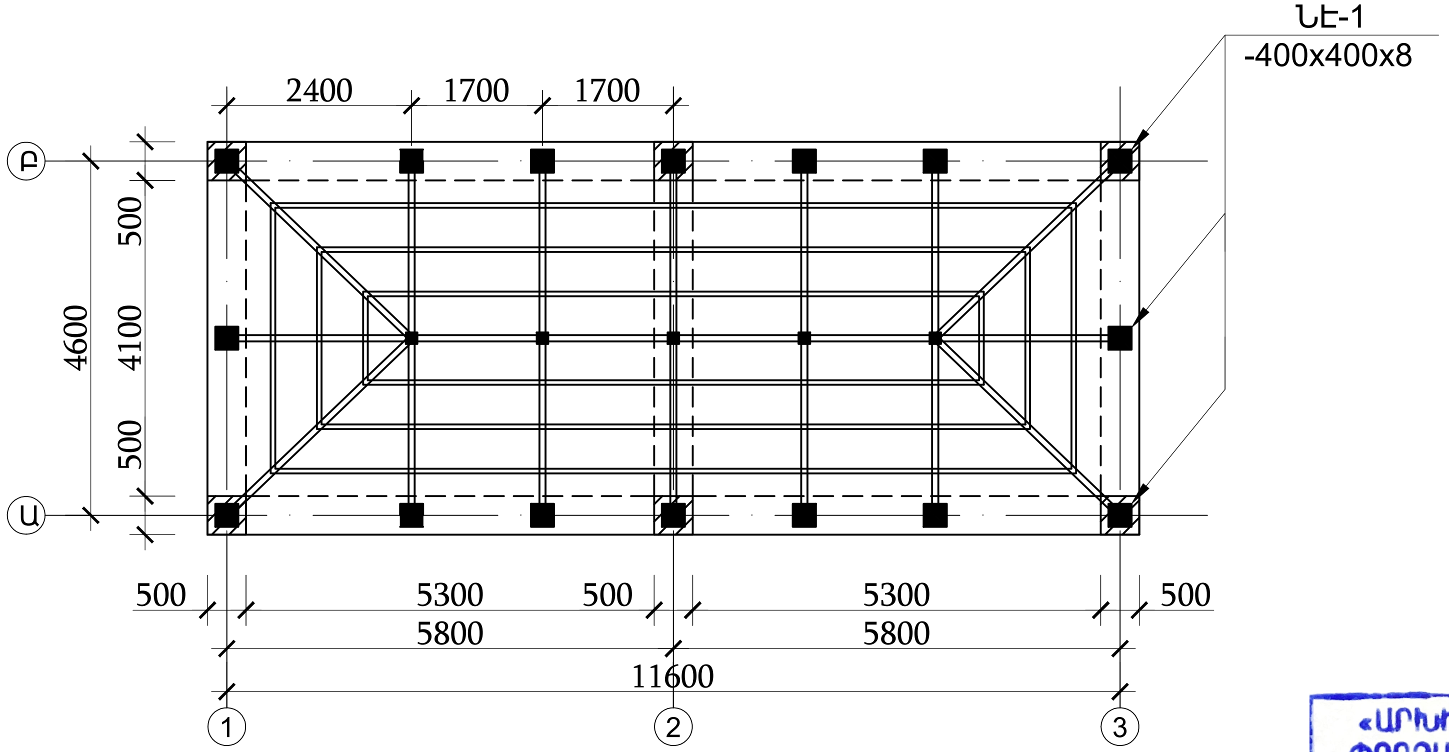

Տանիքի կտրվածք Մ 1:50

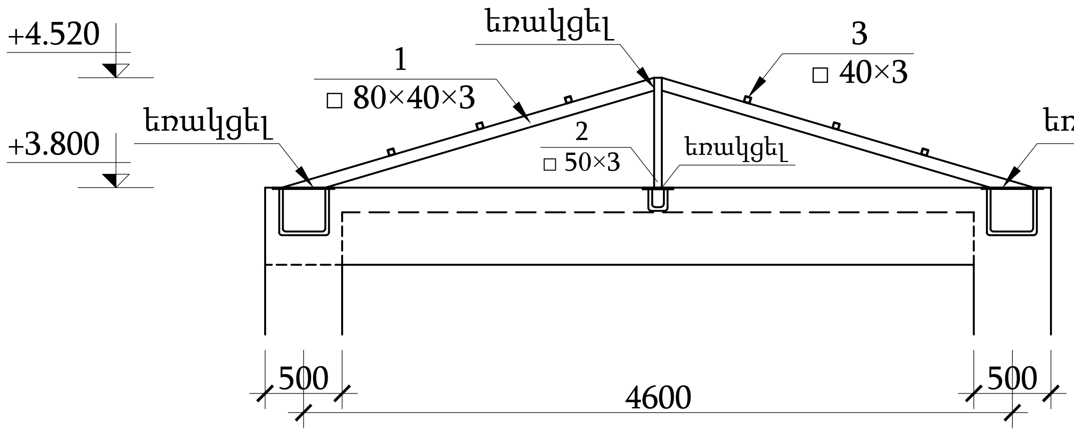

«ԱՐԽԻՏԵԿՏ» ՍՊԸ
ՓՈՐՁԱՔՆՆՈՒԹՅՈՒՆ
«___»__________20 թ.

ՆԷ-1 Մ 1:20

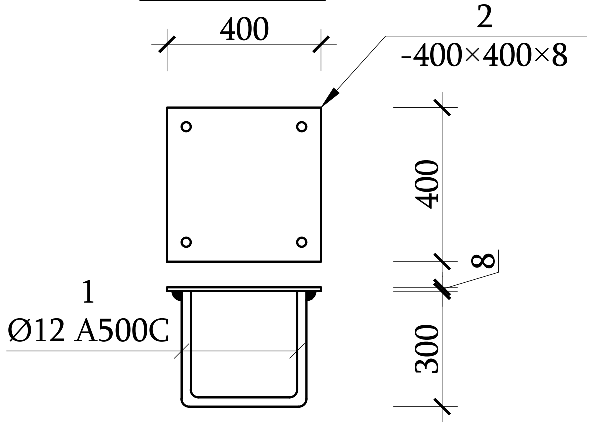

ՆԷ-2 Մ 1:20

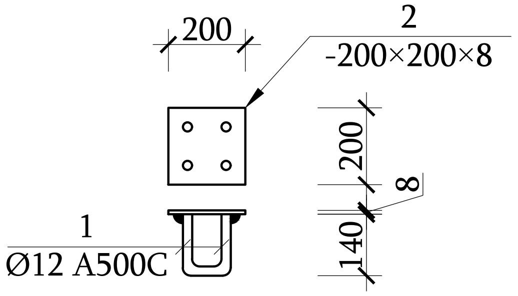

ԱՄՐԱՆԻ ԵՎ ԲԵՏՈՆԻ ՄԱՍՆԱԳԻՐ

N	Նշանակում	Անվանումը	Քա-նակ	1 էլեմենտի քաշը (կգ)	Ընդհանուր քաշը
Մետաղե տանիք					921.0
1	ГОСТ 30245-2003	□ 80 × 40 ×3 L = 52000	1	634.40	634.4
2	ГОСТ 30245-2003	□ 50 ×3 L = 4000	1	36.04	36.0
3	ГОСТ 30245-2003	□ 40 ×3 L = 72000	1	250.56	250.6
ՆԷ-1 (16 հատ)					141.3
1	ГОСТ Р 52544-2006	Ø 12 A500C L = 730	32	0.65	20.7
2	ГОСТ 19909-74	- 8 x400 L = 400	16	7.54	120.6
ՆԷ-2 (5 հատ)					25.3
1	ГОСТ Р 52544-2006	Ø 12 A500C L = 730	10	0.65	6.5
2	ГОСТ 19909-74	- 8 x200 L = 200	5	3.77	18.8

Տանիքի հատակագիծ, հատույթներ, մասնագրեր

Проект финансируется	Заказчик	Проектировщик	Նախագծի անվանումը / Название проекта	Գծագիր / Чертеж
			Վաղարշապատ համայնքի Մրգաստան բնակավայրում պուրակի և բազմաֆունկցիոնալ ժամանցի վայրի կառուցում **Устройство сквера и многофункциональной зоны отдыха в населенном пункте Мргастан общины Вагаршапат**	Մրգաստան բնակավայրում պուրակի կառուցում / Устройство сквера в населенном пункте Мргастан Բակերի նախագիծ / Проект двора Տիպային գծագրեր / Типовые чертежи Տանիք / Крыша

Код документа

Фаза	Раздел	Проект	Структуры	Тип	Номер	Пересмотр
1	1	01ПД	ПД000	ТЧ	0015	00

Контактный номер | Գծագիր N / Номер документа: 1-1-01ПД-ПД000-ТЧ-0015_00

Վերանայում / Пересмотр	Ամսաթիվ / Дата	Նկարագրություն / Описание	Պատրաստեց / Подготовленный	Ստուգված է / Проверено	Հաստատված է / Одобренный
00	06.2026	Окончательная сдача	НД	ДК	

Գծագրի մասշտաբ / Масштаб чертежа

Վերանայում / Пересмотр: 00

ԱՐՏԱՔԻՆ 20սմ ՀԱՍՏՈՒԹՅԱՄԲ ՊԱՏԵՐԻ ՊԱՅՄԱՆԱԿԱՆ ՏԵՍՔ

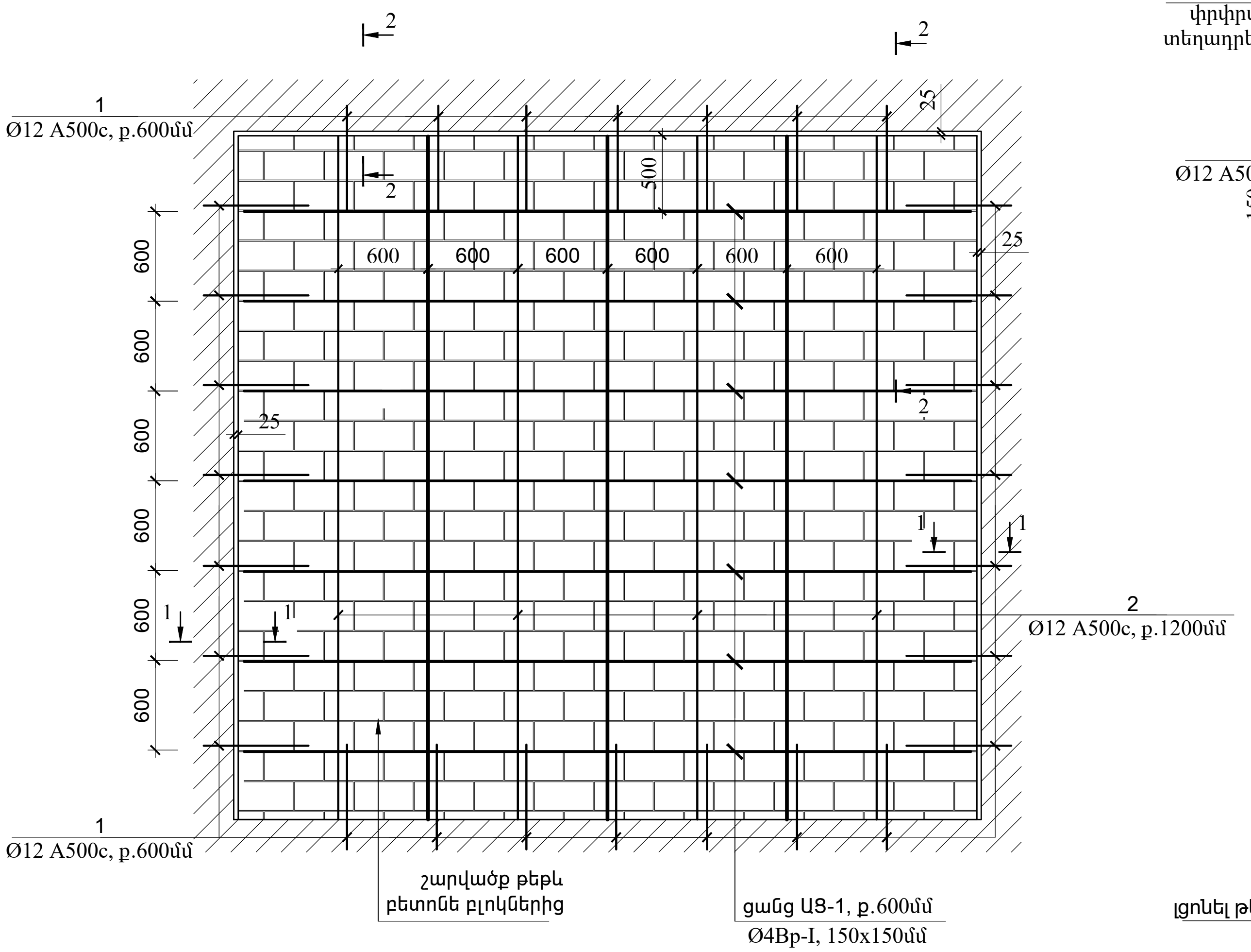

2 - 2 , Մ1:10

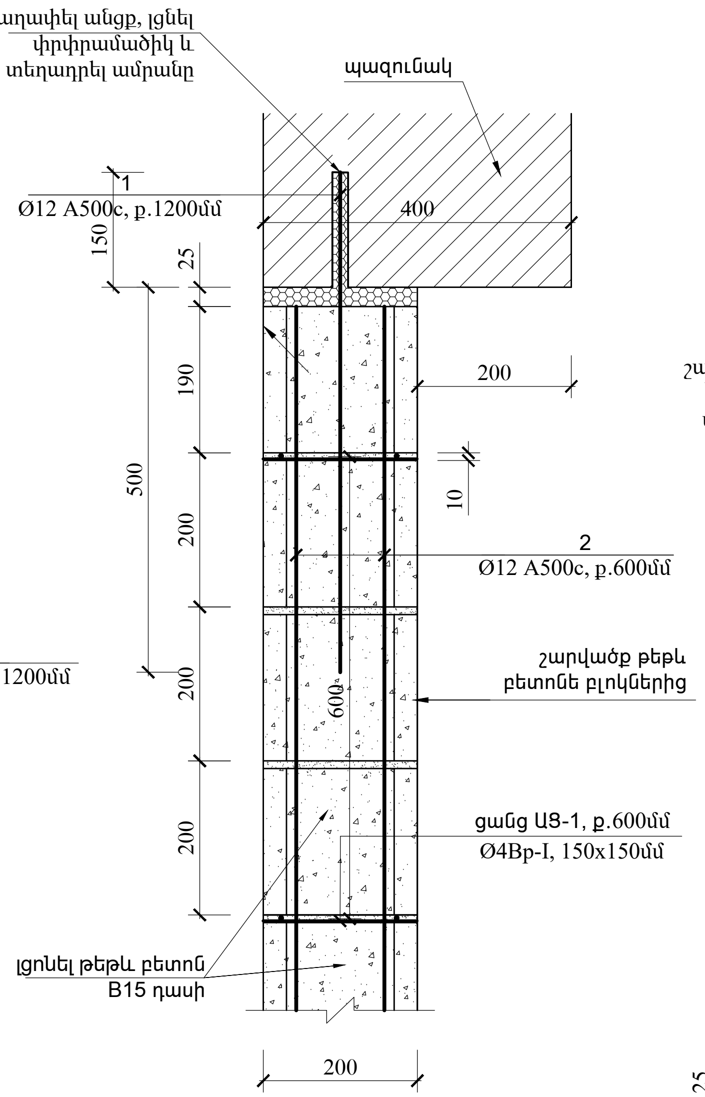

1 - 1 Մ1:20

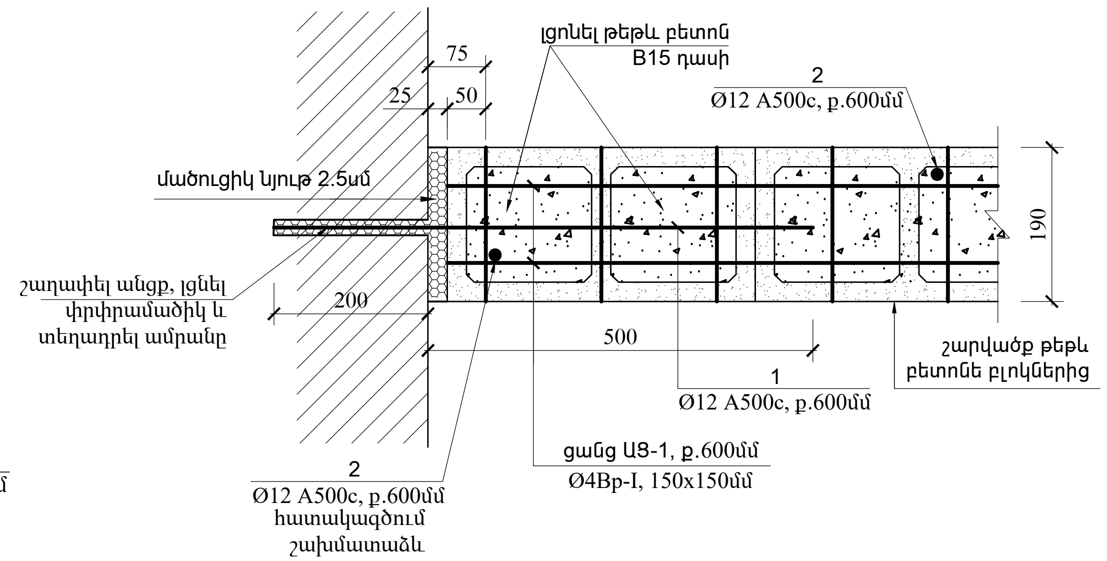

Ամրանային ցանց ԱՑ-1 1գծ.մ-ի համար, Մ1:10

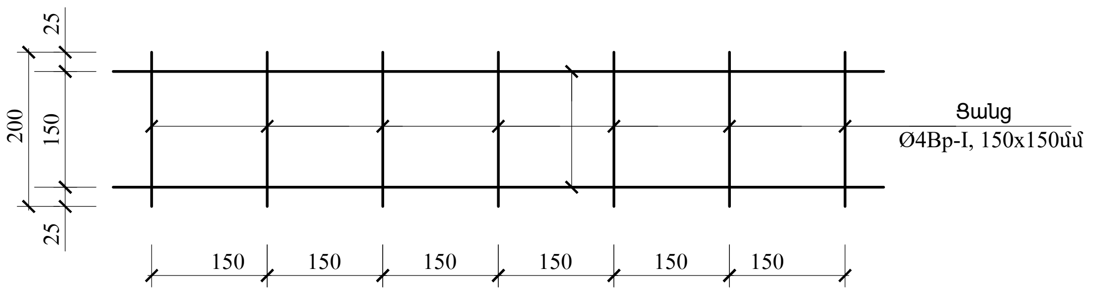

Տարր N	ՆՇԱՆԱԿՈՒՄԸ					Քանակը հատ	Քաշը 1 էլ. համար (կգ)	Ընդամենը (կգ)
Պատերի իրականացում 1 մ² համար								
	Ø	4	Bp-I					0.4 մ²
1	Ø	12	A500c	L =	700 մմ	-		1.5
2	Ø	12	A500c	∑L =	2.0 մ	-		1.8
	Բետոն B15 դասի							0.12 մ³

«ԱՐԽԻՏԵԿՏ» ՍՊԸ
ՓՈՐՁԱՔՆՆՈՒԹՅՈՒՆ
«___»__________20 թ.

ԾԱՆՈԹՈՒԹՅՈՒՆ

1. Սույն թերթը դիտարկել ծածկերի հատակագծերի հետ համատեղ:
2. Արտաքին և ներքին 20սմ հաստությամբ պատերը հարկավոր է դրսից մեկուսացնել ջերմամեկուսիչ նյութերով:
3. Արտաքին և ներքին 20սմ հաստությամբ պատերը շենքի հիմնակմախքին հարկավոր է ամրակցել ճկուն կապերով ըստ տրված լուծումների
4. Արտաքին պատերի ընդհանուր մակերեսը կազմում է՝ 85.0 մ²:

Արտաքին պատերի ամրանավորում, մանգաներ

Проект финансируется | Заказчик | Проектировщик

Նախագծի անվանումը / Название проекта
Վաղարշապատ համայնքի Մրգաստան բնակավայրում պուրակի և բազմաֆունկցիոնալ ժամանցի վայրի կառուցում
Устройство сквера и многофункциональной зоны отдыха в населенном пункте Мргастан общины Вагаршапат

Գծագիր / Чертеж
Մրգաստան բնակավայրում պուրակի կառուցում / Устройство сквера в населенном пункте Мргастан
Բակերի նախագիծ / Проект двора
Տիպային գծագրեր / Типовые чертежи
Արտաքին պատ / Внешняя стена

Фаза	Раздел	Проект	Структуры	Тип	Номер	Пересмотр
1	1	01ПД	ПД000	ТЧ	00116	00

Контактный номер | Գծագիր N / Номер документа: 1-1-01ПД-ПД000-ТЧ-0016_00

Վերանայում Пересмотр	Ամսաթիվ Дата	Նկարագրություն Описание	Պատրաստեց Подготовленный	Ստուգված է Проверено	Հաստատված է Одобренный
00	06.2026	Окончательная сдача	НД	ДК	

Գծագրի մասշտաբ Масштаб чертежа
Վերանայում Пересмотр 00

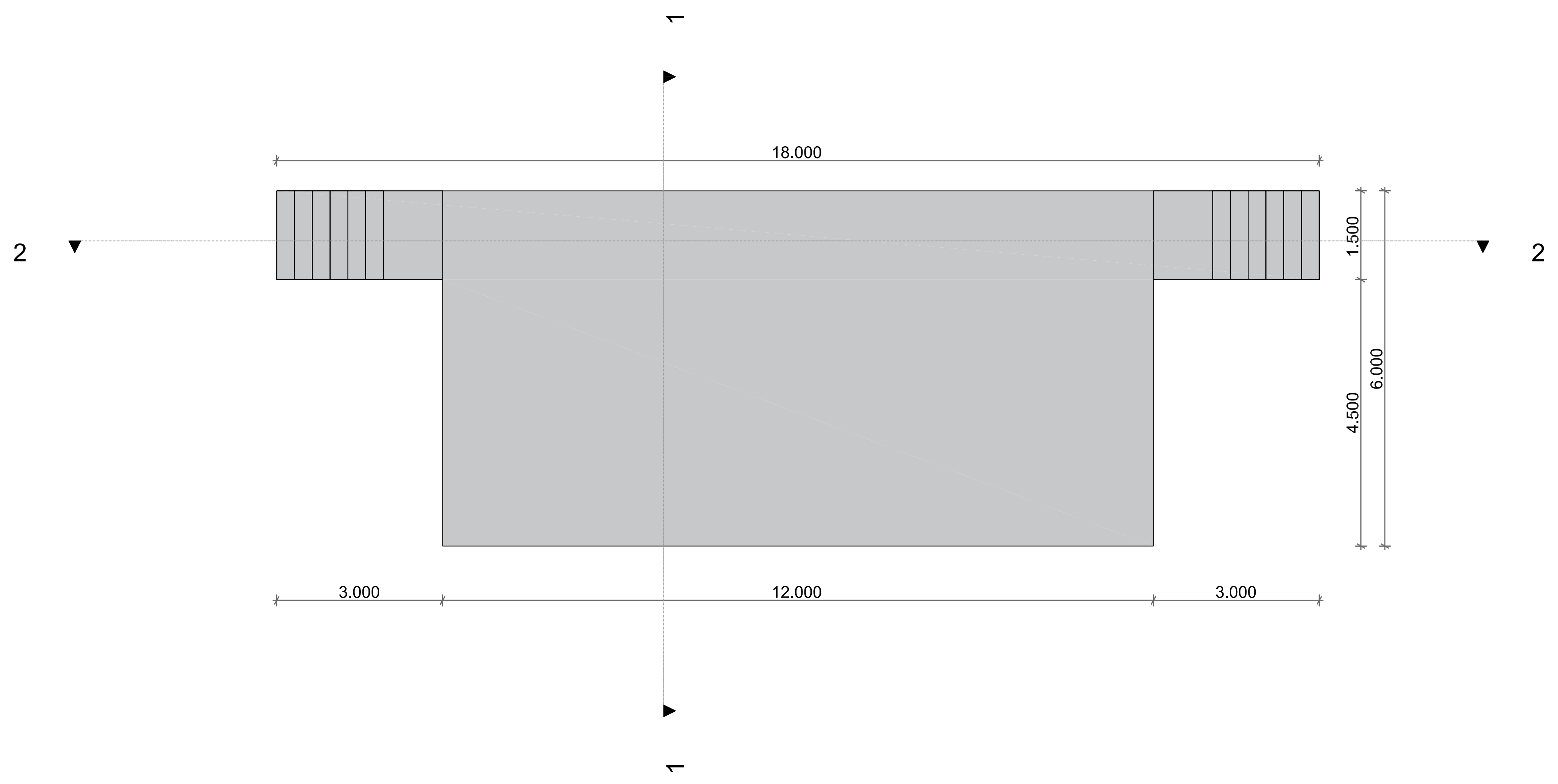

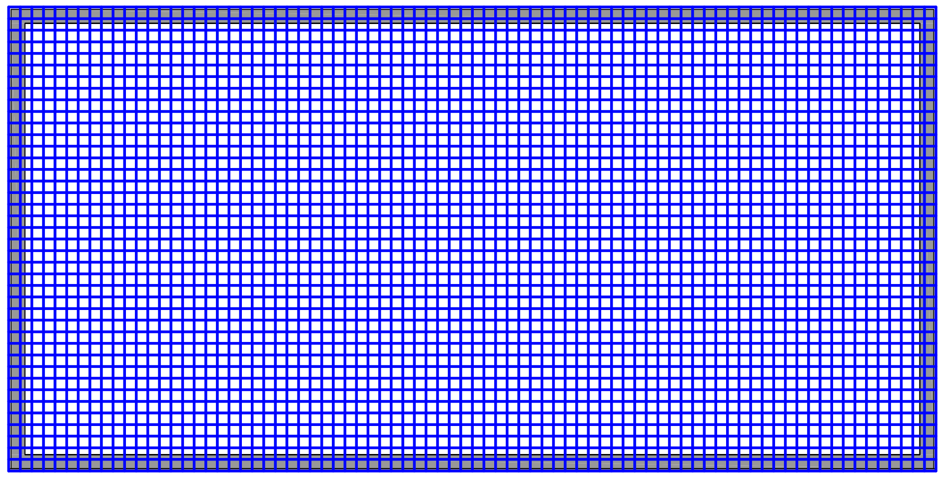

«ԱՐԽԻՏԵԿՏ» ՍՊԸ
ՓՈՐՁԱՔՆՆՈՒԹՅՈՒՆ
«___»_________20 թ.

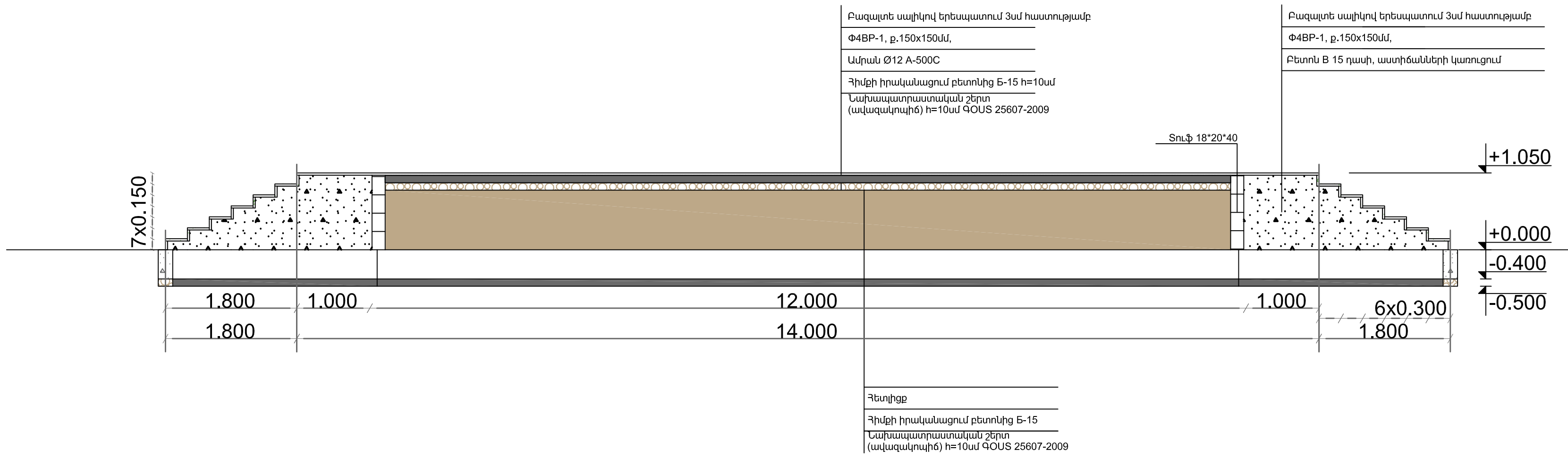

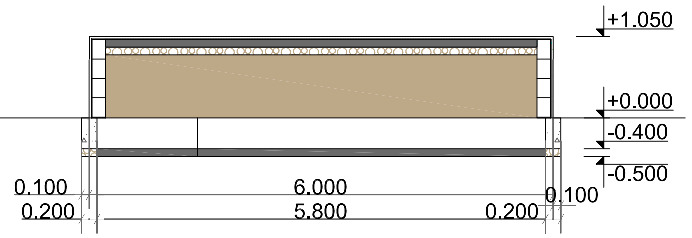

Проект финансируется	Заказчик	Проектировщик	Նախագծի անվանումը / Название проекта
			Վաղարշապատ համայնքի Մրգաստան բնակավայրում պուրակի և բազմաֆունկցիոնալ ժամանցի վայրի կառուցում **Устройство сквера и многофункциональной зоны отдыха в населенном пункте Мргастан общины Вагаршапат**

Գծագիր / Чертеж
Մրգաստան բնակավայրում պուրակի կառուցում / Устройство сквера в населенном пункте Мргастан
Բակերի նախագիծ / Проект двора
Տիպային գծագրեր / Типовые чертежи
Բեմի հատակագիծ, ամրանավորումը և կտրվածքը / План сцены, схема армирования и разрезы

Код документа

Фаза	Раздел	Проект	Структуры	Тип	Номер	Пересмотр
1	1	01ПД	ПД000	ТЧ	0017	00

Контактный номер	Գծագիր N / Номер документа.
N ՀՀ ԱՄՎՀ ԳՀԾՁԲ 26/10	1-1-01ПД-ПД000-ТЧ-0017_00

Վերստուգում Пересмотр	Ամսաթիվ Дата	Նկարագրություն Описание	Ում կողմից Подготовленный	Ստուգված է Проверено	Հաստատված է Одобренный
00	06.2026	Окончательная сдача	НД	ДК	

Գծագրի մասշտաբ
Масштаб чертежа

Վերստուգում
Пересмотр
00

Սիզամարգում ոռոգման ջրագծի խրամուղի
Траншея оросительной воды в газоне

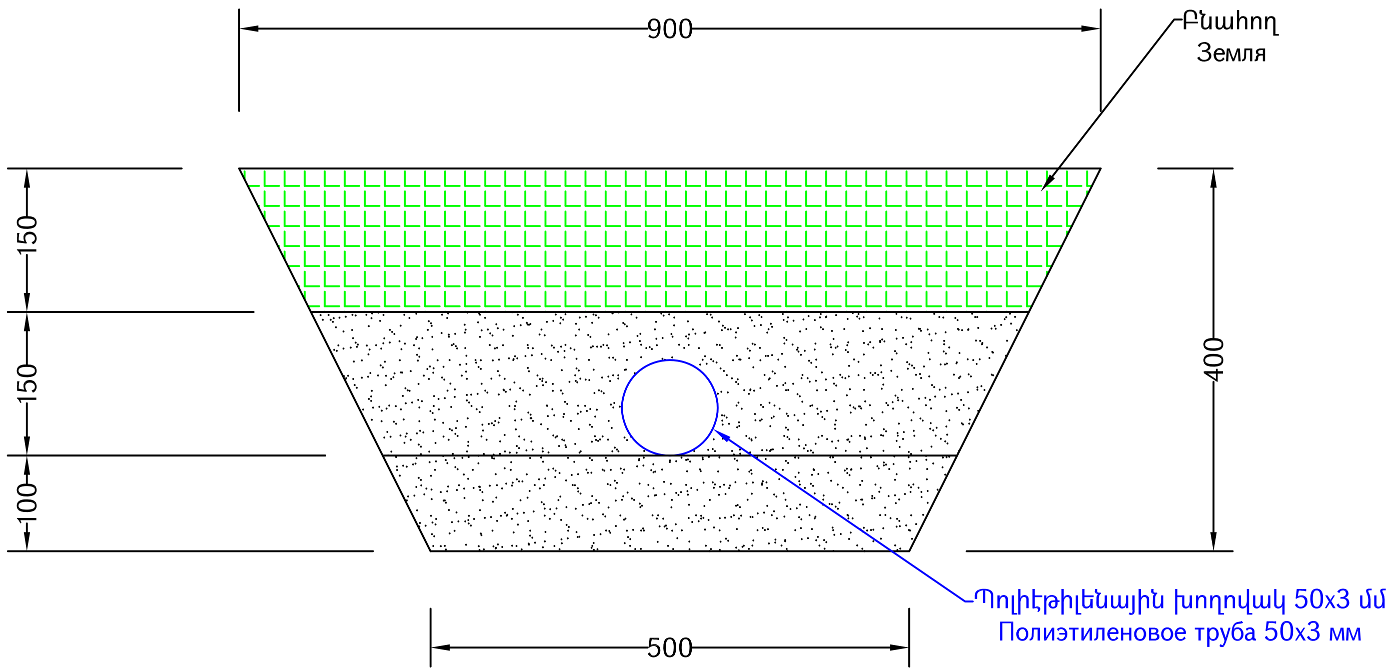

Ոռոգման ջրագծի փականի տեղադրում
Установка вентиля на оросительный трубопровод

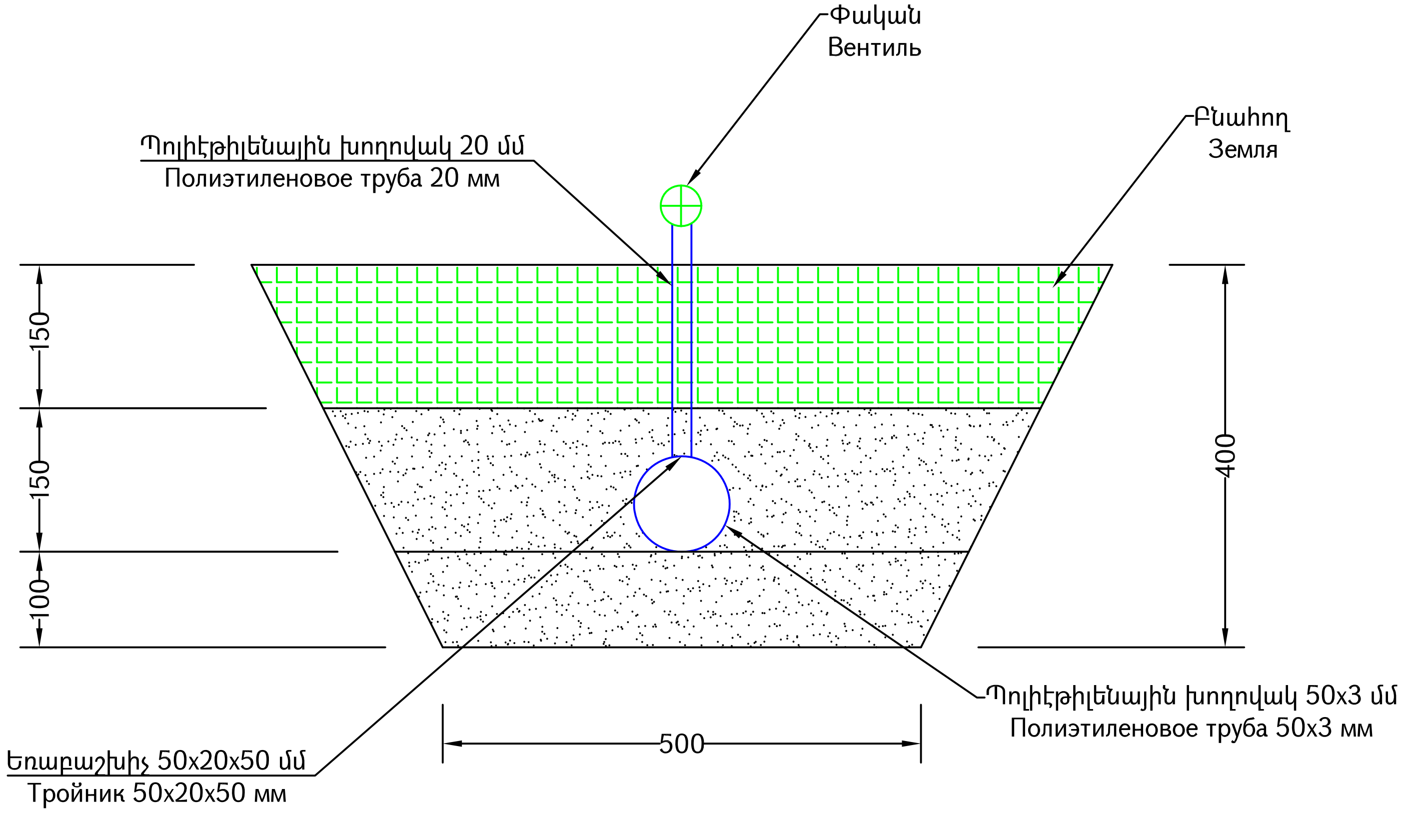

«ԱՐԽԻՏԵԿՏ» ՍՊԸ
ՓՈՐՁԱՔՆՆՈՒԹՅՈՒՆ
«___»__________20 թ.

Проект финансируется	Заказчик	Проектировщик	Նախագծի անվանումը / Название проекта	Գծագիր / Чертеж
			Վաղարշապատ համայնքի Մրգաստան բնակավայրում պուրակի և բազմաֆունկցիոնալ ժամանցի վայրի կառուցում **Устройство сквера и многофункциональной зоны отдыха в населенном пункте Мргастан общины Вагаршапат**	Մրգաստան բնակավայրում պուրակի կառուցում / Устройство сквера в населенном пункте Мргастан Բակերի նախագիծ / Проект двора Տիպային գծագրեր / Типовые чертежи Ոռոգման ջրագիծ / Оросительный водопровод

Код документа						
Фаза	Раздел	Проект	Структуры	Тип	Номер	Пересмотр
1	1	01ПД	ПД000	ТЧ	0018	00

Контактный номер	Գծագիր N / Номер документа.
N ՀՀ ԱՄՎՀ ԳՀԾԶԲ 26/10	1-01-01ПД-ПД000-ТЧ-0018_00

Վերստուգում Пересмотр	Ամսաթիվ Дата	Նկարագրություն Описание	Ում կողմից Подготовленный	Ստուգված է Проверено	Հաստատված է Одобренный
00	06.2026	Окончательная сдача	НД	ДК	

Գծագրի մասշտաբ
Масштаб чертежа

Վերստուգում
Пересмотр
00

Ներածություն

Վաղարշապատ համայնքի Մրգաստան բնակավայրում պուրակի և բազմաֆունկցիոնալ ժամանցի վայրի կառուցում

1. Հետազոտում 140մ երկարությամբ և լայնությամբ՝ 60մ:
2. Հորատանցքեր 1հատ:
3. Նմուշների փորձարկում 1 հատ:
4. Ընդլայնական կտրվածքների կառուցում երկրաբանական բնութագրերով:
5. Ինժեներա-երկրաբանական հանույթ հորատանցքերի և մերկացումների տեղադրմամբ:
6. Լաբորատոր փորձարկումների արդյունքներ:
7. Հորատանցքերի արդյունքների ամփոփումը աղյուսակների տեսքով:
8. Շինարարական նյութերի հետազոտում և պիտանելիության որոշում դաշտային և լաբորատոր պայմաններում:

1. Ֆիզիկա-աշխարհագրական պայմանները

Տեղամասը վարչականորեն մտնում է Արմավիրի մարզի մեջ :

Տեղամասի ռելիեֆը հարթավայրային է, բացարձակ բարձրությունների նիշերը տատանվում են 898 մ սահմաններում:

Ռելիեֆի ծագումնային տիպը կուտակումային է, ներկայացված վերին նեոգեն ստորին-չորրորդական (N23-Q1)հասակի լճա-ալյուվիալ նստվածքներով:

Ռելիեֆի ձևերից տարածված են վատահողերը (բեդլենդներ) և արտաբերման կոները:

Տեղամասի բուսականությունը անապատային և կիսաանապատային է, ներկայացված օշինդրային կիսաանապատով և օշանային անապատով, ինչպես նաև կուլտուրականացված բուսականությամբ և թփուտներով:

Հողերը լեռնատափաստանային են, ներկայացված չոր տափաստանների լեռնաշագանակագույն գորշ հողերով:

Տեղամասը մտնում է Ախուրյան - Հրազդանի լանդշաֆտաջրաբանական շրջանի մեջ: Միջին հոսքը մեկ քառ. կմ տերիտորիայից 2,5-5,0լ/վրկ է:

Կլիման (համաձայն ՀՀՇՆ 22-01-2024)

Անվանումը	Տվյալներ	Ծանոթ.
Կլիմայական շրջան	853– I	
Բարձրության նիշեր	898	
Եղանակը ամռանը	Շոգ և չոր	
Եղանակը ձմռանը	Ցուրտ, անհողմ	
Օդի միջին տարեկան ջերմաստիճանը	11.7°C	
Ամենացուրտ ամսվա միջին ջերմաստիճանը	-3.7°C	
Ամենատաք ամսվա միջին ջերմաստիճանը	25.2°C	
Ջերմաստիճանի անցումը 0°-ով	Մարտ -դեկտեմ.	
Բացարձակ առավելագույն ջերմաստիճանն ամռանը	41°C	
Նվազագույն ջերմաստիճանը ձմռանը	-31°C	
Քամու տարեկան գերակշռող ուղղությունները ամռանը	Արլ,հս/արլ	
Քամու տարեկան գերակշռող ուղղությունները ձմռանը	Արլ,հս/արլ	
Քամու տարեկան միջին արագությունը	0.8մ/վրկ	
Տարվա ընթացքում թափվող տեղումներ	251մմ	
Ջրի առավելագույն քանակը ձյան մեջ	92մմ	
Ձյան ծածկույթը ձևավորվում է	Դեկտեմբեր	
Ձյան ծածկույթը հալվում է	Մարտ	
Ձյան ծածկույթով օրերի թիվը	44	
Ձյան ծածկույթի հաշվարկային բարձրությունը 5% ապահովվածությամբ	36սմ	
Ձնաբքոտ օրերի քանակը	-	
Մերկասառույց	-	
Բնահողերի առավելագույն սառեցման խորությունը	70սմ	Կ. Արմավիր

2. Երկրաբանական կառուցվածքը

Տեղամասում տարածված են նստվածքային կոմպլեքսի ավազա-կավային ապարներ՝ ներկայացված գլաքարերով, ավազակավերով կավավազներով, կավերով:

Ակնադիտական, բնական մերկացումների և հորատանցքի օգնությամբ տեղամասում հայտնաբերվել են բնահողերի հետևյալ տարատեսակները:

Շերտ N1 Կավ-7.4-III

Կիսակոշտ մածուցիկության խճի,ճալաքարի,կոպճի 10% բարձր խառնուրդով

Ներծծման գործակից KKK (մ/վրկ) 10–9 – 10–710^{-7}10–7 մ/վրկ

Ներքին շփման անկյունը(φ) Փափուկ / պլաստիկ - 10° – 16°

Հազեցած խտություն – 19-21 կՆ/մ^3

Միջին խտություն – 1950 կգ/մ^3

Հաշվարկային դիմադրություն (R) – 3.0 կգ/սմ^2

Շեպի թեքությունը 1:1.5

Խտացման գործակիցը (K) – 1.0

Դեֆորմացիայի մոդուլ (E) – 2 – 5 ՄՊա

Ընկրկելիություն (սեղմելիության մոդուլ կամ սեղմ. Գձg.) (m_0) – 0.5 – 0.2 1/ՄՊա

3. Սեյսմո-տեկտոնիկան (համաձայն ՀՀՇՆ 20.04.2020)

Ըստ Հայաստանի Հանրապետության տարածքի հավանական սեյսմիկ վտանգի գոտիավորման քարտեզի ՀՀՇՆ 20.04.2020 տեղամասը հեռու է ուժեղ երկրաշարժային օջախից և մտնում է I սեյսմիկ գոտու մեջ :

A_{max}=0.3g :

7.1-II Կիսակոշտ մածուցիկության խճի,ճալաքարի,կոպճի 10% բարձր խառնուրդով

5.4-IV Ճալաքար-կոպճավազային բնահողեր, գլաքարի պարունակությամբ մինչև 30%:

4. Հիդրոերկրաբանական պայմանները

Տեղամասում տարածված են Չորրորդական լճա-գետային նստվածքների չստորաբաժանված կոմպլեքսի ջրեր՝ ճնշումային ջրաբեր հորիզոններով: Ըստ Հորատման տվյալների գրունտային ջրերը գտնվում են Հ-N1 1.5 մ և ավելի խորությունների վրա, և չունեն ագրեսիվություն բետոնի նկատմամբ:

5. Ինժեներա-երկրաբանական պրոցեսներ և անհատական նախագծման տեղամասեր

Ըստ ակնադիտական, բնական մերկացումների, հորատանցքի տեղամասում ժամանակակից ֆիզիկո-երկրաբանական պրոցեսները, որոնք կարող են վնասակար ազդեցություն ունենալ բակային տարածքի վերանորոգման և շահագործման համար, այն է՝ սողանքներ, փլվածքներ, քարացրոններ, ձորակառաջացման պրոցեսներ կամ բացակայում են, կամ շատ թույլ են արտահայտված:

Կազմեց Ռ. Հարությունյան

Եզրակացություն

1. Նախագծվող պուրակի տարածքի ռելիեֆը հարթավայրային է:
2. Շրջանի կլիման ամռանը շոգ և չոր է, ձմռանը՝ ցուրտ անհողմային:
3. Շրջանում գերակշռում են արլ, հս/արլ և այլ քամիները:
4. Բնահողերի սառեցման խորությունը 70 սմ է:
5. Տեղամասը մտնում է I սեյսմիկ գոտու մեջ A=0.3g:
6. Բնահողերն ըստ սեյսմիկ հատկությունների պատկանում են III կարգին:
7. Երկրաբանական տեսակետից շրջանը բարենպաստ է շինարարության համար:
8. Բնահողերը հանդիսանում են հուսալի հիմք վերանորոգվող բակային տարածքի համար:

Կազմեց Ռ. Հարությունյան

Գրականության ցանկ

9. Հայաստանի ազգային ատլաս հատոր ա Երևան – 2007
10. Հայկական ՍՍՌ ԱՏԼԱՍ, Երևան-Մոսկվա, 1961թ.
11. Ա.Տ.Ասլանյան “ Հայաստանի ռեգիոնալ երկրաբանություն ”, Երևան 1958թ.
12. Յ.Էդելշտեյն “ Գեոմորֆոլոգիայի հիմունքները ” ԵրՊՀ Երևան 1958թ.
13. С.П.Балян.. “ Структурная геоморфология Армянского нагорья и окаймляющих областей”, Ереван 1969г.
14. Справочник по Инженерной геологии. Под общей редакцией М.В.Чуринова 1974г.
15. В.Ф.Бабков, В.М.Безрук “ Основы грунтоведения и механики грунтов ”, Москва 1976г.
16. ГОСТ 5180-2015 грунты. Методи лабораторного определения физических характеристик грунтов, Москва 1958г.
17. СНиП 2.02.01-83*. Основания зданий и сооружений, Москва 1958г.
18. Հ.Հ.Շ.Ն 1-2.01-99 ինժեներական հետազննությունների շինարարության համար Երևան 2000թ.

Կազմեց Ռ. Հարությունյան

Գրունտների նկարագրությունը
Описание грунтов

Վաղարշապատ համայնքի Մրգաստան բնակավայրում պուրակի և բազմաֆունկցիոնալ ժամանցի վայրի կառուցում

Устройство сквера и многофункциональной зоны отдыха в населенном пункте Мргастан общины Вагаршапат

NN	Սկիզբ/Начало Կմ/Км +	Վերջ/Конец Կմ/Км +	Գրունտների նկարագրությունը Описание грунтов	Մշակման խումբը ՀՀՇՆ 32-01.2022 Աղ. 101 Группа разработки по СНИП 32-01-2022 тб. 101	Ծանոթություն Примечание
1	2	3	4	5	6
1			Կիսակոշտ մածուցիկության խճի,ճալաքարի,կոպճի 10% բարձր խառնուրդով Полутвёрдая, вязкая, с примесью гравия, галечника, щебня — до 10%	7.4-III	

Կազմեց/Составил՝ Ռ. Հարությունյան/ Р. Арутюнян

Հորատանցքերի նկարագրությունը
Описание скважин

Վաղարշապատ համայնքի Մրգաստան բնակավայրում պուրակի և բազմաֆունկցիոնալ ժամանցի վայրի կառուցում
Устройство сквера и многофункциональной зоны отдыха в населенном пункте Мргастан общины Вагаршапат

Հորատ. N Скважин N	Կմ / Км +	Բնահող սմ Грунт см	Խիճ սմ Шебень см	Ա/բ քայքայված, սմ А/б разрушенный, см	Կավ սմ Слабый см	Խիճ սմ Шебень см	Սառը ա/բ սմ Холодный а/б,см	Կոպճավազ սմ Гравийно песчаный материал	Ավազակավ թույլ սմ Суглинок слабый см	Խարամ սմ Шлак см	Բնահող սմ Грунт см	Ճալաքար սմ Галечниково см	Հոր-ի խորությունը սմ Глубина скважины см	Գրունտի անվանումը Наименование грунта	Մշակման խումբը ՀՀՇՆ 32-01.2022 Աղ. 101/ Группа разработки по СНИП 32-01-2022 тб. 101	Նմ-ի համարը և խոր. սմ Номер образца и глубина см	Ծանոթություն Примечания
1	2	3	4	5	6	7	8	9	10	11	12	13	14	15	16	17	18
1	Հ-N 1	20			110								150	Կիսակոշտ մածուցիկության խճի,ճալաքարի,կոպճի 10% բարձր խառնուրդով Полутвёрдая, вязкая, с примесью гравия, галечника, щебня — до 10%	7.4-III		

Կազմեց/Составил՝ Ռ. Հարությունյան/ Р. Арутюнян

Հորատանցքերի նկարագրություն
Описание скважин

Հ/Ск -1

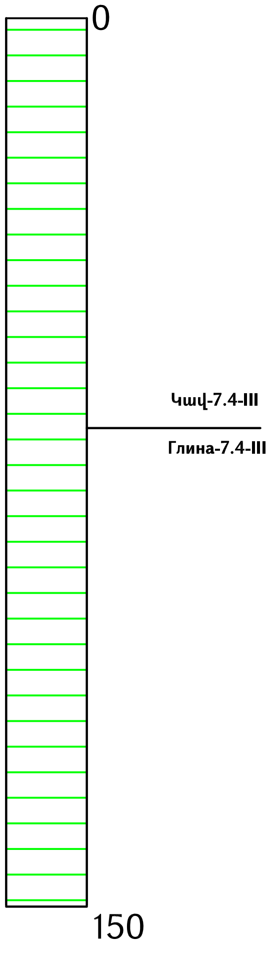

Կազմեց/Составил՝ Ռ. Հարությունյան / Р.Арутюнян

Ապարների և բնահողերի ֆիզիկա-մեխանիկական հատկություններն ըստ լաբորատոր և գրականության տվյալների

Физико-механические свойства горных пород и грунтов на основе летературных и лабораторных данных

Վաղարշապատ համայնքի Մրգաստան բնակավայրում պուրակի և բազմաֆունկցիոնալ ժամանցի վայրի կառուցում

Устройство сквера и многофункциональной зоны отдыха в населенном пункте Мргастан общины Вагаршапат

Номера образцов Նմուշի համարը	Номера обнажений Հորատանցքերի համարը	Место отбора образцов (км), глубина (см) Նմուշների վերցման տեղը(կմ), խորությունը (սմ)	Средний объемный вес, т/м3 Միջին ծավալային կշիռը տ/մ^3	Природная влажность % Բնական խոնավությունը %	Коэф фильтрации м/сутки Ծծանցման գործակիցը մ/օր	Сопротивление на сжатие кг/см^2 Սեղման դիմադրություն կգ/սմ^2	Угол внутреннего трения, j° Ներքին շփման անկյունը γ°	Коэф сцепления C Շաղկապման գործակիցը C	Модуль деформации E, кг/см2 Դեֆորմացիայի մոդուլը E կգ/սմ^2	Условное расчетное давление R0, кг/см2 Պայմանական հաշվարկային ճնշումը Ro կգ/սմ^2	Гранулометрический состав / Հատիկաչափական կազմը %												Наименование грунта Բնահողի անվանումը	коэфициент уплотнения Խտացման գործակիցը	Крутизна откосов Շեպերի թեքությունը	Группа разработки грунта СНиП IV-5-82 сб-1 и сб-3 Москва 82 Մշակման խումբը СНиП-IV -5-82сб-1 и сб-3 Москва 82	Примечания Ծանոթություն
											150-200мм/մմ	100-150мм/մմ	50-100мм/մմ	20-50мм/մմ	10-20мм/մմ	5-10мм/մմ	2-5мм/մմ	1-2мм/մմ	0.5-1мм/մմ	0.25-0.5мм/մմ	0.25мм/մմ	≤0.1мм/մմ					
1	2	3	4	5	6	7	8	9	10	11	12	13	14	15	16	17	18	19	20	21	22	23	24	25	26	27	28
1	1	100-135см/սմ	1.95	9	0,05-0,01		16	0,33	5	2,5-3,0				5	9	7	12	15	14	12	11	15	Суглинок с примесью щебня Ավազակավ խճի խառնուրդով	1,0	1:1.5	7.4-III	

Инженер-лаборант/Լաբորատորիայի ինժեներ՝ [signature] В. Манукян/Վ. Մանուկյան

Աղյուսակ 1
Таблица 1

Խոշոր բեկորային բնահողերի հատիկաչափական կազմի աղյուսակ
Таблица гранулометрического состава для крупнообломочных грунтов

Վաղարշապատ համայնքի Մրգաստան բնակավայրում պուրակի և բազմաֆունկցիոնալ ժամանցի վայրի կառուցում
Устройство сквера и многофункциональной зоны отдыха в населенном пункте Мргастан общины Вагаршапат

Նմուշի համարը Номера образцов	Հորատանցքերի համարը Номера обнажений	Նմուշների վերցման տեղը(կմ), խորությունը (սմ) ՔՕՍՏ 12071-2014 Место отбора образцов (км), глубина (см) ГОСТ 12071-2014	Հատիկաչափական կազմը, %, ֆրակցիաները մմ-ով Граннулометрический состав, %, фракции в мм ГОСТ 25100-2020										
			>200	200-100	100-60	60-10	10-5	5-2	2-1	1-0.5	0.5-0.25	0.25-0.1	<0.1
1	1	15-20 սմ/см	15	13	11	12	11	7	7	8	6	4	6

Կազմեց / Составил ՝ Ռ. Հարությունյան / Р. Арутюнян

Լաբորատորիայի ինժեներ/Инженер-лаб.՝ Վ. Մանուկյան / В. Манукян

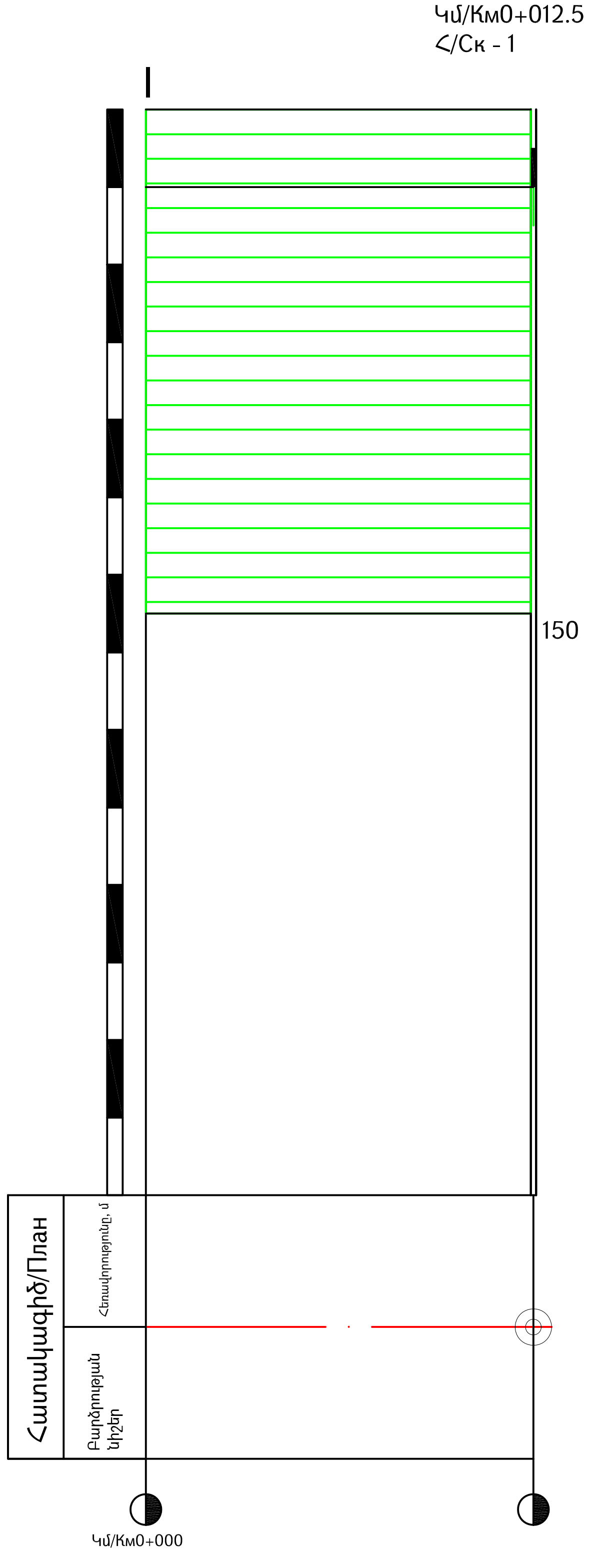

Մասշտաբ 1:250
Масштаб 1:250

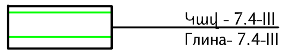

«ԱՐԽԻՏԵԿՏ» ՍՊԸ
ՓՈՐՁԱՔՆՆՈՒԹՅՈՒՆ
«___»__________20 թ.

Проект финансируется	Заказчик	Проектировщик	Նախագծի անվանումը / Название проекта	Գծագիր / Чертеж
			Վաղարշապատ համայնքի Մրգաստան բնակավայրում պուրակի և բազմաֆունկցիոնալ ժամանցի վայրի կառուցում **Устройство сквера и многофункциональной зоны отдыха в населенном пункте Мргастан общины Вагаршапат**	Մրգաստան բնակավայրում պուրակի կառուցում / Устройство сквера в населенном пункте Мргастан Ինժեներական երկրաբանություն / Инженерная геология Ինժեներաերկրաբանական հատակագիծ / Инженерно-геологический план Ինժեներաերկրաբանական կտրվածք I - I' գծով / Инженерно-геологический разрез по линии I - I'

Код документа												Գծագրի մասշտաբ Масштаб чертежа
Фаза	Раздел	Проект	Структуры	Тип	Номер	Пересмотр						A3-1:250
1	1	01ПД	ИГ000	ИГПП	0001	00						
Контактный номер	Գծագիր N / Номер документа.						00	06.2026	Վերջնական հանձնում / Окончательная сдача	PA	ДК		Վերստուգում Пересмотр
N ՀՀ ԱՄԿՀ ԳՀԾԶԲ 26/10	1-1-01ПД-ИГ000-ИГПП-0001-00						Վերստուգում Пересмотр	Ամսաթիվ Дата	Նկարագրություն Описание	Ում կողմից Подготовленный	Ստուգված է Проверено	Հաստատված է Одобренный	00

Սեպտիկ հոր / Дренажный колодец

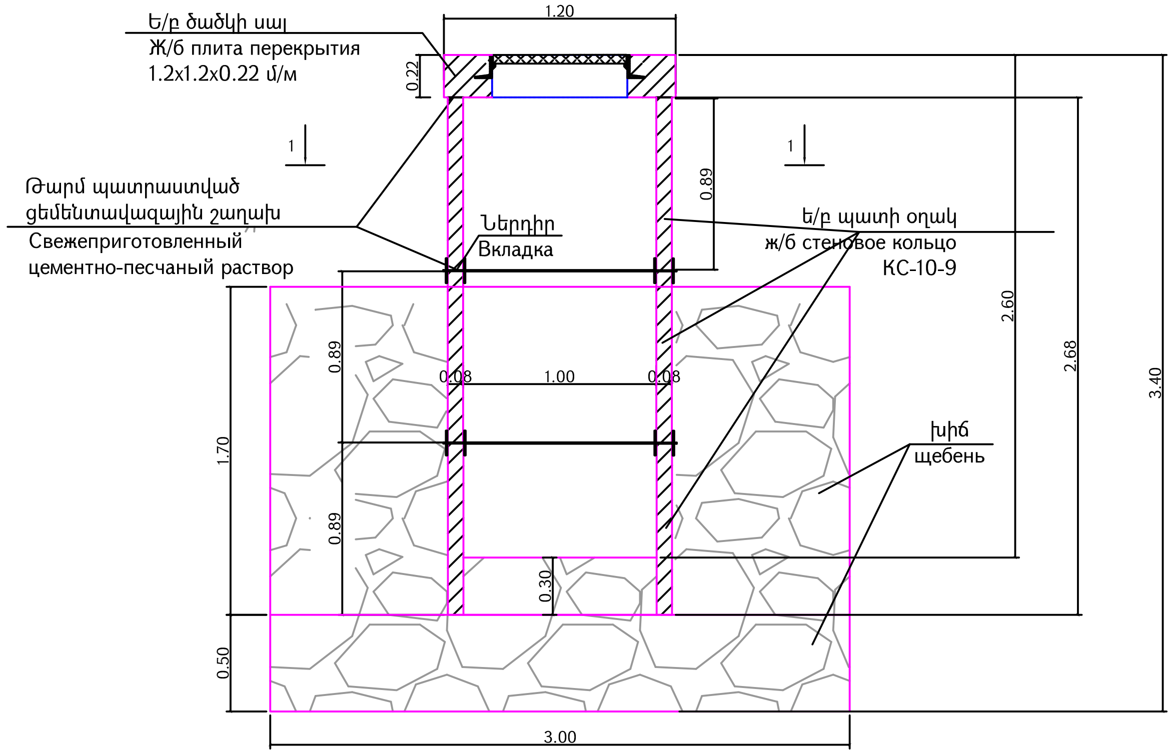

Սեպտիկ հորի փոսորակի կտրվածք
Разрез котлована для колодца

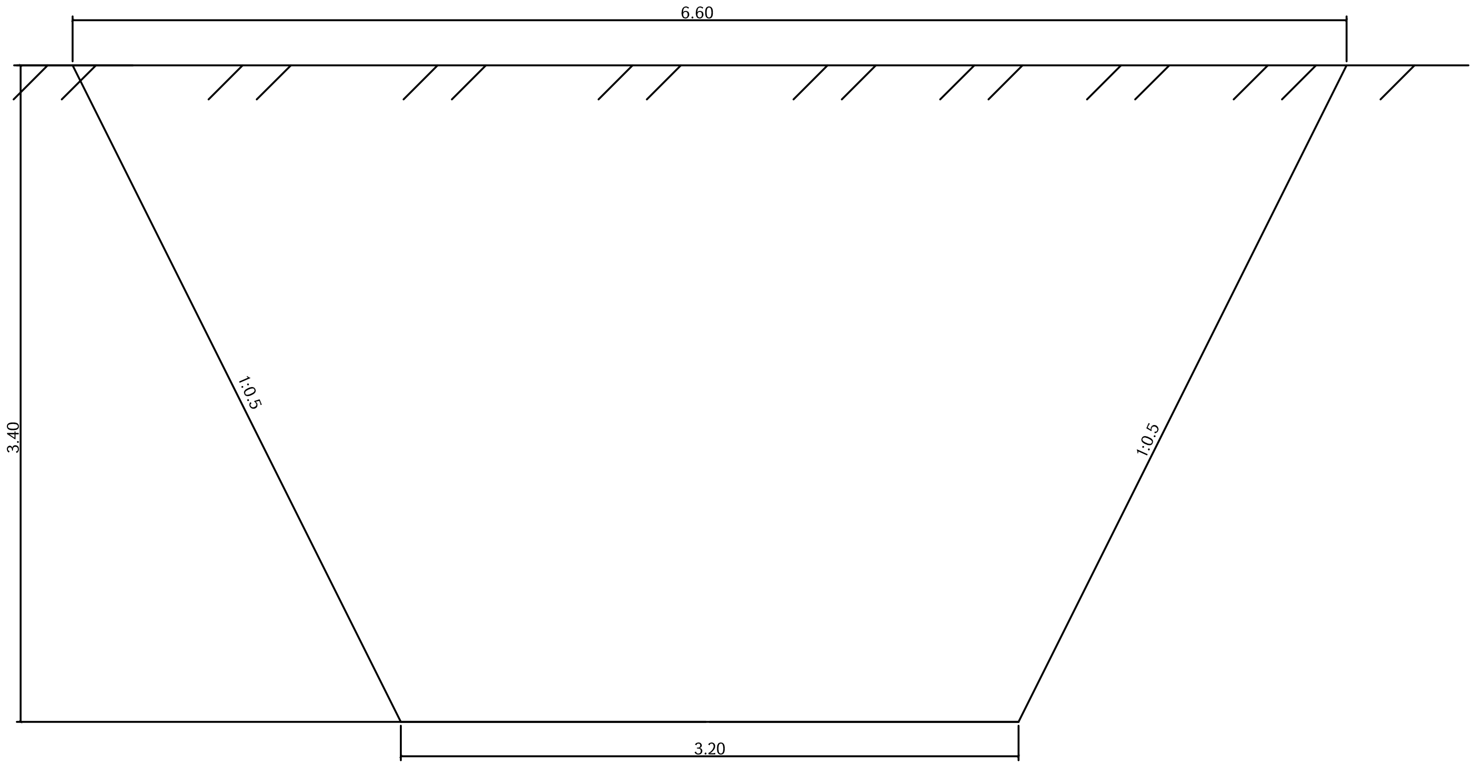

1 - 1

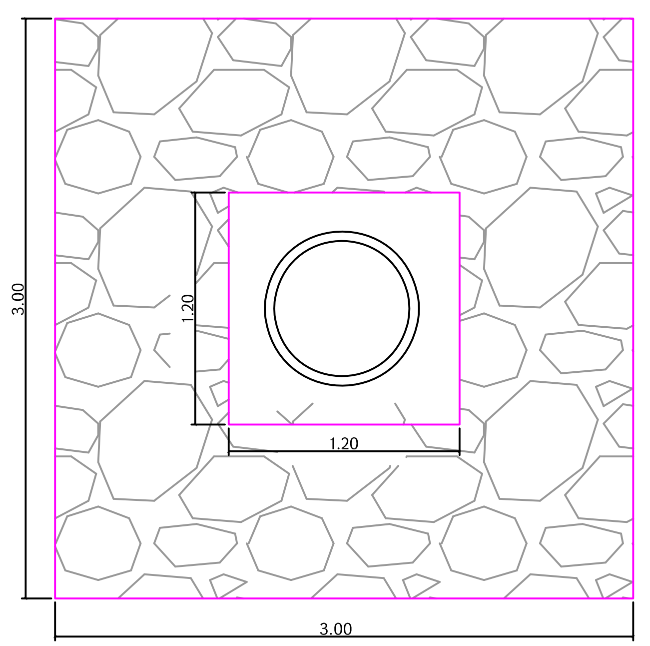

Ներդիր դետալ
Вкладка

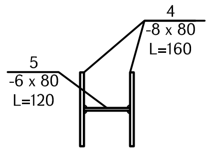

Մասնագիր
Спецификация

NN	Անվանում Наименование	Քանակ Количество հատ/штук	Միավորի քաշը Вес ед. կգ/кг	Ընդանուր քաշը Общий вес կգ/кг
Ներդիր /Вкладка (3հատ/штук)				
4	-80x8 L=160	2	0.8	1.6
5	-80x6 L=120	1	0.45	0.45

«ԱՐԽԻՏԵԿՏ» ՍՊԸ
ՓՈՐՁԱՔՆՆՈՒԹՅՈՒՆ
«____» __________ 20 թ.

Ծավալների աղյուսակ / Таблица объемов

№	Կառույցի անվանումը Наименование	Աշխատանքների անվանումը / Наименование работ												Ծանոթություն Примечание
		Հողային աշխատանքներ Земляные работы		Ավազ/Песок h=10սմ/см մ³ / м³	Խիճ/Щебень մ³/м³	Խճային հիմք Щебень h=10 սմ/см մ³/м³	Միաձույլ բետոն Монолитный бетон B - 22.5		Միաձույլ բետոն Мон. бетон B - 20 մ³/м³	Ջրամեկուսացում Гидроизоляция մ²/м²	Ե/բ սալ Ж/б плита հատ/штук	Թուջե ցանց և թուջե դիտանցք Чугунная сетка и чугунный люк/ հատ/штук	Թուջե մուտք և կափարիչ/ Чугунный люк и крышка հատ/штук	
		Փոսորակ Котлован մ³ / м³	Խրամուղի Траншея մ³ / м³				Հատակ Пол մ³/м³	Պատեր Стенки մ³/м³						
1	2	3	4	5	6	7	8	9	10	11	12	13	14	15
1	Ջրծեծ հոր Дренажный колодец	53			18.23			0.72		10.87	1	1		1 հատ/штук

Проект финансируется	Заказчик	Проектировщик	Նախագծի անվանումը / Название проекта	Գծագիր / Чертеж
			Վաղարշապատ համայնքի Մրգաստան բնակավայրում պուրակի և բազմաֆունկցիոնալ ժամանցի վայրի կառուցում **Устройство сквера и многофункциональной зоны отдыха в населенном пункте Мргастан общины Вагаршапат**	Վաղարշապատ համայնքի Մրգաստան բնակավայր/Населенном пункт Мргастан общины Вагаршапат Փոքր կառուցվածքներ / Небольшие структуры Ջրահեռացում/ Водоотвод Սեպտիկ հոր / Дренажный колодец

Код документа												Գծագրի մասշտաբ Масштаб чертежа
Фаза	Раздел	Проект	Структуры	Тип	Номер	Пересмотр						
1	1	03НС	BO001	ДК	0001	00						1:40
Контактный номер	Գծագիր N / Номер документа.						00	06.2026	Окончательная сдача/Վերջնական հանձնում	РП	ДК	Վերստուգում Пересмотր
N ՀՀ ԱՄՎՀ ԳՀԾԲՔ 26/10	1-1-03НС-BO001-ДК-0001						Վերստուգում Пересмотр	Ամսաթիվ Дата	Նկարագրություն Описание	Ում կողմից Подготовленный	Ստուգված է Проверено	Հաստատված է Одобренный 00

Բացատրագիր

Նախագծի նպատակը- Արմավիրի մարզ, գյուղ Մրգաստան բարեկարգվող հանգստի գոտու տարածքի լուսավորությունը:

Կիրարված են պրոֆիլային խողովակից 3մ բարձրության սյուներ՛ներսարքված լուսադիոդային լուսատուներով: Սյուների քանակն է 22հատ-18 հատ միաճյուղ և 4 հատ երկճյուղ; լուսատուների հզորությունը-30 և 2x30Վտ համապատասխան: Մարզադաշտերի գոտու լուսավորման համար նախատեսված է տեղադրել 10մ բարձրության խողովակականգնակային սյոներ 150Վտ հզորության լուսատուներով:

Օբյեկտի ընդհանուր հզորությունն է-18x30Վտ+4x(2x30Վտ)+3x150Վտ =1.23կՎտ: Ցանցի սնուցումը կատարվում տարածքի մոտով անցնող 0.4կՎ օդային գծի ցանցից:

Բաշխիչ ցանցը նախատեսված է ստորգետնյա ВВГ-3x6 մալուխով D40 երկպատ ճկախողովակի մեջ: Սնող մալուխը ներանցվում է սյան մեջ մոնտաժվող սեղմակների վրա, որոնց միջոցով կատարվում է տվյալ սյան լուսատույի միացումը և ճյուղավորումը դեպի մյուս հենասյուն:

Լուսավորության ղեկավարումը կատարվում է ավտոմատ եղանակով-ժամանակի ռելեից, որոնցով կոմպլեկտավորված է ЯОУ9602 արկղը (նախատեսված է տեղադրման նշված ցանցի մոտակա սյան վրա):

Որպես պաշտպանիչ միջոց կիրարված է TT համակարգ՛ սնող մալուխի սկզբում պաշտպանիչ անջատման սարքի (УЗО) պարտադիր տեղադրումով: Հատակագծի և սխեմայի վրա նշված սյուները ենթակա են հողանցման՛սյուների հիմքերի գծագրերի վրա բերված եղանակով:Բացի այդ,հողանցվում է լուսավորության ղեկավարման արկղը:

УЗО-ից հետո արկղում տեղդրվում են 2 հատ միաբևեռ ավտոմատ անջակիչներ, որոնցից միացվում են բաշխիչ գծերը հետևյալ ուղղություններով՛

-գիծ 1-հենասյուն 1-սնող մալուխ ВВГ-3x2.5

-գիծ 2-հենասյուներ 2-25- սնող մալուխ ВВГ-3x6

ՈՒՇԱԴՐՈՒԹՅՈՒՆ

1. Շինարարության ընթացքում հնարավոր է կատարել փոփոխություններ նախապես համաձայնեցնելով նախագծային կազմակերպության հետ:

2. Նախագծում կիրառվող սարքավորումների և սարքվածքների տիպերը կարող են ենթարկվել փոփոխման՝ պահպանելով նախագծում նշված տեխնիկական պարամետրերը և նախապես համաձայնեցնելով նախագծային կազմակերպության հետ.

ПОЯСНИТЕЛЬНАЯ ЗАПИСКА

- **Цель проекта:** Освещение благоустраиваемой зоны отдыха в селе Мргастан Армавирской области.
- **Опоры и светильники:** * Применены опоры высотой 3 м из профильной трубы со встроенными светодиодными (LED) светильниками.
  - Количество опор составляет 22 штуки: 18 однорожковых (одноплечих) и 4 двухрожковых (двухплечих).
  - Мощность светильников составляет 30 Вт и 2x30 Вт соответственно.
  - Для освещения зоны спортивных площадок предусмотрена установка трубчатых стоек высотой 10 м со светильниками мощностью 150 Вт.
- **Мощность и электроснабжение:** * Общая мощность объекта составляет 1.23кВт
  - Питание сети осуществляется от проходящей вблизи территории воздушной линии (ВЛ) 0.4 кВ.
- **Распределительная сеть:** * Распределительная сеть предусмотрена подземным кабелем ВВГ-3x6 в двустенной гофрированной трубе D40.
  - Питающий кабель заводится на зажимы, монтируемые внутри опоры, с помощью которых выполняются подключение светильника данной опоры и ответвление к следующей опоре.
- **Управление и защита:** * Управление освещением осуществляется в автоматическом режиме — от реле времени, которым укомплектован ящик управления ЯОУ9602 (предусмотрен к установке на ближайшей опоре указанной сети).
  - В качестве защитной меры применена система заземления ТТ с обязательной установкой устройства защитного отключения (УЗО) в начале питающего кабеля.
  - Опоры, указанные на плане и схеме, подлежат заземлению способом, приведенным на чертежах фундаментов опор. Кроме того, заземляется ящик управления освещением.
  - После УЗО в ящике устанавливаются 2 однополюсных автоматических выключателя, от которых подключаются распределительные линии по следующим направлениям:
    - **Линия 1:** Опора 1 — питающий кабель ВВГ-3x2.5.
    - **Линия 2:** Опоры 2–25 — питающий кабель ВВГ-3x6.

ВНИМАНИЕ:

1. В ходе строительства возможно внесение изменений по предварительному согласованию с проектной организацией. 2. Типы оборудования и устройств, применяемых в проекте, могут быть изменены с сохранением указанных в проекте технических параметров и по предварительному согласованию с проектной организацией.

Ծավալներ / Объемы

h.h.	անվանում	չափմ. միավոր	քանակ
1	Արկղ բաժանորդային 1 հատ միաֆազ հաշվիչով	հատ	1
2	Արտաքին լուսավորության ղեկավարման արկղ 32Ա մուտքային ավտոմատ անջատիչով,22Ա կոնտակտորով,ժամանակի ռելեյով -ЯОУ9602	հատ	1
3	Ավտոմատ անջատիչ միաբևեռ 10Ա	հատ	1
4	Ավտոմատ անջատիչ եռաբևեռ 25Ա	հատ	1
5	Պաշտպանիչ անջատման սարք (УЗО) 32Ա. 30մԱ	հատ	1
6	Պուրակային արտաքին լուսավորության սյուն 3մ բարձրության,միայուղ 100x100x3 պրոֆիլային խողովակից,230x230մմ կցաշուրթով, ռեվիզիոն բացվածքով և դռնակով,ներսարքված 30Վտ LED լուսատույով	հատ	18
7	Պուրակային արտաքին լուսավորության սյուն 3մ բարձրության, երկճյուղ,100x100x3 պրոֆիլային խողովակից,230x230մմ կցաշուրթով, ռեվիզիոն բացվածքով և դռնակով, ներսարքված 30Վտ 2 հատ LED լուսատուներով	հատ	4
8	Արտաքին լուսավորության լուսատու 150Վտ,21000 լյումեն,4000Կ, CRI 80	հատ	3
9	Խողովակակ 159x4.5մմ, 12մ, 205.8կգ	հատ	3
10	Բարձակ միաճյուղ К1-0.5-0.5, խողովակ 48 x4մմ, 1.1մ., 4.8կգ	հատ	3
11	Կարճախողովակ, 32x3.5մմ, 0.1մ., 0.25կգ	հատ	3
12	Թերթապողպատ 270x270x10 մմ, 5.68 կգ	հատ	3
13	Թերթապողպատ Ø160x5 մմ, 0.80 կգ	հատ	3
14	Տուփ ճյուղավորիչ У996	հատ	3
15	Խողովակների և բարձակների օլիֆով պատում և նիտրոէմալով ներկում 2 շերտ	$մ^2$	18
16	հենասյան մեջ տեղադրման համար սեղմակ КЕ10.1, 4 կոնտակտ	հատ	50
17	հենասյան մեջ տեղադրման համար սեղմակ КЕ10.3, 6 կոնտակտ	հատ	25
18	Մալուխ պղնձե ВВГ-3x1.5	մ	170
19	Մալուխ պղնձե ВВГ-3x2.5	մ	40
20	Մալուխ պղնձե ВВГ-3x6	մ	450
21	Մալուխ ալյումինե АВВГ-2x10	մ	10
22	Ճկախողովակ երկպատ 40/32մմ	մ	450
23	3մ հենասյան ե/բ հիմք (բետոն В20-0.175$մ^3$, խիճ-0.05 $մ^3$, կոմպոզիտային ամրան Ø8-20մ, մետաղյա իրեր-4.55կգ)	հատ	22
24	10մ հենասյան հիմքերի բետոն В15	$մ^3$	1.05

25	10մ հենասյան հիմքերի խիճ	մ³	0.05
26	պողպատ անկյունային, 50x50x5մմ ,L=2մ	հատ	10
27	պողպատ շերտավոր, 40x4մմ	մ	30
28	Գրունտի հորատում հողանցման էլեկտրոդի համար Ø300x2500(h)	հատ	10
29	Գրունտի հորատում 10մ սյուների համար Ø450x2500(h)	հատ	3
30	Գրունտի քանդում փոսորակում	մ³	14
31	Գրունտի քանդում խրամուղում	մ³	68
32	Գրունտի հետլիցք	մ³	54
33	Գրունտի տեղափոխում	մ³	28
34	Ավազե անկողին	մ³	23

ВЕДОМОСТЬ ОБЪЕМОВ РАБОТ И МАТЕРИАЛОВ

№ п/п	Наименование материалов и работ	Ед. изм.	Количество
1	Ящик абонентский с 1-фазным счетчиком	шт.	1
2	Ящик управления наружным освещением типа ЯОУ9602 (с вводным автоматом 32А, контактором 22А, реле времени)	шт.	1
3	Автоматический выключатель однополюсный 10А	шт.	1
4	Автоматический выключатель трехполюсный 25А	шт.	1
5	Устройство защитного отключения (УЗО) 32А, 30мА	шт.	1
6	Опора паркового наружного освещения высотой 3 м, однорожковая, из профильной трубы 100x100x3 мм, с фланцем 230x230 мм, ревизионным окном и дверцей, со встроенным LED-светильником 30 Вт	шт.	18
7	Опора паркового наружного освещения высотой 3 м, двухрожковая, из профильной трубы 100x100x3 мм, с фланцем 230x230 мм, ревизионным окном и дверцей, со встроенными LED-светильниками 30 Вт (2 шт.)	шт.	4
8	Светильник наружного освещения 150 Вт, 21000 лм, 4000К, CRI 80	шт.	3

№ п/п	Наименование материалов и работ	Ед. изм.	Количество
9	Труба стальная (для стойки) 159x4.5 мм, длина 12 м, вес 205.8 кг	шт.	3
10	Кронштейн однорожковый К1-0.5-0.5, труба 48x4 мм, длина 1.1 м, вес 4.8 кг	шт.	3
11	Патрубок (короткая труба) 32x3.5 мм, длина 0.1 м, вес 0.25 кг	шт.	3
12	Листовая сталь (фланец) 270x270x10 мм, вес 5.68 кг	шт.	3
13	Листовая сталь (заглушка/элемент) $\emptyset$ 160x5 мм, вес 0.80 кг	шт.	3
14	Коробка ответвительная У996	шт.	3
15	Покрытие труб и кронштейнов олифой и окраска нитроэмалью в 2 слоя	$м^2$	18
16	Ответвительный сжимающий зажим КЕ10.1 (4 контакта) для установки внутри опоры	шт.	50
17	Ответвительный сжимающий зажим КЕ10.3 (6 контактов) для установки внутри опоры	шт.	25
18	Кабель с медными жилами ВВГ-3x1.5	м	170
19	Кабель с медными жилами ВВГ-3x2.5	м	40
20	Кабель с медными жилами ВВГ-3x6	м	450
21	Кабель с алюминиевыми жилами АВВГ-2x10	м	10
22	Труба гибкая двустенная 40/32 мм	м	450

№ п/п	Наименование материалов и работ	Ед. изм.	Количество
23	Железобетонный фундамент для 3-метровой опоры (бетон В20 — 0.175 м^3, щебень — 0.05 м^3, композитная арматура $\emptyset$ 8 — 20 м, металлические изделия/анкеры — 4.55 кг)	шт.	22
24	Бетон В15 для фундаментов 10-метровых опор	м^3	1.05
25	Щебень для фундаментов 10-метровых опор	м^3	0.05
26	Сталь угловая (уголок) 50х50х5 мм, L=2 м (для заземлителей)	шт.	10
27	Сталь полосовая (полоса) 40х4 мм	м	30
28	Бурение грунта под электрод заземления 300х2500 (h)	шт.	10
29	Бурение грунта под 10-метровые опоры 450х2500 (h)	шт.	3
30	Разработка грунта в котлованах (вручную/механизированно)	м^3	14
31	Разработка грунта в траншеях	м^3	68
32	Обратная засыпка грунта	м^3	54
33	Вывоз излишков грунта (транспортировка)	м^3	28
34	Песчаная подушка (постель для кабеля)	м^3	23

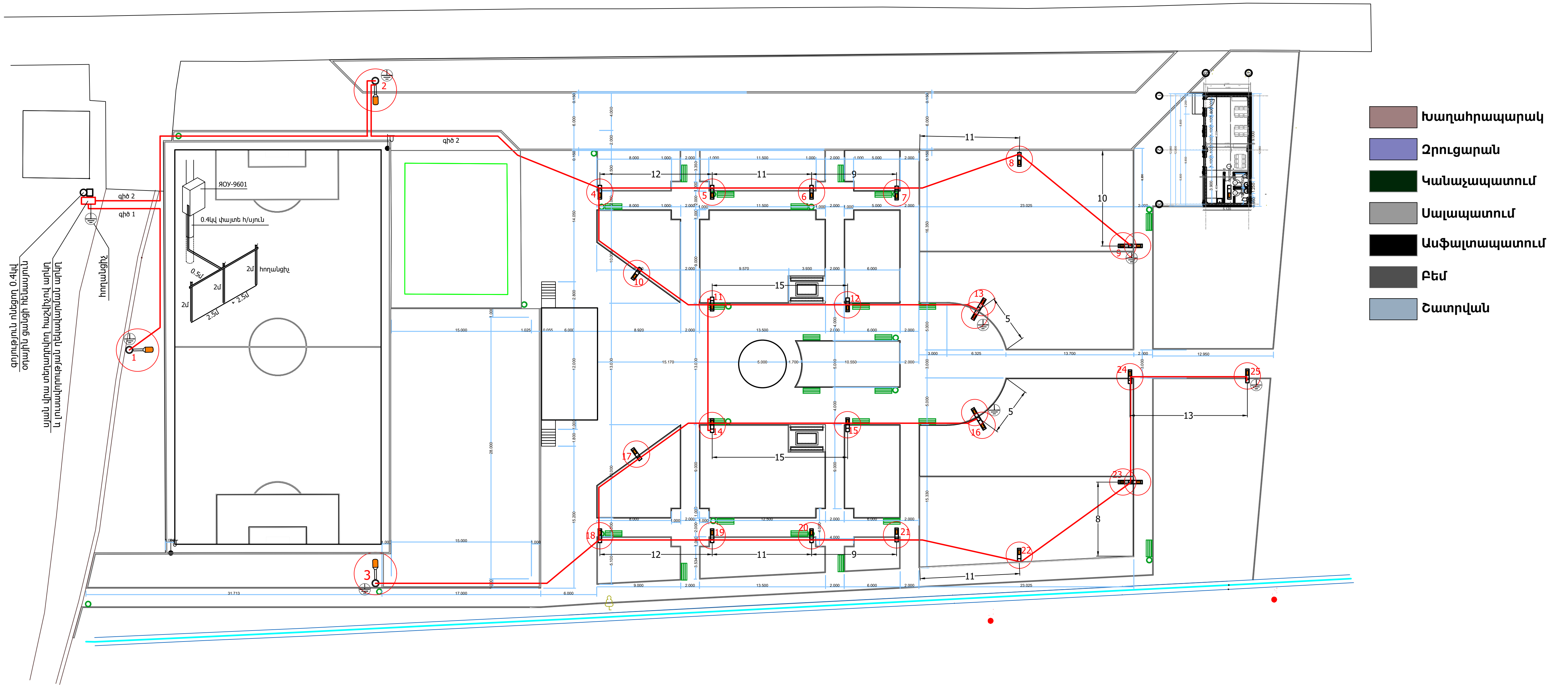

«ԱՐԽԻՏԵԿՏ» ՍՊԸ
ՓՈՐՁԱՔՆՆՈՒԹՅՈՒՆ
«____» ______________ 20 թ.

Проект финансируется	Заказчик	Проектировщик	Նախագծի անվանումը / Название проекта
			Վաղարշապատ համայնքի Մրգաստան բնակավայրում պուրակի և բազմաֆունկցիոնալ ժամանցի վայրի կառուցում **Устройство сквера и многофункциональной зоны отдыха в населенном пункте Мргастан общины Вагаршапат**

Գծագիր / Чертеж
Մրգաստան բնակավայրում պուրակի կառուցում / Устройство сквера в населенном пункте Мргастан
Լուսավորության ցանցի կառուցում / Строительство сети освещения
Լուսավորություն / Освещения
Հատակագիծ / План

Код документа						
Фаза	Раздел	Проект	Структуры	Тип	Номер	Пересмотр
1	1	02HO	H0000	П	0001	00

Контактный номер: N ՀՀ ՍՄՀՀ ԳՀՇԲՊ 26/10

Գծագիր N / Номер документа.: 1-01-02HO-H0000-П-0001_00

Վերստուգում Пересмотр	Ամսաթիվ Дата	Նկարագրություն Описание	Ում կողմից Подготовленный	Ստուգված է Проверено	Հաստատված է Одобренный
00	06.2026	Окончательная сдача	AA	AA	

Գծագրի մասշտաբ / Масштаб чертежа

Վերստուգում / Пересмотр: 00

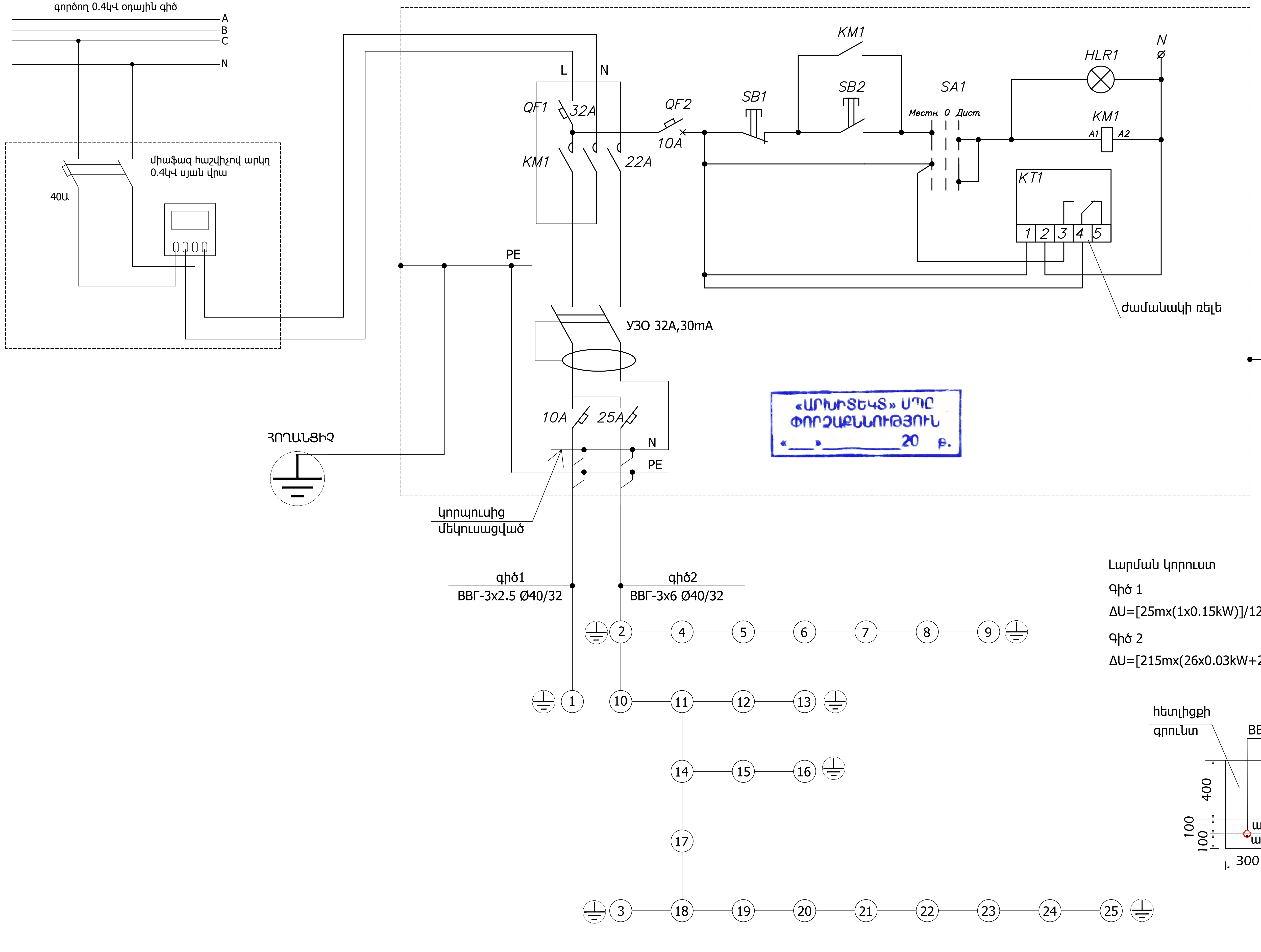

ՈՒՇԱԴՐՈՒԹՅՈՒՆ

Կիրարված է պաշտպանման TT համակարգ-դիֆերենցիալ հոսանքի անջատման սարքի(УЗО)տեղադրումը պարտադիր է

Լարման կորուստ

Գիծ 1

ΔU=[25mx(1x0.15kW)]/12x2.5mm²=0.1%

Գիծ 2

ΔU=[215mx(26x0.03kW+2x0.15)]/12x6mm²=3.2%

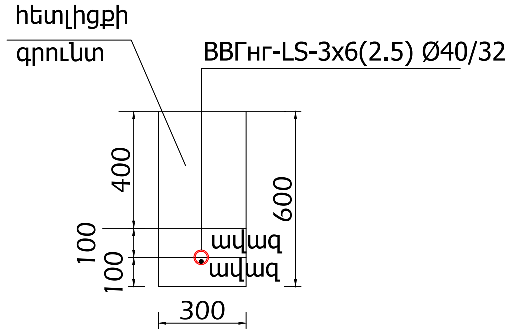

Проект финансируется	Заказчик	Проектировщик	Նախագծի անվանումը / Название проекта	Գծագիր / Чертеж
			Վաղարշապատ համայնքի Մրգաստան բնակավայրում պուրակի և բազմաֆունկցիոնալ ժամանցի վայրի կառուցում **Устройство сквера и многофункциональной зоны отдыха в населенном пункте Мргастан общины Вагаршапат**	Մրգաստան բնակավայրում պուրակի կառուցում / Устройство сквера в населенном пункте Мргастан Լուսավորության ցանցի կառուցում / Строительство сети освещения Տիպային գծագրեր / Типовые чертежи Բաշխիչ ցանցի սկզբունքային սխեմա / Схема распределительной сети

Код документа

Фаза	Раздел	Проект	Структуры	Тип	Номер	Пересмотр
1	1	02HO	H0000	ТЧ	0001	00

Վերստուգում Пересмотр	Ամսաթիվ Дата	Նկարագրություն Описание	Ում կողմից Подготовленный	Ստուգված է Проверено	Հաստատված է Одобренный
00	06.2026	Окончательная сдача	AA	AA	

Контактный номер: N ՀՀ ԱՄՎՀ ԳՀԾԱԲ 26/10

Գծագիր N / Номер документа.: 1-01-02HO-H0000-ТЧ-0001_00

Գծագրի մասշտաբ / Масштаб чертежа

Վերստուգում / Пересмотр: 00

ԵԶՐԱՅԻՆ ՍՅՈՒՆԵՐ

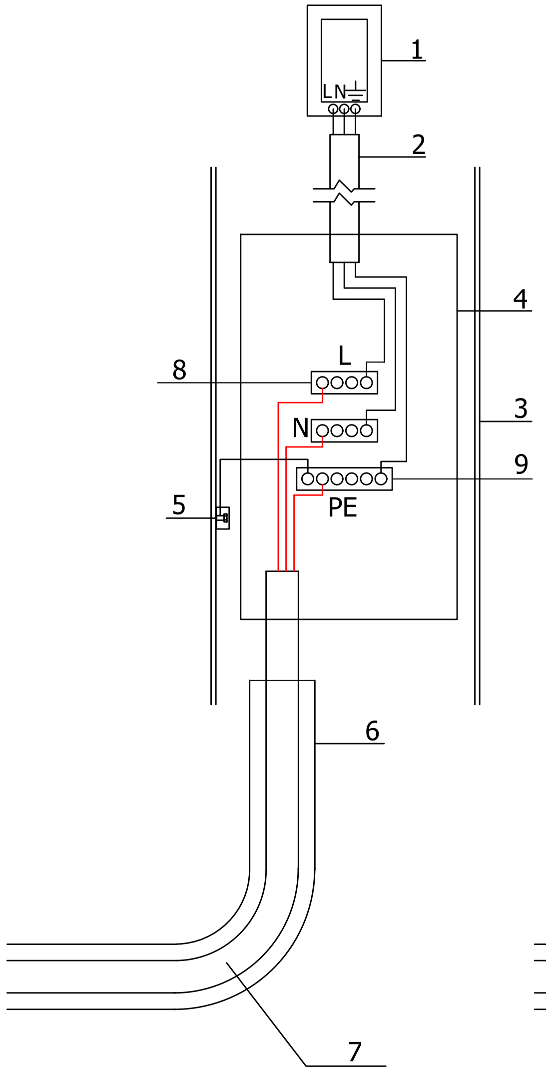

ՑԱՆՑԻ ՃՅՈՒՂԱՎՈՐՄԱՆ ՍՅՈՒՆԵՐ

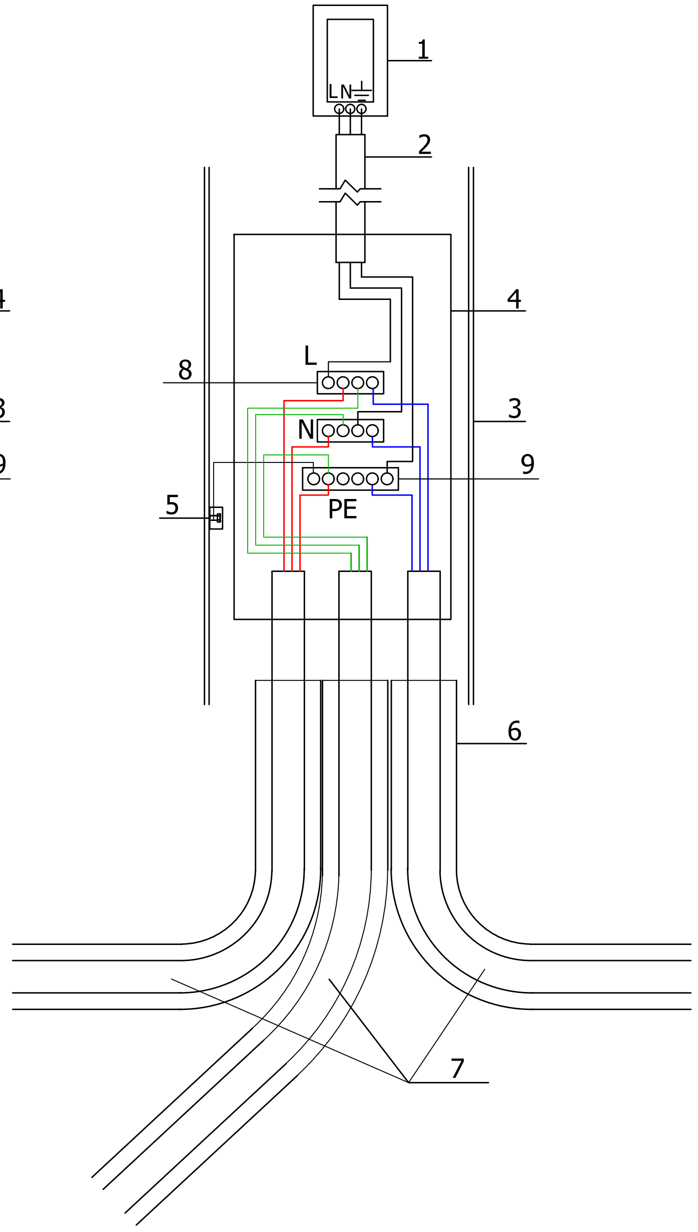

ՄՈՒՏՔ-ԵԼՔ ՍԽԵՄԱՅՈՎ ՄԻԱՑՎՈՂ ՍՅՈՒՆԵՐ

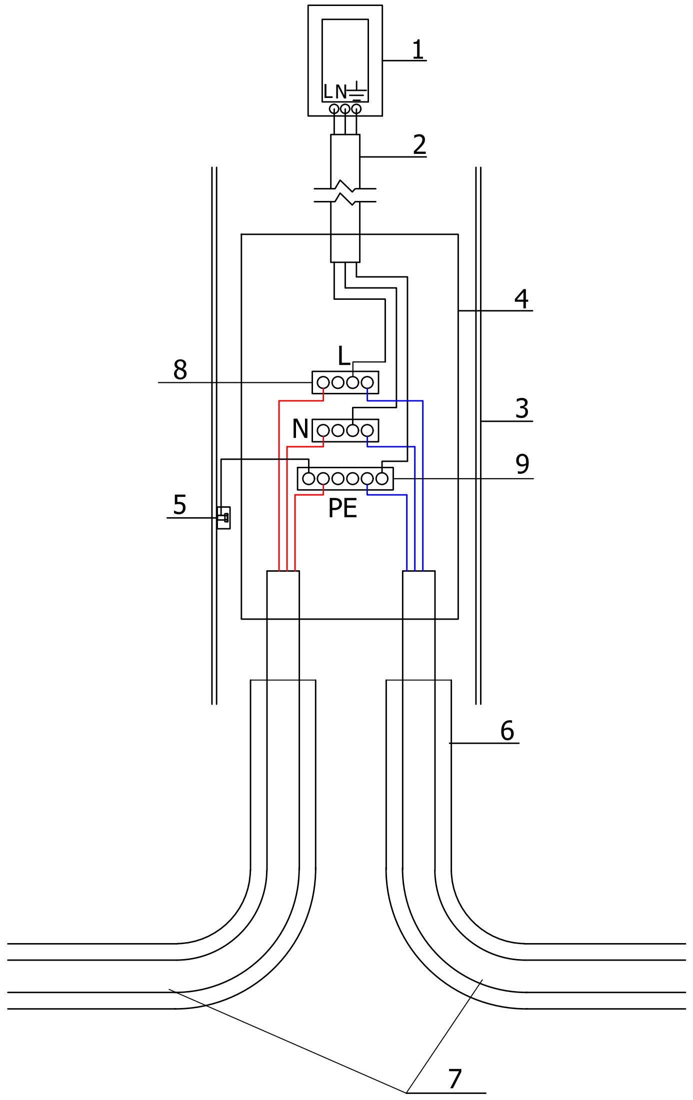

1-լուսատու
2-մալուխ ВВГнг-LS-3x1.5
3-հենասյուն
4-մոնտաժային բացվածք դռնակով
5-հենասյան հողանցման հեղյուս
6-երկպատ ճկախողովակ Ø40/32
7-բաշխիչ մալուխ ВВГнг-LS-3x6
8-KE10.1
9-KE10.3

KE10.3

KE10.1

«ԱՐԽԻՏԵԿՏ» ՍՊԸ
ՓՈՐՁԱՔՆՆՈՒԹՅՈՒՆ
«___»_________20 թ.

Проект финансируется	Заказчик	Проектировщик	Նախագծի անվանումը / Название проекта	Գծագիր / Чертеж
			Վաղարշապատ համայնքի Մրգաստան բնակավայրում պուրակի և բազմաֆունկցիոնալ ժամանցի վայրի կառուցում **Устройство сквера и многофункциональной зоны отдыха в населенном пункте Мргастан общины Вагаршапат**	Մրգաստան բնակավայրում պուրակի կառուցում / Устройство сквера в населенном пункте Мргастан Լուսավորության ցանցի կառուցում / Строительство сети освещения Տիպային գծագրեր / Типовые чертежи Մալուխների հենասյան մեջ ներանցման հանգույցներ/Узлы кабельного ввода на опоре

Код документа

Фаза	Раздел	Проект	Структуры	Тип	Номер	Пересмотр
1	1	02НО	Н0000	ТЧ	0002	00

Контактный номер	Գծագիր N / Номер документа.
N ՀՀ ԱՄՎՀ ԳՀԾԱԲ 26/10	1-01-02НО-Н0000-ТЧ-0002_00

Վերստուգում Пересмотр	Ամսաթիվ Дата	Նկարագրություն Описание	Ում կողմից Подготовленный	Ստուգված է Проверено	Հաստատված է Одобренный
00	06.2026	Окончательная сдача	AA	AA	

Գծագրի մասշտաբ Масштаб чертежа

Վերստուգում Пересмотр 00

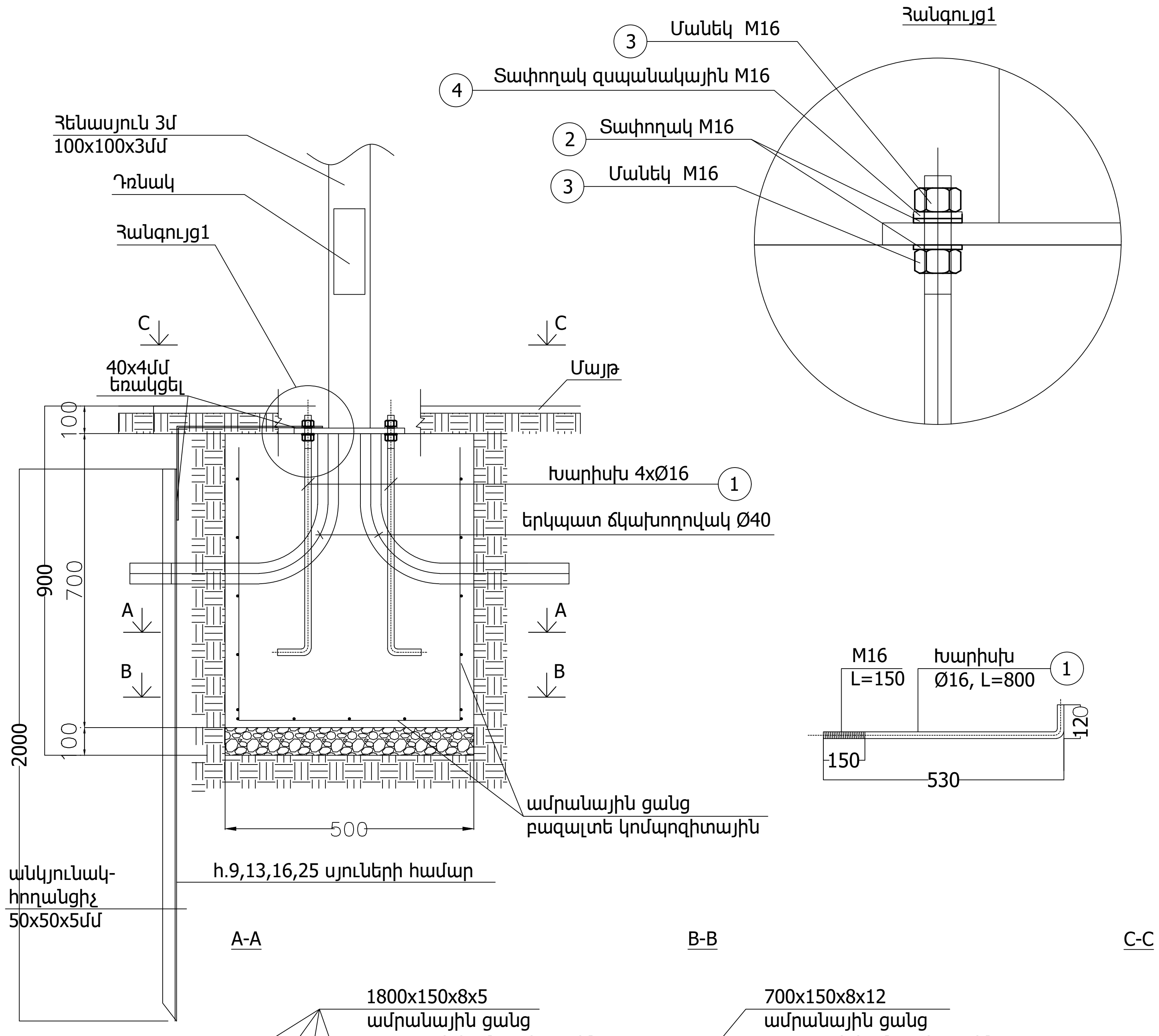

ԾԱՎԱԼՆԵՐԻ ԱՄՓՈՓԱԳԻՐ

h.h.		ՉԱՓ.Մ.	ՔԱՆԱԿ	ԾԱՆՈԹ.
1	Խճի նախապատրաստական շերտ h=100մմ	մ²/մ³	0.25/0.025	
2	Բետոն	մ³	0.175	B20
3	Ø8 բազալտե կոմպոզիտային ամրան	մ	20	
4	երկպատ ճկախողովակ Ø50	հատ/մ	2/4	

ՏԱՐՐԵՐԻ ՄԱՍՆԱԳԻՐ

h.h.	ԱՆՎԱՆՈՒՄ	Ø,մմ	L,մմ	ՔԱՆԱԿ	Լրնդ,մ	ՔԱՇ,կգ	
						1մ	ընդհանուր
1	Խարիսխ	16	660	4	2.6	1.58	4.11
2	Տափօղակ Dներք=16			8		0.011	0.088
3	Մանեկ M16			8		0.038	0.304
4	Տափօղակ զսպանակային Dներք=16			4		0.013	0.052
							4.55

«ԱՐԽԻՏԵԿՏ» ՍՊԸ
ՓՈՐՁԱՔՆՆՈՒԹՅՈՒՆ
«___»________20 թ.

A-A B-B C-C

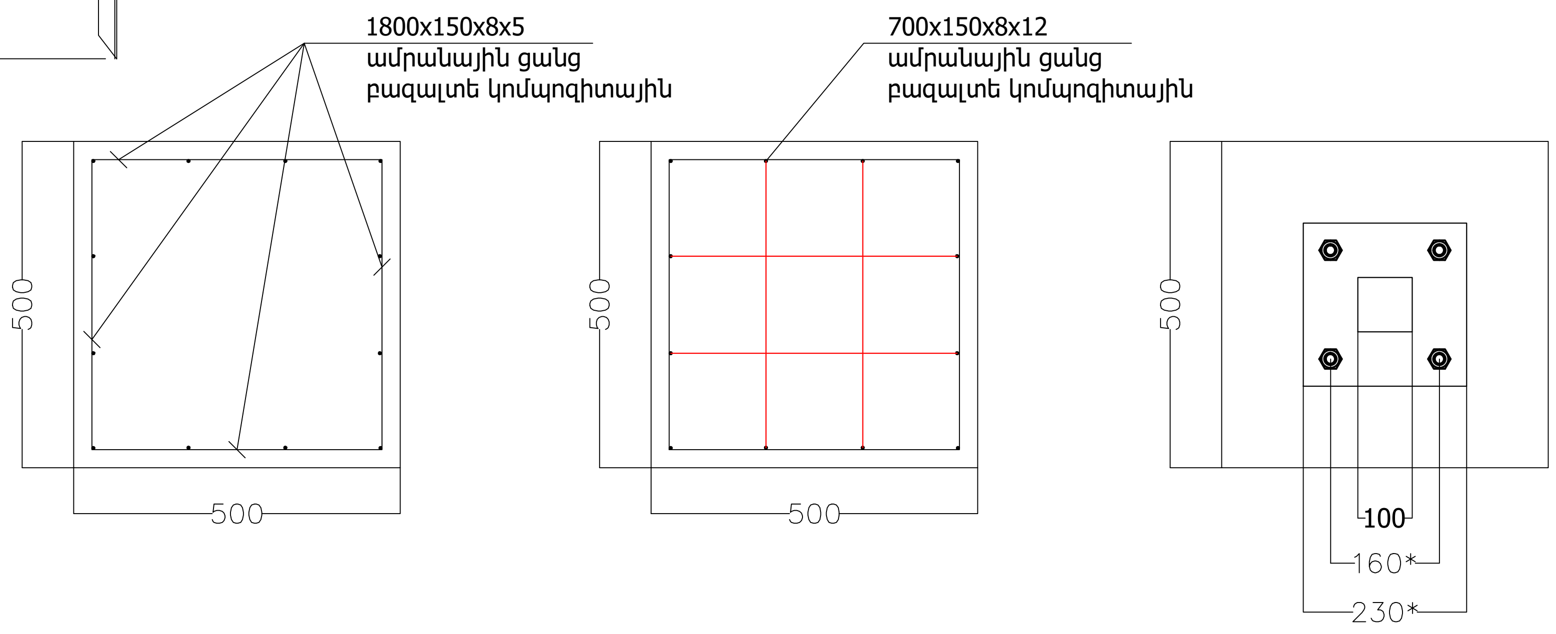

Ծանոթագրություն

1. Բետոնը իրականացնում է միանգամից փոսորակի մեջ առանց կավարամածի տեղադրումով:
2. Ամրանները կապակցվում են միմյանց լարակապով /вязальная проволка/ մինչև 50 տոկոս մեկ լայնական կտրվածքում:
3. Թույլատրվում է անհրաժեշտության դեպքում հիմքի նախագծային չափերը փոխել առավելագույնը 20 սմ-ով, պահպանելով հիմքի բետոնի նախագծային ծավալը 0,175 մ^3:
4. Խարիսխները կարող են տեղադրվել նախագծման նշված տեղից շեղվելով, այն պայմանով, որ խարիսխների եզրից մինչև հիմքի ցանկացած հորիզոնական մակերեսս հեռավորությունը լինի առնվազն 15 սմ:
5. Գծագրում բոլոր չափերը տրված են մմ-ով, եթե տրված չեն ուրիշ չափեր.
6. *-Կցաշուրթի և խարիսխների միջև չափերը ճշտել սյուների ձերք բերումից հետո:

Սյուներ 1,2,3 - 3հատ

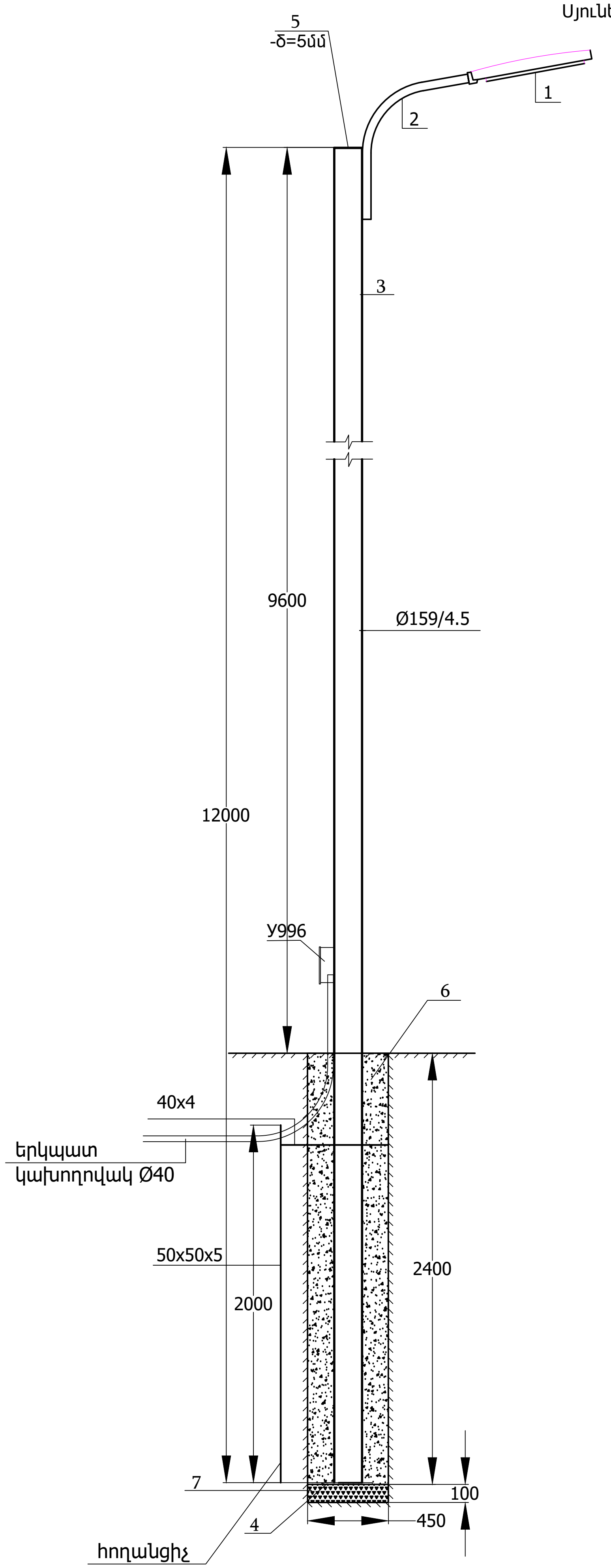

N	Անվանում Наименование	քանակ.
1	LED լուսատու 150Վտ LEDсветильник 150Вт	1
2	Բազկակ K1-0.5-0.5-Փ2-Ц Кронштейн K1-0.5-0.5-Ф2-Ц	1
3	Խողովակականգնակ Ø 159x4.5մմ, L=12մ Трубостойка Ø 159x4.5мм, L=12м	1
4	Թերթապողպատ 270x270x10 մմ, 5.68 կգ Сталь листовая 270x270x10 мм, 5.68 кг	1
5	Թերթապողպատ Ø160x5 մմ, 0.8 կգ Сталь листовая Ø160x5 мм, 0.8 кг	1
6	Բետոն B15(ծանր) Бетон B15(тяжелый)	0.348մ³
7	Խիճ Щебень	0.016մ³

«ԱՐԽԻՏԵԿՏ» ՍՊԸ
ՓՈՐՁԱՔՆՆՈՒԹՅՈՒՆ
«___» __________ 20 թ.

Սյուներ 4-8,10-12,14,15,17-22,24,25 - 18 հատ

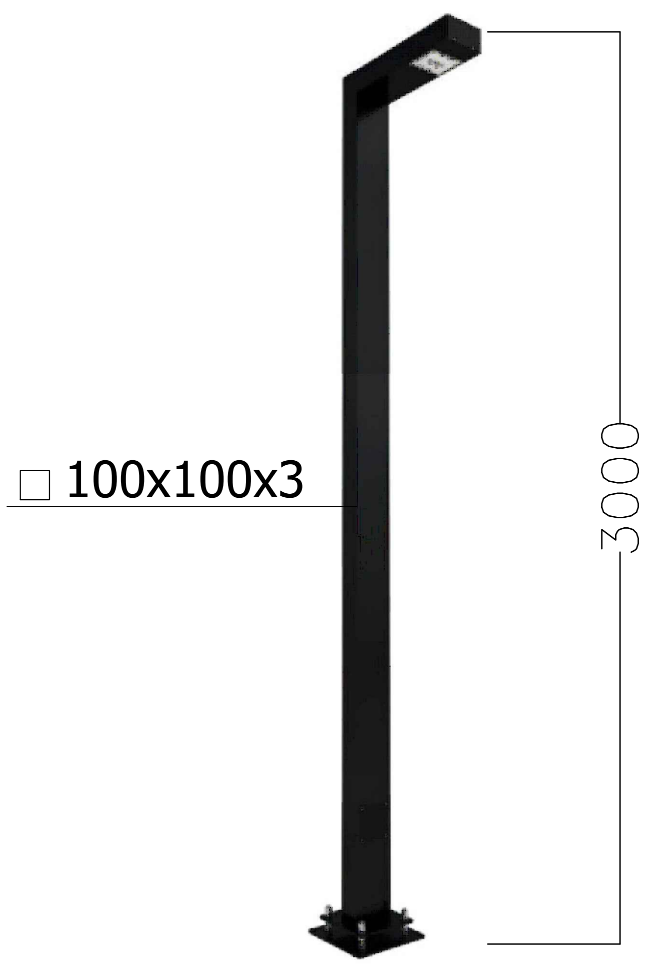

Սյուներ 9,13,16,23 - 4 հատ

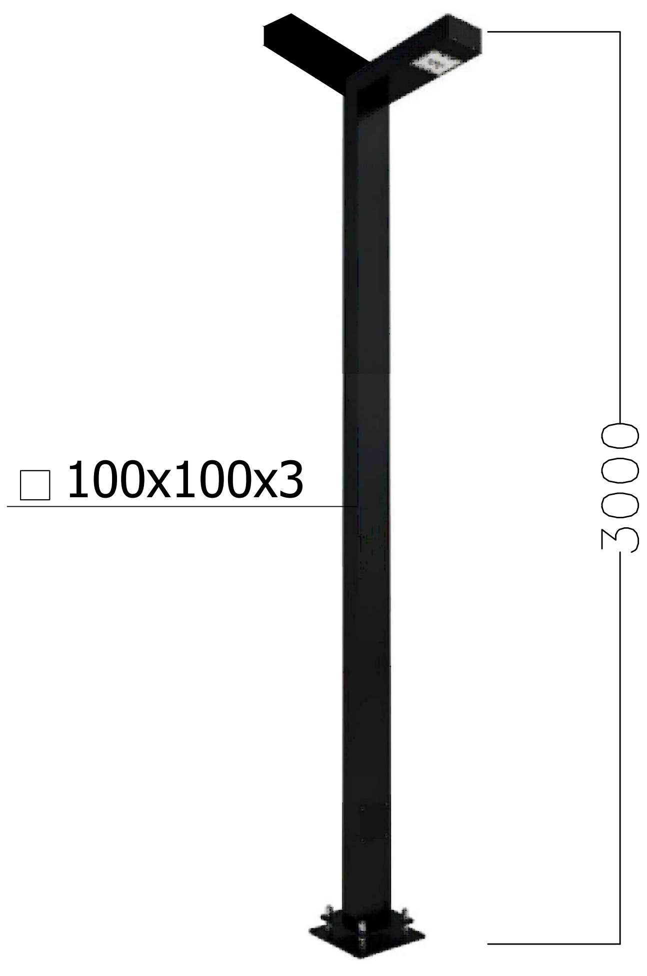

Проект финансируется	Заказчик	Проектировщик	Նախագծի անվանումը / Название проекта	Գծագիր / Чертеж
			Վաղարշապատ համայնքի Մրգաստան բնակավայրում պուրակի և բազմաֆունկցիոնալ ժամանցի վայրի կառուցում **Устройство сквера и многофункциональной зоны отдыха в населенном пункте Мргастан общины Вагаршапат**	Մրգաստան բնակավայրում պուրակի կառուցում / Устройство сквера в населенном пункте Мргастан Լուսավորության ցանցի կառուցում / Строительство сети освещения Տիպային գծագրեր / Типовые чертежи Տարածքի լուսավորության սյուներ / Столбы освещения территории

Код документа													Գծագրի մասշտաբ Масштаб чертежа
Фаза	Раздел	Проект	Структуры	Тип	Номер	Пересмотр							
1	1	02HO	H0000	ТЧ	0004	00							
Контактный номер	Գծագիր N / Номер документа.						00	06.2026	Окончательная сдача	AA	AA		Վերստուգում Пересмотр
N ՀՀ ԱՄՎՀ ԳՀԾԱՐ 26/10	1-01-02HO-H0000-ТЧ-0004_00						Վերստուգում Пересмотр	Ամսաթիվ Дата	Նկարագրություն Описание	Ում կողմից Подготовленный	Ստուգված է Проверено	Հաստատված է Одобренный	00

Մասնագիր 2

1. Շրջակա միջավայրի պաշտպանություն

1.01. Նկարագրություն

Այս բաժինը նկարագրում է այն բնապահպանական վնասների մեղմացման պահանջները, որոնց պետք է հետևի Կապալառուն, և շրջակա միջավայրի պաշտպանությանն առնչվող այն միջոցառումները, որոնք Կապալառուն պարտավոր է իրականացնել:

1.02. Օրենսդրությունը

Պետք է հետևել շրջակա միջավայրի պաշտպանությանը, մարդու առողջությանը և անվտանգությանը վերաբերող Հայաստանի Հանրապետության օրենսդրությանը և կանոնակարգերին, ինչպես սահմանված է ստորև.

- Կառավարության որոշում N 1643-Ն առ 14.12.2017
- Կառավարության որոշում N 1026-Ն առ 20.06.2006

1.03. Ասֆալտբետոնի խառնուրդի արտադրման տեխնոլոգիան բաղկացած է՝

քարի (ապարների) ու հանքային փոշու բեռնումից, բեռնաթափումից և տեսակավորումից, բիտումի տաքացումից ու ջրազրկումից, բիտումի բաժնորոշումից և զանգվածի ու հանքային փոշու հետ խառնումից, տաք ասֆալտբետոնի խառնուրդի բեռնումից ու փոխադրումից: Բոլոր այս գործողությունները հանգեցնում են փոշու, գազերի, կարբոնատի, ծծմբական գազի, օքսիդների և ազոտային օքսիդի արտազատմանը:

Խառնող գործարանում վնասակար նյութերի արտազատման հիմնական աղբյուրները ծխնելույզներն են, չորացման թմբկագլանները, տաք բեռնաբարձիչները, հանքային փոշին պահեստի մեջ լցնելը, ինչպես նաև բիտում տաքացնող սարքը և ջարդման արտադրամասը:

Խառնող գործարանում աղմուկի հիմնական աղբյուրներն են՝ ծխնելույզը, ճնշակը և այրման սարքի օդափոխիչը: Սարքավորման անբավարար տեխնիկական վիճակի դեպքում աղմուկը կարող է գոյանալ չորացման թմբկագլաններից և անսարքին մեխանիզմներից: Ժամանակին կատարվող տեխնիկական սպասարկումը և անսարքին սարքավորումների վերանորոգումը արդյունավետ միջոցներ են աղմուկը նվազեցնելու համար:

Մասնագիր 2

Շրջակա միջավայրը պահպանելու նպատակներով՝ փաստացի համապատասխանությունը հաստատված ՍԹԱ-ին պետք է վերահսկվի՝ մթնոլորտային օդն աղտոտող նյութերի սահմանային թույլատրելի կոնցենտրացիաների գերազանցումը և հողի ու ջրի աղտոտումը կանխելու համար:

Տարեկան սահմանային թույլատրելի արտանետումները նույնպես հաշվի են առնվում օդի աղտոտման տնտեսական ու բնապահպանական հետևանքները գնահատելիս: Պետք է հաշվի առնվի նաև տվյալ շրջանում մթնոլորտի գոյություն ունեցող աղտոտման մակարդակը:

Պետք է իրականացվեն շրջակա միջավայրի վրա ազդեցությունների մեղմացման հետևյալ միջոցառումները՝

a) տեխնոլոգիական սարքավորանքի բարելավում,

b) արտադրական գործընթացի բարելավում,

c) փոշու մաքրման արդյունավետության բարձրացում:

1.04. <u>Թափոններ և աղբ</u>

Հարկավոր է հատուկ ուշադրություն դարձնել այնպիսի վնասակար թափոններին, ինչպիսիք են ասֆալտը, քիմիական նյութերը կամ նավթամթերքները: Այս տեսակի թափոնների համար պետք է լցակույտի տեղը պատրաստվի նախապես, որպեսզի կանխվի վերգետնյա և ստորգետնյա ջրերի աղտոտումը: Նախապատրաստական աշխատանքները պետք է հաստատվեն վերահսկչի և բնապահպանական գերատեսչության տեղական մասնաճյուղի կողմից՝ նախքան թափոնները լցակույտում թափելը:

1.05. <u>Կեղտաջրեր</u>

Կեղտաջրերը թույլատրվում է բնություն բաց թողնել միայն ըստ շրջակա միջավայրի պաշտպանության պահանջների հավաքված և մշակված լինելու դեպքում: Պատշաճ մաքրումից հետո կեղտաջրերը կարող են թափվել շրջակա բնական միջավայր:

1.06. <u>Բացահանքեր լիցքի իրականացման համար</u>

Բացահանքերը չպետք է փորվեն ճանապարհի օտարման գոտում, եթե Պատվիրատուն այլ բան չի հաստատել: Կապալառուն պետք է համապատասխան մարմիններից և Գործատուի

Մասնագիր 2

Ծրագրի ղեկավարից կամ Ծրագրի ղեկավարի ներկայացուցչից ստանա անհրաժեշտ հավանությունները, նախքան հանքեր կբացի օտարման գոտու տարածքներից դուրս:

1.07. **Հողի էրոզիայի, նստվածքագոյացումների և ջրի աղտոտման հսկողություն**

Կապալառուն պետք է այնպես իրականացնի աշխատանքները, որ լիովին վերահսկվի հողի էրոզիան, և հնարավոր լինի խուսափել բնական ջրի աղբյուրների, լճակների, ջրավազանների աղտոտումից ու նստվածքագոյացումից: Կապալառուն պետք է շինարարության բոլոր տարածքներում ապահովի լավ ջրահեռացում, որպեսզի խուսափի կանգնած ջրերից, հատկապես՝ քաղաքային և արդյունաբերական տարածքներում, ներառյալ հին խողովակներում ջրի հավաքվելուց:

1.08. **Այլ պահանջներ**

Վերջնական վճարման համար որևէ չափում չի նախատեսվում:

Վերականգնման աշխատանքների իրականացման ընթացքում նախատեսվում են հետևյալ մեղմացման միջոցառումները՝

- ճանապարհի օտարման գոտու շրջանակներում նախատեսել թափոնների ժամանակավոր կուտակման համար տարածքներ, որոնք վնաս չեն հասցնի բուսական ծածկին և շրջակա միջավայրի այլ բաղադրիչներին.
- բետոնի մնացորդները, ապարների բեկորները և շինարարական աղբը տեղափոխել և թափել հաստատված աղբաթափման վայրերում.
- մշակել և համաձայնեցնել երթևեկության կառավարման պլան՝ երթևեկության սահուն հոսքը և ինչպես բանվորների, այնպես էլ երթևեկության այլ մասնակիցների անվտանգությունն ապահովելու համար.
- շինարարական նյութերի տեղափոխման համար օգտագործել փակ կամ ծածկվող թափք ունեցող բեռնատար մեքենաներ.
- մաքրել շրջակա տարածքները ջուր ցողալու միջոցով, հեռացնել ավելցուկային նյութերը և մաքրել շինարարական հրապարակները աշխատանքների ավարտից հետո.
- բնակավայրերի և դպրոցների մոտակայքի աղմուկը պետք է հնարավորինս նվազեցվի: Փոխադրամիջոցները պետք է զինված լինեն խլացուցիչներով.

Մասնագիր 2

- ճանապարհի վրա աշխատող բանվորները պետք է ունենան և օգտագործեն անվտանգության սարքավորումներ: Որոշ դեպքերում բանվորները համապատասխան ցուցումներ պետք է ստանան նավթամթերքի, քիմիկատների և այլ նյութերի հետ աշխատելու վերաբերյալ.

- ձեռնարկել համապատասխան միջոցներ անցորդների և տրանսպորտային բոլոր միջոցների անվտանգությունն ապահովելու համար (հիմնել պաշտպանիչ գոտիներ, շրջանցող ճանապարհներ և այլն): Տեղադրել անվտանգության համապատասխան տարրեր, օրինակ՝ մետաղական բազրիքներ, ճանապարհային նշաններ և լուսանդրադարձիչներ, ճանապարհային նշագծում, արգելափակոցներ և հեծաններ, նախազգուշացնող լույսեր և այլն: Որոշ դեպքերում պետք է ներգրավել նաև ազդարարների.

- շինարարական և վերականգնման աշխատանքների ավարտից հետո վերականգնել լանդշաֆտը՝ այն բերելով իր նախնական տեսքին.

- հողային աշխատանքների ժամանակ պատմամշակութային հուշարձաններ հայտնաբերելու դեպքում պետք է անմիջապես դադարեցնել աշխատանքները և դրա մասին տեղեկացնել Պատվիրատուին.

- աշխատանքների ընթացքում ջրահեռացման համակարգը պետք է պարբերաբար վերանորոգվի՝ ջրհեղեղները և ջրի արտահոսքի ու սառցակալման հետևանքով ճանապարհի կառուցվածքային վնասվածքների առաջացումը կանխելու համար.

- շրջակա տարածքները պետք է ջուր ցողալու միջոցով մաքրել փոշուց:

Спецификация 2

1. Охрана окружающей среды

1.01. <u>Описание</u>

Этот раздел описывает те требования к смягчению экологических ущербов, которым должен следовать Подрядчик, и те мероприятия по охране окружающей среды, которые Подрядчик обязан осуществлять.

1.02. <u>Законодательство</u>

Нужно соблюдать законодательство и регламенты Республики Армения об охране окружающей среды, здоровье и безопасности человека, как установлено ниже.

- Решение правительства N 1643-Н от 14.12.2017
- Решение правительства N 1026-Н от 20.06.2006

1.03. <u>Технология производства асфальтобетонной смеси состоит из:</u>

загрузки, разгрузки и сортировки камней (пород) и минерального порошка, разогрева и обезвоживания битума, дозирования битума и смешивания с массой и минеральным порошком, загрузки и транспортировки горячей асфальтобетонной смеси. Все эти действия приводят к выбросу пыли, газов, карбоната, серного газа, оксидов и оксида азота.

Основными источниками выброса вредных веществ в смесительном заводе являются дымовые трубы, барабанные валы для сушки, տաք горячие грузоподъемники, засыпка минерального порошка в склад, а также устройство нагрева битума и цех дробления.

Основными источниками шума в смесительном заводе являются дымовая труба, компрессор и вентилятор устройства сжигания. При неудовлетворительном техническом состоянии устройства, шум может образоваться из барабанных валов для сушки и неисправных механизмов. Своевременное техническое обслуживание и ремонт неисправных оборудований являются эффективными мерами для уменьшения шума.

С целью охраны окружающей среды, фактическое соответствие с предельно допустимыми выбросами (ПДВ) должно контролироваться, чтобы предотвратить превышение предельно допустимые концентрации загрязняющих веществ и загрязнение почвы и воды.

Предельно допустимые годовые выбросы также учитываются при оценке экономических и экологических последствий загрязнения воздуха. Нужно учитывать также существующий уровень загрязнения атмосферы в данном регионе.

Требуется осуществлять следующие мероприятия по смягчению воздействий на окружающую среду:

a) улучшение технологического оборудования,

b) улучшение производственного процесса,

c) повышение эффективности очистки пыли.

1.04. <u>Отходы и мусор</u>

Надо обратить особое внимание на такие вредные отходы как асфальт, химические материалы или нефтепродукты. Для отходов такого типа место свалки должно быть приготовлено заранее, чтобы предотвратить загрязнение поверхностных и подземных вод. Подготовительные работы должны быть одобрены супервайзером и местным филиалом ведомства по охране природы до сброса отходов на свалку.

1.05. <u>Сточные воды</u>

Разрешается сбрасывать сточные воды в природу только при условии, что они были собраны и обработаны согласно требованиям по охране окружающей среды. После обработки должным образом, сточные воды можно сбросить в естественную среду.

1.06. <u>Карьеры для насыпи</u>

Карьеры не должны быть вырыты в зоне отчуждения дороги, если Заказчик не установил другое. Подрядчик должен приобрести необходимые разрешения от соответствующих органов и представителя Менеджера проекта Работодателя до открытия карьеров за пределами зоны отчуждения.

1.07. <u>Надзор над эрозией почвы, осадкообразованиями и загрязнением воды</u>

Подрядчик должен выполнять работы таким образом, чтобы полностью контролировать эрозия почвы и сделать возможным избегать загрязнения и осадкообразования естественных источников воды, прудов, водных резервуаров. Подрядчик должен во всех строительных участках обеспечить хороший дренаж, чтобы не допустить образования

стоячих вод - особенно на городских и промышленных территориях, включая накопления воды в старых трубах.

1.08. <u>Другие требования</u>

Никакое измерение не предусматривается для окончательного платежа.

Следующие смягчающие мероприятия предусматриваются во время выполнения восстановительных работ:

- предусмотреть территории для временного сбора отходов в пределах зоны отчуждения дороги, которые не нанесут вреда растительному покрову и другим компонентам окружающей среды;
- транспортировать остатки бетона, осколки пород и строительный мусор и сбросить на установленной мусорной свалке;
- составить и согласовать план управления дорожным движением для обеспечения плавный поток движения, а также безопасность и рабочих, и других участников движения;
- для транспортировки строительных материалов использовать грузовики с закрытыми или закрывающимся кузовом;
- очистить окружающие площади посредством поливки, удалить избыточные материалы и очистить строительные площадки после завершения работ;
- шум поблизости населенных пунктов и школ должен быть сокращен. Транспортные средства должны быть оснащены глушителями;
- рабочие, которые работают на дороге, должны иметь и употреблять устройства безопасности. В некоторых случаях рабочие должны получать соответствующие инструкции о работе с применением нефтепродуктов, химикатов и других материалов;
- предпринять соответствующих меры для обеспечения безопасности прохожих и всех транспортных средств (создать защитные зоны, обходные дороги и другое). Установить соответствующие элементы безопасности, например, металлические перила, дорожные знаки и светоотражатели, разметка проезжей части дороги,

ограждения и балки, предупреждающие светофоры и другое. В некоторых случаях нужно привлечь также сигнальщиков;

- после завершения строительных и восстановительный работ, восстановить ландшафт, вернув его к первоначальному виду;
- при обнаружении культурно-исторических памятников, работы должны быть сразу приостановлены, и об этом нужно информировать Заказчику;
- система водоотведения должна быть регулярно отремонтировано во время проведения работ, чтобы предотвратить появление структурных повреждений дороги в результате наводнений и утечки и замерзания воды.
- окружающие площади должны быть очищены от пыли посредством поливки.

ՀԱՄԱՀԱՎԱՔ ԱՄՓՈՓԱԳԻՐ / СВОДНАЯ ВЕДОМОСТЬ						
Վաղարշապատ համայնքի Մրգաստան բնակավայրում պուրակի և բազմաֆունկցիոնալ ժամանցի վայրի կառուցում Устройство сквера и многофункциональной зоны отдыха в населенном пункте Мргастан общины Вагаршапат						
	Աշխատանքների անվանումը	Наименование работ	չափման միավոր	единица измерения	Ծավալը Объем	Ծանոթություն Примечание
	2	3	4	5	6	7
	Հողային աշխատանքներ	**Земляные Работы**				
1	7.4-III բնահողի մշակում և բարձում էքսկավատորով 0,65 մ³ շ/տ ա/ի և տեղափոխում լցակույտ 3 կմ	Разработка и погрузка 7.4-III грунта экскаватором 0,65 м³ ковшом на а/с и вывоз в отвал на 3 км	մ³	м³	1622,98	
2	7.4-III բնահողի մշակում էքսկավատորով 0,65 մ³ շ/տ կողքի կուտակում, հետլիցքի համար	Разработка 7.4-III грунта экскаватором 0,65 м³ ковшом с боковым накоплением для обратной засыпки	մ³	м³	65,65	
	Խաղահրապարակ	**Детская площадка**				
1	Ռետինե միաձույլ հատակ h = 2 սմ	Резиновый монолитный пол h = 2 см	մ²	м²	400,00	
2	Բետոն B15 դասի ամրանավորումով, Ф4ВР-1, ք.150x150մմ, h = 10 սմ	Бетон с армированием класса B15, Ф4ВР-1, размер 150x150 мм, h = 10 см	մ²	м²	400,00	
3	Խճավազային հիմք (C - 5) h = 15 սմ	Щебеночнопесчаное основание (C - 5) h = 15 см	մ²	м²	400,00	
	Խաղահրապարակի սարքավորումներ	**Оборудование игравой площадки**				
1	Մաուգլի (Ցուցակի №13)	Маугли (№13 списка)	հատ	шт	1	
2	Պտույտ (Ցուցակի №18)	Вращение (№18 списка)	հատ	шт	1	
3	Ճոճանակ բալանսիր (4 տեղ) (ցուցակի №2)	Качели балансировочный (4 места) (№2 списка)	հատ	шт	1	
4	Զսպանակով ճոճանակ (2 տեղ) (ցուցակի №3)	Пружинный маятник (2 сиденья) (№3 списка)	հատ	шт	1	
5	Ուրան (ցուցակի №25)	Уран (№25 списка)	հատ	шт	1	
6	Վեկտրա /պլաստմասե սահարանով/ (ցուցակի №23)	Вектра /с пластиковым слайдом/ (№23 списка)	հատ	шт	1	
	Բակի բարեկարգում	**Благоустройство Двора**				
1	Ճմապատում	Дернование	մ²	м²	2851,116	
2	Բետոնե սալիկների, ձևավոր տեղադրում, գունավոր h=6սմ ԳՕՍՏ 17608-2017	Бет. плитки, цвет, фигурные h=6см ГОСТ 17608-2017	մ²	м²	1620,87	
3	Ավազացեմենտային չոր խառնուրդ h=10սմ (90%- ավազ, 10%- ցեմենտ)	Песчано-цемента сухая смесю h=10см (90%- песок, 10%- цемент)	մ²	м²	1620,87	
4	Խճային հիմք h=12սմ	Щебеночное основание h=12см	մ²	м²	1620,87	
5	Նոր բետոնե հավաքովի 8x20սմ եզրաշարի տեղադրում ԳՕՍՏ 13015-2012, - միաձույլ բետոն B-15 1գծմ-0.05 մ³ ԳՕՍՏ 32961-2014 – խճավազային շերտ (C - 4) ԳՕՍՏ 25607-2009 h=5սմ-0.015 մ³	Сборная бетонная верста 8x20см ГОСТ 13015-2012 - монолитный бетон B -15 1п.м-0.05м³ ГОГСТ 32961-2014 - шебеночно-песчаный слой (C - 4) ГОГСТ 25607-2009 h=5см, 1п.м-0.015м³	գծմ	п.м.	1010,34	
6	Նոր բետոնե հավաքովի 8x20սմ եզրաշարի տեղադրում ծառաքներ ԳՕՍՏ 13015-2012, - միաձույլ բետոն B-15 1գծմ-0.05 մ³ ԳՕՍՏ 32961-2014 – խճավազային շերտ (C - 4) ԳՕՍՏ 25607-2009 h=5սմ-0.015 մ⁴	Сборная бетонная верста 8x20см ГОСТ 13015-2012 - монолитный бетон B -15 1п.м-0.05м³ ГОГСТ 32961-2014 - шебеночно-песчаный слой (C - 4) ГОГСТ 25607-2009 h=5см, 1п.м-0.015м⁴	գծմ	п.м.	234	

7	Բազալտե 15x30սմ եզրաքարի տեղադրում ԳՕՍՏ 32018-2012 - միաձույլ բետոնե հիմք B-15 1գծմ-0.055մ^3 - հատիկավոր ենթահիմք (ավազակոպիճային շերտ) ԳՕՍՏ 25607-2009 h=5սմ 1գծմ-0.0175մ^3	Установка 15x30см баз. бордюр. ГОСТ 32018-2012 - монолитный бетон фундамента B -15 1п.м-0.055м^3 - зернистая основа (гравийно-песчаный слой) ГОСТ 25607-2009 h=5см 1п.м-0.0175м^3	գծմ	п.м.	327	
	Ասֆալտապատում	**Асфальтовое покрытие**				
1	Մանրահատիկ խիտ տաք ա/բ h=5սմ տիպ "Б" ԳՕՍՏ 9128-2013	Мелкозернистый "Б" плотный горячий а/б h=5см ГОСТ 9128-2013	մ^2	м^2	648,50	
2	Խճակոպճավազային հիմք (C-5) h=20սմ ԳՕՍՏ 25607-2009	Щебеночно-гравийно-песчаное основание (С-5) h=20см ГОСТ 25607-2009	մ^2	м^2	648,50	
3	Հիմքի մակերեսի մշակում բիտումային էմուլսիայով 0,6լ/մ^2 ԳՕՍՏ Ռ 58952.1-2020	Обработка поверхности основонил бит. эмулс. 0,6л/м^2 ГОСТ П 58952.1-2020	մ^2	м^2	648,50	
4	Հատիկավոր ենթահիմք (ավազակոպիճ) h=12սմ ԳՕՍՏ 25607-2009	Зернистая основа (гр.песчаный слой) h=12см ГОСТ 25607-2009	մ^2	м^2	648,50	
	Բեմ	**Сцена**				
1	Նախապատրաստական շերտ (ավազակոպիճ) h=10սմ ԳՕՍՏ 25607-2009	Подготовительный слой гр.песчаный слой) h=10см ГОСТ 25607-2009	մ^2	м^2	9,44	
2	Հիմքի իրականացում բետոնից Б-15	Возведение фундамента из бетона Б-15	մ^3	м^3	3,78	
3	Տուֆ 18*20*40	Туф 18*20*40	մ^2	м^2	45,78	
			մ^3	м^3	6,48	
4	Հետլիցք	Обратной засыпка	մ^3	м^3	65,65	
	Բեմի հատակ	**Пол сцены**				
1	Նախապատրաստական շերտ (ավազակոպիճ) h=10սմ ԳՕՍՏ 25607-2009	Подготовительный слой гр.песчаный слой) h=10см ГОСТ 25607-2009	մ^2	м^2	72	
2	Հիմքի իրականացում բետոնից Б-15	Возведение фундамента из бетона Б-25	մ^3	м^3	7,2	
3	Ամրան Ø12 A-500C	Армирование Ø12 A-500C	գծմ	п.м	978,00	
			կգ	кг	868,46	
4	Ф4ВР-1, ք.150x150մմ,	Ф4ВР-1, размер 150x150 мм,	մ^2	м^2	106,65	
5	Բազալտե սալիկով երեսպատում 3սմ հաստությամբ	Облицовка базальтовой плиткой толшиной 3см	մ^2	м^2	106,65	
	Աստիճաններ	**Лестницы**				
1	Նախապատրաստական շերտ (ավազակոպիճ) h=10սմ ԳՕՍՏ 25607-2009	Подготовительный слой гр.песчаный слой) h=10см ГОСТ 25607-2009	մ^2	м^2	8,4	
2	Բետոն B 15 դասի, աստիճանների կառուցում	Бетон класса B 15, строительство лестниц	մ^3	м^3	5,96	
3	Ф4ВР-1, ք.150x150մմ,	Ф4ВР-1, размер 150x150 мм,	մ^2	м^2	19,53	
4	Բազալտե սալիկով երեսպատում 3սմ հաստությամբ	Облицовка базальтовой плиткой толшиной 3см	մ^2	м^2	19,53	
	Նոր Տաղավարներ	**Новые Беседки**	**հատ**	**шт**	**2**	
1	Ուղանկյուն խողովակ 50x50x5մմ,	Квадратная труба 50x50x5мм,	գծմ	п.м.	59,2	
			կգ	кг	398,42	
2	Ուղղանկյուն խողովակ 40x40x3 մմ	Квадратная труба 40x40x3 мм,	գծմ	п.м.	22,96	
			կգ	кг	77,14	
3	Ուղղանկյուն խողովակ 25x25x2 մմ	Квадратная труба 25x25x2 мм,	գծմ	п.м.	27,2	
			կգ	кг	37,8	
4	Պրոֆիլավորված թերթ 0.5 մմ,	Профилированный лист 0.5мм,	մ^2	м^2	21,56	
			կգ	кг	116,43	
5	Բետոնե հիմք Б-20 60x60x100սմ	Фундамент Бетон Б-20 20x20x100см	մ^3	м^3	0,19	
6	Տախտակ 30x1400x2400մմ	Доска 30x1400x2400мм	գծմ	п.м.	4,8	
			մ^3	м^3	0,2	

7	Տախտակ 25x300x3400մմ	Доска 25x300x3400мм	գծմ	п.м.	13,6	
			մ^3	м^3	1,02	
8	Տախտակ 30x400x3500մմ	Доска 30x400x3500мм	գծմ	п.м.	14	
			մ^3	м^3	0,145	
9	Տախտակ 80x150x3800մմ	Доска 80x150x3800мм	գծմ	п.м.	22,8	
			մ^3	м^3	0,275	
10	Տախտակ 40x40x1360մմ	Доска 40x40x1360мм	գծմ	п.м.	38,08	
			մ^3	м^3	0,06	
11	Մետաղական անկյունակ 350x25x5 մմ	Մետաղական անկյունակ 350x25x5 мм,	գծմ	п.м.	5,6	
			կգ	кг	8,175	
12	Նստարանների ներկում նախաներկումով Գույնը համաձայնեցնել պատվիրատուի հետ	Покраска сидений с предварительной покраской Согласовываем цвет с заказчиком	մ^2	м^2	103,325	
13	Ուղղանկյուն խողովակի ներկում նախաներկումով	Покраска квадратной трубы с предварительной покраской	մ^2	м^2	42,91	
17	Նստարան	Скамейка	հատ	шт	24	
18	Աղբաման	Мусорное ведро	հատ	штук	18	
	Երիտասարդական կենտրոն	**Молодежный центр**				
	Հիմքեր	**Основания**				
	ГОСТ Р 52544-2006 Ø18 А500С L=355.0մ	ГОСТ Р 52544-2006 Ø18 А500С L=355.0м	կգ	кг	708,8	
	ГОСТ 5781-82 Ø8 А240 L=1760մմ	ГОСТ 5781-82 Ø8 А240 L=1760мм	հատ	шт	270	
			կգ	кг	187,40	
	Բետոն B25 դասի	Бетон класса B25	մ^3	м^3	12,00	
	Բետոն B12.5 դասի	Бетон класса B12.5	մ^3	м^3	3,20	
	Բուտաբետոն B20 դասի	Бутабетон класса B20	մ^3	м^3	3,50	
	Ե/բ ծածկ գրունտի վրա	**ж/б перекрытие по грунту**				
	ГОСТ Р 52544-2006 Ø8 А240 L=1270մ	ГОСТ Р 52544-2006 Ø8 А240 L=1270м	կգ	кг	500,90	
	Բետոն B25 դասի	Бетон класса B25	մ^3	м^3	6,50	
	Լայնական շրջանակներ	**Поперечные рамы**				
	Սյուներ /Շրջանակ <<1>> և <<3>> առանցքներով /	**Колонны /рама с осями <<1>> и <<3>>/**				
	ГОСТ Р 52544-2006 Ø22 А500С L=80մ	ГОСТ Р 52544-2006 Ø22 А500С L=80м	կգ	кг	477,20	
	ГОСТ 5781-82 Ø8 А240 L=1920մմ	ГОСТ 5781-82 Ø8 А240 L=1920мм	հատ	шт	72	
			կգ	кг	109,00	
	ГОСТ 19909-74 18x100 L=100մմ	ГОСТ 19909-74 18x100 L=100мм	հատ	шт	32	
			կգ	кг	90,40	
	Բետոն B25 դասի	Бетон класса B25	մ^3	м^3	4,00	
	Պարզունակներ /Շրջանակ <<1>> և <<3>> առանցքներով /	**Балка /рама с осями <<1>> и <<3>>/**				
	ГОСТ Р 52544-2006 Ø18 А500С L=46մ	ГОСТ Р 52544-2006 Ø18 А500С L=46м	կգ	кг	183,7	
	ГОСТ 5781-82 Ø8 А240 L=1700մմ	ГОСТ 5781-82 Ø8 А240 L=1700мм	հատ	шт	62	
			կգ	кг	83,10	
	Բետոն B25 դասի	Бетон класса B25	մ^3	м^3	2,04	
	Սյուներ /Շրջանակ <<2>> առանցքով /	**Колонны /рама с осью <<2>>/**				
	ГОСТ Р 52544-2006 Ø22 А500С L=80մ	ГОСТ Р 52544-2006 Ø22 А500С L=80м	կգ	кг	238,60	
	ГОСТ 5781-82 Ø8 А240 L=1920մմ	ГОСТ 5781-82 Ø8 А240 L=1920мм	հատ	шт	72	
			կգ	кг	54,50	
	ГОСТ 19909-74 18x100 L=100մմ	ГОСТ 19909-74 18x100 L=100мм	հատ	шт	32	
			կգ	кг	45,20	
	Բետոն B25 դասի	Бетон класса B25	մ^3	м^3	2,00	
	Պարզունակներ /Շրջանակ <<2>> առանցքով /	**Балка /рама с осью <<2>>/**				
	ГОСТ Р 52544-2006 Ø18 А500С L=46մ	ГОСТ Р 52544-2006 Ø18 А500С L=46м	կգ	кг	91,80	

	ГОСТ 5781-82 Ø8 A240C L=1700մմ	ГОСТ 5781-82 Ø8 A240C L=1700мм	հատ	шт	62	
			կգ	кг	41,60	
	Բետոն B25 դասի	Бетон класса B25	մ^{3}	м^{3}	1,02	
	Երկայնական շրջանակներ	**Продольные рамки**				
	Պարզունակներ/Շրջանակ <<Ա>> առանցքով /	**Балка /рама с осью <<A>>/**				
	ГОСТ Р 52544-2006 Ø18 A500C L=108մ	ГОСТ Р 52544-2006 Ø18 A500C L=108м	կգ	кг	215,60	
	ГОСТ 5781-82 Ø8 A240 L=1700մմ	ГОСТ 5781-82 Ø8 A240 L=1700мм	հատ	шт	150	
			կգ	кг	100,60	
	Բետոն B25 դասի	Бетон класса B25	մ^{3}	м^{3}	3,00	
	Միաձույլ բարավոր ՄԲ-1 /Շրջանակ <<Ա>> առանցքով/	**Монолитная перемычка МП-1 /рама с осью <<A>>/**				
	ГОСТ Р 52544-2006 Ø12 A500C L=1800	ГОСТ Р 52544-2006 Ø12 A500C L=1800	հատ	шт	4	
			կգ	кг	6,40	
	ГОСТ 5781-82 Ø8 A240C L=920	ГОСТ 5781-82 Ø8 A240C L=920	հատ	шт	10	
			կգ	кг	3,60	
	Բետոն B25 դասի	Бетон класса B25	մ^{3}	м^{3}	0,09	
	Միաձույլ բարավոր ՄԲ-2 /Շրջանակ <<Ա>> առանցքով/	**Монолитная перемычка МП-2 /рама с осью <<A>>/**				
	ГОСТ Р 52544-2006 Ø12 A500C L=1700	ГОСТ Р 52544-2006 Ø12 A500C L=1700	հատ	шт	4	
			կգ	кг	6,00	
	ГОСТ 5781-82 Ø8 A240C L=920	ГОСТ 5781-82 Ø8 A240C L=920	հատ	шт	12	
			կգ	кг	4,40	
	Բետոն B25 դասի	Бетон класса B25	մ^{3}	м^{3}	0,10	
	Պարզունակներ/Շրջանակ <<Բ>> առանցքով /	**Балка /рама с осью <<Б>>/**				
	ГОСТ Р 52544-2006 Ø18 A500C L=108մ	ГОСТ Р 52544-2006 Ø18 A500C L=108м	կգ	кг	215,60	
	ГОСТ 5781-82 Ø8 A240 L=1700մմ	ГОСТ 5781-82 Ø8 A240 L=1700мм	հատ	шт	150	
			կգ	кг	100,60	
	Բետոն B25 դասի	Бетон класса B25	մ^{3}	м^{3}	3,00	
	Միաձույլ բարավոր ՄԲ-1 /Շրջանակ <<Բ>> առանցքով/	**Монолитная перемычка МП-1 /рама с осью <<Б>>/**				
	ГОСТ Р 52544-2006 Ø12 A500C L=3300	ГОСТ Р 52544-2006 Ø12 A500C L=3300	հատ	шт	4	
			կգ	кг	11,70	
	ГОСТ 5781-82 Ø8 A240C L=920	ГОСТ 5781-82 Ø8 A240C L=920	հատ	шт	20	
			կգ	кг	7,30	
	Բետոն B25 դասի	Бетон класса B25	մ^{3}	м^{3}	0,18	
	Ծածկի սալեր	**Плита перекрытия**				
	ГОСТ Р 52544-2006 Ø10 A500C L=608մ	ГОСТ Р 52544-2006 Ø10 A500C L=608м	կգ	кг	374,70	
	ГОСТ 5781-82 Ø8 A240 L=790մմ	ГОСТ 5781-82 Ø8 A240 L=790мм	հատ	шт	60	
			կգ	кг	18,70	
	Բետոն B25 դասի	Бетон класса B25	մ^{3}	м^{3}	7,30	
	Տանիք	**Крыша**				
	Մետաղական կղմինդր 0.5մմ	Металлочерепица 0,5мм	м^{2}	մ^{2}	69,31	
	ГОСТ 30245-2003 80x40x3 L=52000	ГОСТ 30245-2003 80x40x3 L=52000	հատ	шт	1	
			կգ	кг	634,40	
	ГОСТ 30245-2003 50x3 L=4000	ГОСТ 30245-2003 50x3 L=4000	հատ	шт	1	
			կգ	кг	36,00	
	ГОСТ 30245-2003 40x3 L=72000	ГОСТ 30245-2003 40x3 L=72000	հատ	шт	1	
			կգ	кг	250,60	
	ՆԷ-1 (16 հատ)	**НЭ-1 (16 штук)**				
	ГОСТ Р 52544-2006 Ø12 A500C L=730մ	ГОСТ Р 52544-2006 Ø12 A500C L=730м	հատ	шт	32	
			կգ	кг	20,70	

	ГОСТ 19909-74 8x400 L=400մ	ГОСТ 19909-74 8x400 L=400м	հատ	шт	16	
			կգ	кг	120,60	
	ՆԷ-2 (5 հատ)	**НЭ-2 (5 штук)**				
	ГОСТ Р 52544-2006 Ø12 А500С L=730մ	ГОСТ Р 52544-2006 Ø12 А500С L=730м	հատ	шт	10	
			կգ	кг	6,50	
	ГОСТ 19909-74 8x200 L=200մ	ГОСТ 19909-74 8x200 L=200м	հատ	шт	5	
			կգ	кг	18,80	
	Արտաքին պատ	**Внешняя стена**				
	Տուֆ 40x20x20	Туф 40x20x20	մ^2	м^2	111,54	
			մ^3	м^3	16,19	
	Կորոեդ սվաղ 2.0–2.5 մմ հատիկայնությամբ		մ^2	м^2	109,53	
	Բազալտե սալիկներով ցոկոլի երեսպատում h=3սմ	Оформление цоколя с использованием базальтовой черепицы.	մ^2	м^2	9,70	
	Ø12 А500с L=700մմ	Ø12 А500с L=700мм	կգ	кг	181,86	
	Ø12 А500с L=700մմ ∑L=2մ	Ø12 А500с L=700մմ ∑L=2м	կգ	кг	218,23	
	Բետոն B15 դասի	Бетон класса B15	մ^3	м^3	14,55	
	Աստիճաններ	**Աստիճաններ**				
1	Բետոն B 15 դասի, Աստիճանների կառուցում	Бетон класса B 15, Строительство лестниц	մ^3	м^3	0,70	
2	Բազալտե սալիկով երեսպատում 3սմ հաստությամբ	Облицовка базальтовой плиткой толшиной 3см	մ^2	м^2	3,90	
	Ներքին հարդարում	**Внутренняя отделка**				
1	Միջսենյակային պատերի իրականացում պեմզաբլոկից	Строительство внутренних стен из пемзаблока.	м^2	մ^2	31,460	
2	Առաստաղների մշակում նախաներկով	Обработка потолков грунтовкой	м^2	մ^2	53,360	
3	Առաստաղների գիպսոնիտե սվաղի իրականացում	Гипсонитовая штукатурка потолков	м^2	մ^2	53,360	
4	Առաստաղների ներկում լատեքսային ներկով՝ ծեփամածիկի հարթեցնող շերտի վրա	Покраска потолков латексной краской по выравнивающему слою шпаклевки	м^2	մ^2	53,360	
5	Պատերի մշակում նախաներկով	Обработка стен грунтовкой	м^2	մ^2	162,740	
6	Պատերի գիպսոնիտե սվաղի իրականացում	Гипсонитовая штукатурка стен	м^2	մ^2	162,740	
7	Պատերի ներկում լատեքսային ներկով՝ ծեփամածիկի հարթեցնող շերտի վրա	Покраска стен латексной краской по выравнивающему слою шпаклевки	м^2	մ^2	162,740	
	Հատակներ	**Полы**				
1	Խճե նախապատրաստական շերտի իրականացում 120մմ հաստությամբ	Выполнение подготовительного слоя из гравия толщиной 120 мм	м^2	մ^2	59,0	
2	Ե/բ նախապատրաստական շերտ 90մմ B15	Железобетонный подготовительный слой 90мм B15	м^2	մ^2	59,0	
3	Ջերմամեկուսացուցիչ պեռլիտբետոն 50մմ	Теплоизоляционный перлитовый бетон 50мм	м^2	մ^2	59,0	
4	Ց/ա հարթեցնող շերտ 30մմ	Цементно-песчаная стяжка 30мм.	м^2	մ^2	59,0	
5	Հատակի սալիկ 8մմ	Напольная плитка 8мм	м^2	մ^2	59,0	
6	Պլաստմասե շրիշակների կռուցում 60մմ	Выполнение пластиковых напольных плинтусов 60мм	м	մ	44,40	
	Առաստաղ	**Потолок**				
1	Գիպսաստվարաթուղթ 9.5մմ	Гипсокартон 9.5мм	м^2	մ^2	62,56	
2	Գոլորշամեկուսիչ պոլիեթիլեն	Пароизоляционная пленка /полиэтилен/	м^2	մ^2	62,56	
3	Ջերմամեկուսիչ հանքային բամբակ 100մմ	Теплоизоляция минеральная вата 100мм	м^2	մ^2	62,56	
	Դռներ և պատուհաններ/Двери и окна					
1	Ալյումինե դռան տեղադրում՝ Դ-1 /1 հատ/	Установка алюминиевой двери՝ Д-1 /1 шт./	м^2	մ^2	2,10	
2	Ալյումինե դռան տեղադրում՝ Դ-2 /1 հատ/	Установка алюминиевой двери՝ Д-2 /1 шт./	м^2	մ^2	1,89	
3	Ալյումինե դռան տեղադրում՝ Դ-3 /2 հատ/	Установка алюминиевой двери՝ Д-3 /2 шт./	м^2	մ^2	1,68	
4	Ալյումինե պատուհանի տեղադրում՝ Պ-1 /3 հատ/	Установка алюминиевых окон՝ О-1 /3 шт./	м^2	մ^2	2,30	
5	Ալյումինե պատուհանի տեղադրում՝ Պ-2 /2 հատ/	Установка алюминиевых окон՝ О-2 /2 шт./	м^2	մ^2	0,16	

Կահույք/Мебель						
1	Սեղան /800*1500/	Стол /800*1500/	шт	հատ	4	
2	Աթոռ	Стул	шт	հատ	24	
3	Պահարան /500*1500*2000/	Шкаф /500*1500*2000/	шт	հատ	2	
4	Լվացարան	Умывальник	шт	հատ	2	
5	Զուգարանակոնք	Туалеты	шт	հատ	2	
Հաղորդակցուղիներ/Каналы связи						
Լուսավորություն/Освещение						
1	Հաղորդալար պղնձե ,փակ լարանցման սվաղի տակ,խմբային գծերի համար հատվածքը 2x2,5մմ^2	Провод медный, закрытый под, сечение для групповых линий 2x4мм2	м	մ	800,0	
2	Միաստեղ էլ.անջատիչ տեղադրումը փակ, պատի մեջ 220Վ,6Ա	Установка однозвездного электронного выключателя, закрытого, в стене 220В,6А	шт	հատ	20,00	
3	Վարդակի տեղադրում՝ հողանցման հպակով՝ փակ պատի մեջ 220Վ,16Ա	Установка розетки - заземление прикасаться к закрытой стене 220В,16А	шт	հատ	80,00	
4	Լուսադիոդային լուսատուի տեղադրում՝ 10Վտ	Установка светодиодного освещения без затрат на материалы	шт	հատ	32	
5	Բաժանիչ տուփ	Разделительная коробка	шт	հատ	20	
6	Միաֆազ ավտոմատ անջատիչ 32Ա	Однофазный автоматический выключатель 32А	шт	հատ	20	
Կոյուղի/Канализация						
1	Պոլիէթիլենային պլաստիկ 100մմ խողովակ	Труба полиэтиленовая пластиковая 100мм	м	մ	35,0	
2	Պոլիէթիլենային պլաստիկ 100մմ անկյունակ	Уголок полиэтиленовый пластиковый 100мм	шт	հատ	2,00	
3	Պոլիէթիլենային պլաստիկ 50մմ խողովակ	Труба полиэтиленовая пластиковая 50мм	м	մ	5,00	
4	Պոլիէթիլենային պլաստիկ 50մմ անկյունակ	Уголок полиэтиленовый пластиковый 50мм	шт	հատ	2	
5	Պոլիէթիլենային պլաստիկ խողովակի անցում 100մմ-ից 50մմ	Переход полиэтиленовый пластиковый с 100мм на 50мм	шт	հատ	1	
Ջրագիծ/Ватерлиния						
1	Պլաստիկե զոդվող խողովակ 20մմ	Пластиковая сварочная труба 20мм	м	մ	35,0	
2	Պլաստիկե զոդվող անկյունակ 20մմ	Пластиковый сварочный уголок 20мм	шт	հատ	5,00	
3	Պլաստիկե զոդվող եռաբաշխիչ 20մմ	Пластиковый сварной тройник 20 мм	шт	հատ	2,00	
4	Պլաստիկե զոդվող խողովակի անցում 20մմ-անոց էգ պտուտակի	Пластиковый сварной трубный переходник на резьбу 20 мм	шт	հատ	3	
5	Մետաղական գնդիկավոր փական 20մմ-անոց	Металлический шаровой кран 20 мм	шт	հատ	3	
	Ոռոգման համակարգ	**Система орошения**				
1	Խրամուղու փորում էքս. 0,65 մ3 շ.տ. բարձում ա/ի և տեղափոխում լցակույտ 3,0կմ հեռ. վրա 7.4-III	Устройство траншеи в грунтах 7.4-III кат. экс. 0,65м3 ковш, погрузка на а/с и перевозка в отвал на расстояние 3,0км.	մ³	м³	75,60	
2	Նույնը կողքի կուտակումով (հետլիցքի համար)	Тоже складирование на месте (для обратной засыпки)	մ³	м³	25,30	
3	Ջրհորի կառուցում B20 բետոնից 1x1x1 չափերի	Устройство колодца из бетона В20 размером 1×1×1 м	մ³	м³	1,94	
4	Ամրան A500C 12	Арматура А500С 12	կգ	кг	75,00	
5	Ավազային հիմք 10 սմ	Песчаное основание толщиной 10 см	մ³	м³	0,17	
6	Դիտահոր թուջե մտոցով	Смотровой колодец с чугунным люком	հատ	штук	1,00	
7	Ֆիլտր 50	Фильтр DN50	հատ	штук	1,00	
8	Պոմպ P=2.2 կՎտ, H=41-53 մ, Q=20:140/ լ/րոպե	Насос P=2.2 կՎտ, H=41-53 մ, Q=20:140/ լ/րոպե	հատ	штук	1,00	
9	Փական 50	Задвижка DN50	հատ	штук	2,00	
10	Միացման խողովակ	Соединительная труба	մ	м	3,00	
11	Ավազային շերտ h=10սմ խողովակի տակ	Песчаный слой h=10 см под трубой	մ³	м³	16,25	
12	Ավազային լիցք պոլիէթիլենային խողովակի վրա	Песчаная насыпь над трубой	մ³	м³	29,25	
13	Պոլիէթիլենային խողովակի տեղադրում d=50x3մմ	полиэтиленовая труба d=50x3мм	գծմ	п.м.	155,00	
14	Պոլիէթիլենային խողովակի տեղադրում d=20մմ	полиэтиленовая труба d=20мм	գծմ	п.м.	170,00	
15	Պոլիէթիլենային միացման տեղադրում d=50x3մմ	полиэтиленовая муфта d=50x3мм	հատ	штук	15,00	
16	Պոլիէթիլենային Եռաբաշխիչ 50x20x50 մմ	полиэтиленовая Тройник 50x20x50 мм	հատ	штук	8,00	
17	Պոլիէթիլենային Եռաբաշխիչ 50x50x50 մմ	полиэтиленовая Тройник 50x50x50 мм	հատ	штук	8,00	

18	Պոլիէթիլենային անկյունակի 50x50 մմ	полиэтиленовая угалик 50x50 мм	հատ	штук	12,00	
19	Փական d=20մմ	Винтил d=20мм	հատ	штук	33,00	
20	Ցողիչ 4-6 մ շառավղով	Дождеватель выдвижной, радиус полива 4–6 м	հատ	штук	18,00	
21	Հետլիցք ձեռքով կողքի կուտակված 9.6(9-IV) կարգի բնահողից (ջրում, խտացում)	Обратная засыпка вручную из складированого грунта 9.6(9-IV) (поливка, уплотнение)	մ³	м³	25,30	

Կազմեց՝ / Составленный Ն. Դովլաթյան / Н. Довлатян

Սեպտիկ հորերի ծավալների ամփոփագիր / Ведомость объемов дренажного колодца

Վաղարշապատ համայնքի Մրգաստան բնակավայրում պուրակի և բազմաֆունկցիոնալ ժամանցի վայրի կառուցում
Устройство сквера и многофункциональной зоны отдыха в населенном пункте Мргастан общины Вагаршапат

Սեպտիկ հորի տեղադրում / Установка дренажного колодца

NN	Աշխատանքների տեսակը	Наименование работ	Չափման միավորը	Единица измерения	Ծավալ Объемы	Ծանոթություն Примечание
1	2	3	4	5	6	7
1	Հող. աշխատանքներ 7.4-III կարգի բնահողում փոսորակների փորման համար էքս.1,0մ3 շ.տ. բարձում ա/ի և տեղափ. լցակույտ 3,0կմ հեռ. վրա	Разработка 7.4-III кат. грунта в котловане экс. 1,0$м^3$ ковш, погрузка на а/с и перевозка в отвал на расстояние 3,0км.	$մ^3$	$м^3$	28,0	
2	Հող. աշխատանքներ 7.4-III կարգի բնահողում փոսորակների փորման համար էքս.1,0մ3 կողքի վրա կուտակելով հետադարձ լիցքի համար	Разработка 7.4-III кат. грунта в котловане экс. 1,0м3 ковш, с боковым накоплением для обратной засыпки	$մ^3$	$м^3$	25,0	
3	КС-10-9 հավաքովի ե/բ պատի օղակի տեղադրում V=0,24$մ^3$ P=0,6տ ամր,պարուն. Ac 500= 23,583կգ/$մ^3$ B15 Սերիա 3.900.1-4	Ж/б кольцо стеновое КС-10-9 V=0.24 $м^3$ P=0,6т, арматура Ac500=23,583кг/$м^3$, B15 Серия 3.900.1-4	հատ	штук	3,0	
			$մ^3$	$м^3$	0,72	
4	Ցեմենտավազային շաղախ ԳՕՍՏ 28013-98	Цементно-песчаный раствор ГОСТ 28013-98	$մ^3$	$м^3$	0,09	

5	Ե/բ հորերի ներդիր դետալներ (թիթեղ 6մմ S_1=0,0096մ^2, n_1=1հատ) (թիթեղ 8մմ S_2=0,0128մ^2, n_2=2հատ)	Закладные детали ж/б колодцев (лист 6мм - S_1=0,0096м^2, n_1=1штук)(лист 8мм - S_2=0,0128м^2, n_2=2штук)	հատ	штук	6	
			կգ	кг	12,36	
6	Ж/б плита (1.2x1.2x0.22) и чугунный люк тяжелый	Ե/բ սալ (1.2x1.2x0.22) թուջե մտոցով ծանր տեսակի	штук	հատ	1,00	
			м^3	մ^3	0,21	
7	Խիճ ԳՕՍՏ 8269.1-97	Щебень ГОСТ 8269.1-97	մ^3	м^3	18,23	
8	Քսվածքային ջրամեկուսացում 2 շերտ տաք բիտումով	Обмазочная гидроизоляция 2 слоями горячего битума				
	բետոն	бетон	մ^2	м^2	10,87	
9	Հետադարձ լիցք	Обратная засыпка				
	բուլդոզերով (7.4-III)	бульдозером (7.4-III)	մ^3	м^3	22,0	
	ձեռքի աշխատանքով (7.4-III)	вручную (7.4-III)	մ^3	м^3	3,0	

Կազմեց / Составил Ռ.Պետրոսյան/Р. Петросян